FLEX

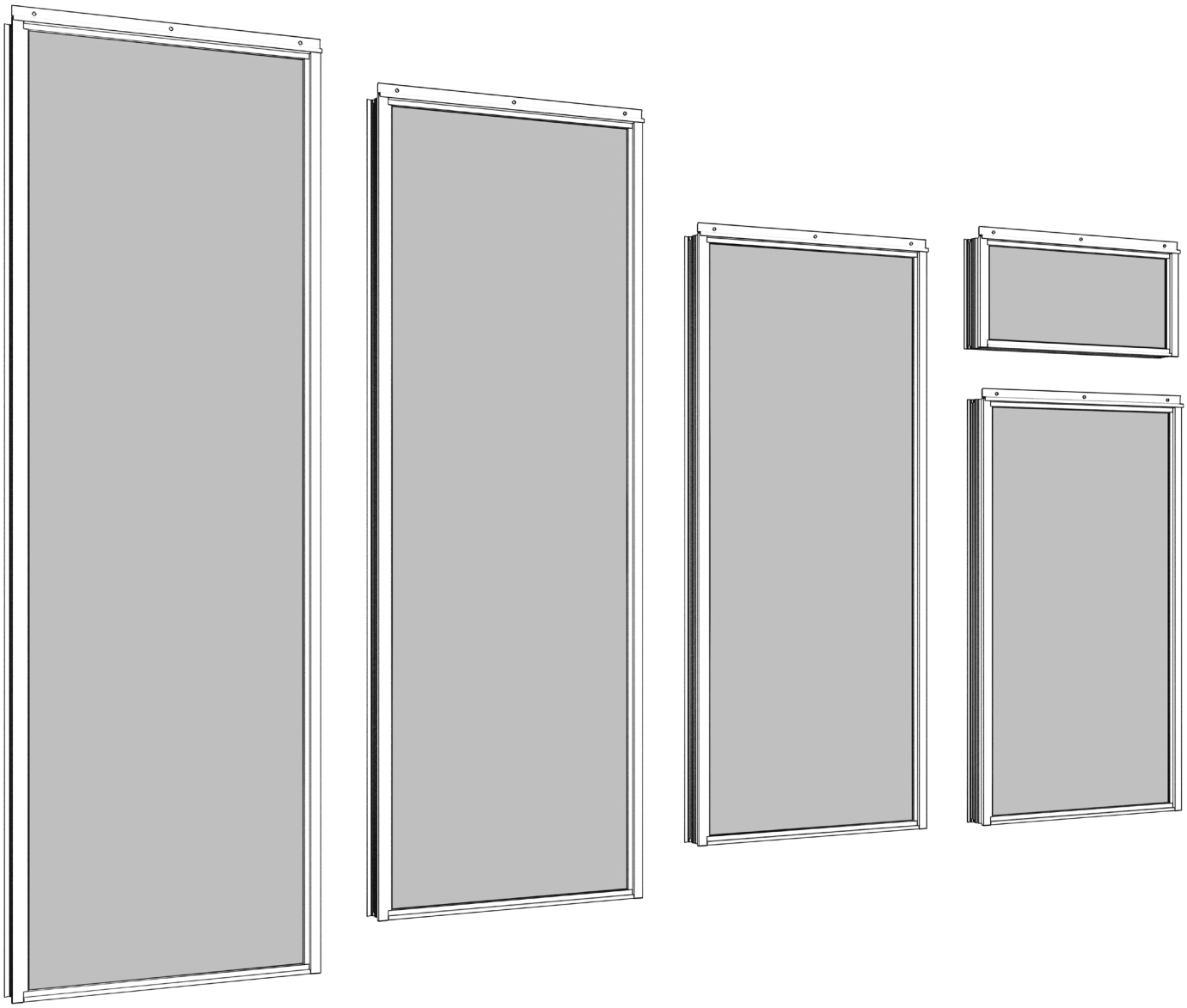

SE - MANUAL
NO - HÅNDBOK
FI - MANUAALINEN
DK - BRUGSVEJLEDNING
UK - MANUAL

ART.NR PRT003/PRT004 DOC.NR: MI-0126B

Skånska Byggvaror
EN DEL AV BYGGMAX

GRØNT FOKUS
EN DEL AV BYGGMAX

nordrum
OSA BYGGMAX-KONSERNIA

INFORMATION (SE)

Grattis till ditt nya parti!

Detta parti är utvecklat från grunden av oss. Vi har 20 års erfarenhet av att utveckla och tillverka partier för utomhusbruk. Var noga med monteringen så kommer du ha en produkt av att njuta av i många år framöver.

Vi hoppas och tror att du kommer bli väldigt nöjd. Var gärna två personer vid montering, det blir både enklare och roligare då.

TIPS VID MONTERING

- Om skruvdragare används - skruva med ett jämt och lågt varv. Vid osäkerhet använd skruvmejsel.
- Tätning runt parti ingår ej. Täta på lämpligt sätt med exempelvis fog.
- Ställplatsen (springa mellan karm och vägg) kan variera beroende var partiet monteras. Klossar/kilar ska användas för att få det rakt och för att undvika att man böjer aluminium karmen.

SKÖTSELRÅD

Rengör profiler med milt rengöringsmedel. Använd ej petroleumbaserade lösningsmedel som bensin eller lacknafta.

Gummi underhåll - gummi behöver som allt annat underhållas. Behandla med en silikonfri gummibehandling. Då kommer gummit att hålla sig fräscht och svart i många år.

GARANTIER

5 år Produktgaranti från inköpsdatum.

5 år Isolerglasgaranti från tillverkningsdatum (stämplat i kassetten).

Garantierna gäller endast om partiet monterats och underhållits enligt monteringsanvisningen. Garantin gäller reparation eller ersättning av felaktig produkt på grund av material- eller fabrikationsfel. Isolerglasgarantin gäller mot kondens i glaskassetten på grund av att luft kommit in mellan glasen. Trasigt eller sprucket glas omfattas ej av produktgarantin. Då dessa produkter är avsedda för uterum och ej får användas i ytterfasad på hus, så kan visst läckage vid t ex kraftig vind i kombination med nederbörd förekomma.

INFORMATION (NO)

Gratulerer med ditt nye parti!

Dette partiet er utviklet helt fra grunnen av oss. Vi har mange års erfaring med utvikling og produksjon av partier for utendørs bruk. Vær nøye under monteringen, så får du et produkt du kan ha glede av i mange år fremover. Vi håper og tror at du kommer til å bli svært fornøyd.

Vi anbefaler at dere er to personer under monteringen. Det gjør arbeidet både enklere og hyggeligere.

TIPS VED MONTERING

• Hvis du bruker skrutrekker/drill, skru med jevn og lav hastighet. Er du usikker, bruk en vanlig skrutrekker.

• Tetting rundt partiet er ikke inkludert. Tett på egnet måte, for eksempel med fugemasse.

• Monteringsklaringen (avstanden mellom karm og vegg) kan variere avhengig av hvor partiet monteres. Bruk klosser/kiler for å sikre at partiet står rett og for å unngå at aluminiumskarmen bøyes.

VEDLIKEHOLDSRÅD

Rengjør profilene med et mildt rengjøringsmiddel. Ikke bruk petroleumsbaserte løsemidler som bensin eller white spirit.

Vedlikehold av gummi - gummilister trenger, som alt annet, vedlikehold. Behandle dem med et silikonfritt pleiemiddel for gummi. Da holder gummien seg pen og svart i mange år.

GARANTIER

5 års produktgaranti fra kjøpsdato.

5 års isolerglassgaranti fra produksjonsdato (stemplet i glasskassetten).

Garantiene gjelder kun dersom partiet er montert og vedlikeholdt i henhold til monteringsanvisningen. Produktgarantien dekker reparasjon eller erstatning av et defekt produkt ved material- eller produksjonsfeil. Isolerglassgarantien gjelder kondens inne i glasskassetten som følge av at luft har trengt inn mellom glassene. Knust eller sprukket glass omfattes ikke av produktgarantien. Disse produktene er beregnet for hagestuer og skal ikke brukes som en del av husets ytterfasade. Det kan derfor forekomme noe vanninntrenging, for eksempel ved kraftig vind i kombinasjon med nedbør.

INFO (FI)

Onnittelut uudesta kiinteästä elementistäsi!

Tämä elementti on meidän alusta alkaen kehittämämme. Meillä on monien vuosien kokemus ulkokäyttöön tarkoitettujen elementtien kehittämisestä ja valmistuksesta. Huolellinen asennus varmistaa, että voit nauttia tuotteesta monien vuosien ajan. Toivomme ja uskomme, että tulet olemaan siihen erittäin tyytyväinen.

Suosittelemme, että asennuksessa on mukana kaksi henkilöä. Näin asennus sujuu sekä helpommin että mukavammin.

VINKKEJÄ ASENNUKSEEN

• Jos käytät ruuvinväännintä, käytä tasaista ja alhaista kierrosnopeutta. Jos olet epävarma, käytä tavallista ruuvimeisseliä.

• Elementin ympärille tarvittava tiivistysmateriaali ei sisälly toimitukseen. Tiivistä elementin ympäristö tarkoitukseen sopivalla tavalla, esimerkiksi saumausmassalla.

• Asennusvara (karmin ja seinän välinen rako) voi vaihdella elementin asennuspaikan mukaan. Käytä asennuspaloja tai kiiloja, jotta elementti saadaan suoraan ja alumiinikarmi ei pääse taipumaan.

HOITO-OHJEET

Puhdista profiilit miedolla puhdistusaineella. Älä käytä öljypohjaisia liuottimia, kuten bensiiniä tai lakkabensiiniä.

Kumitiivisteiden hoito - myös kumitiivisteet tarvitsevat säännöllistä hoitoa. Käsittele ne silikonittomalla kuminhoitoaineella. Näin kumitiivisteet säilyvät hyväkuntoisina ja mustina monien vuosien ajan.

TAKUUT

5 vuoden tuotetakuu ostopäivästä alkaen.

5 vuoden eristyslasitakuu valmistuspäivästä alkaen (valmistuspäivä on merkitty lasielementtiin).

Takuut ovat voimassa vain, jos elementti on asennettu ja sitä on huollettu asennusohjeen mukaisesti. Tuotetakuu kattaa materiaali- tai valmistusvirheestä johtuvan viallisen tuotteen korjaamisen tai korvaamisen. Eristyslasitakuu koskee lasielementin sisäpuolelle muodostuvaa kondenssia, joka johtuu ilman pääsystä lasien väliin. Rikkoutunut tai haljennut lasi ei kuulu tuotetakuun piiriin. Nämä tuotteet on tarkoitettu lasiterasseihin, eikä niitä saa käyttää rakennuksen ulkoseinän osana. Tämän vuoksi esimerkiksi voimakkaan tuulen ja sateen yhteydessä voi esiintyä jonkin verran veden tunkeutumista.

INFORMATION (DK)

Tillykke med dit nye udestueelement!

Dette element er udviklet fra bunden af os. Vi har mange års erfaring med udvikling og produktion af elementer til udendørs brug. Vær omhyggelig med monteringen, så får du et produkt, du kan have glæde af i mange år fremover. Vi håber og tror, at du bliver rigtig godt tilfreds.

Vi anbefaler, at I er to personer om monteringen – det gør arbejdet både nemmere og sjovere.

TIPS TIL MONTERING

• Hvis du bruger en skruemaskine, skal du skrue med en jævn og lav hastighed. Er du i tvivl, så brug en skruetrækker.

• Tætning omkring elementet medfølger ikke. Tætn på egnet vis, f.eks. med fugemasse.

• Monteringsfugen (mellemrummet mellem karm og væg) kan variere afhængigt af, hvor elementet monteres. Brug klodser/kiler for at sikre, at elementet monteres lige, og for at undgå at bøje aluminiumskarmen.

VEDLIGEHOLDELSE

Rengør profilerne med et mildt rengøringsmiddel. Brug ikke petroleumsbaserede opløsningsmidler som benzin eller mineralsk terpentin. Vedligeholdelse af gummi – gummi kræver som alt andet vedligeholdelse. Behandl gummiet med et silikonefrit gummiplejemiddel. Det hjælper med at holde gummiet pænt og sort i mange år.

GARANTI

5 års produktgaranti fra købsdatoen.

5 års termorudegaranti fra produktionsdatoen (stemplet i rudekassetten).

Garantierne gælder kun, hvis elementet er monteret og vedligeholdt i henhold til monteringsvejledningen. Garantien omfatter reparation eller udskiftning af et defekt produkt, når fejlen skyldes materiale- eller fabrikationsfejl. Termorudegarantien dækker kondens i rudekassetten, som skyldes, at der er trængt luft ind mellem glassene. Knust eller revnet glas er ikke omfattet af produktgarantien. Da disse produkter er beregnet til udestuer og ikke må anvendes som en del af husets yderfacade, kan der forekomme en vis vandindtrængning, f.eks. ved kraftig vind i kombination med nedbør.

INFORMATION (UK)

Congratulations on your new glazed unit!

This glazed unit has been designed and developed entirely by us. We have many years of experience in developing and manufacturing glazed units for outdoor use. Make sure the unit is installed correctly, and you will have a product to enjoy for many years to come. We hope and believe that you will be very pleased with your new glazed unit. We recommend having two people carry out the installation – it makes the job both easier and more enjoyable.

INSTALLATION TIPS

• If using a power screwdriver, drive the screws at a steady, low speed. If in doubt, use a manual screwdriver.

• Sealant around the glazed unit is not included. Seal around the unit using a suitable sealant.

• The installation gap between the frame and the wall may vary depending on where the unit is installed. Use packers or wedges to ensure that the frame is straight and level and to prevent the aluminium frame from bending.

CARE AND MAINTENANCE

Clean the profiles using a mild detergent. Do not use petroleum-based solvents such as petrol or white spirit.

Rubber seals – like all materials, rubber seals require some maintenance. Treat them with a silicone-free rubber care product to keep them in good condition and looking black for many years.

WARRANTIES

5-year product warranty from the date of purchase.

5-year insulating glass unit (IGU) warranty from the date of manufacture (stamped on the sealed glass unit).

The warranties are valid only if the glazed unit has been installed and maintained in accordance with these installation instructions. The product warranty covers the repair or replacement of a defective product where the defect is due to faulty materials or workmanship. The insulating glass unit warranty covers condensation inside the sealed glass unit caused by failure of the seal allowing air to enter between the panes. Broken or cracked glass is not covered by the product warranty. These products are intended for use in conservatories and must not be used as part of the external facade of a house. Some water ingress may therefore occur in certain weather conditions, for example during heavy rain combined with strong winds.

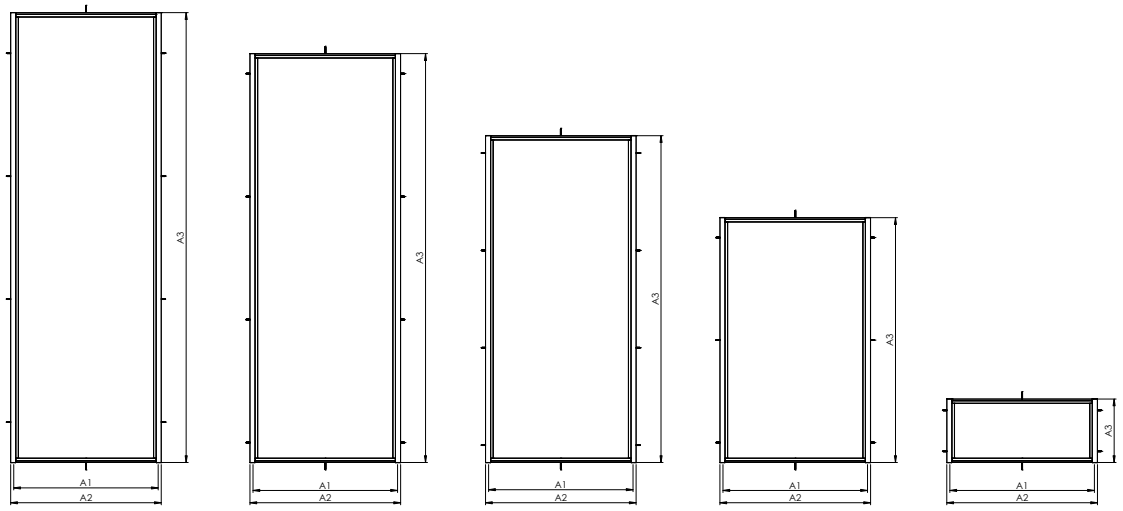

	Inbyggnadsbredd/ Innbyggingsbredde / Asennusleveys / Indbygningsbredde A1 (mm)	Ytterbredd / Ytre bredde / Ulkoleveys / Udvendig bredde A2 (mm)	Höjd / Høyde / Korkeus / Højde A3 (mm)
överljus/overlys/yläikkuna/overvindue/toplight	805	835	310
överljus/overlys/yläikkuna/overvindue/toplight	905	935	310
fönsterhöjd/vindu/ ikkuna/vindue/window	805	835	1195
fönsterhöjd/vindu/ ikkuna/vindue/window	905	935	1195
dörrhöjd (lägre)/ dørhøyde/ovenkorkeus/ dørhøjde/door height	805	835	1595
dörrhöjd (lägre)/ dørhøyde/ovenkorkeus/ dørhøjde/door height	905	935	1595
dörrhöjd/dørhøyde/ ovenkorkeus/ dørhøjde/ door height	705	735	1995
dörrhöjd/dørhøyde/ ovenkorkeus/ dørhøjde/ door height	805	835	1995
dörrhöjd/dørhøyde/ ovenkorkeus/ dørhøjde/ door height	905	935	1995
dörrhöjd/dørhøyde/ ovenkorkeus/ dørhøjde/ door height	1005	1035	1995
dörrhöjd/dørhøyde/ ovenkorkeus/ dørhøjde/ door height	1105	1135	1995
dörrhöjd/dørhøyde/ ovenkorkeus/ dørhøjde/ door height	1205	1235	1995

VERKTYG/VERKTØY/TYÖKALUT/VÆRKTØJ/TOOLS

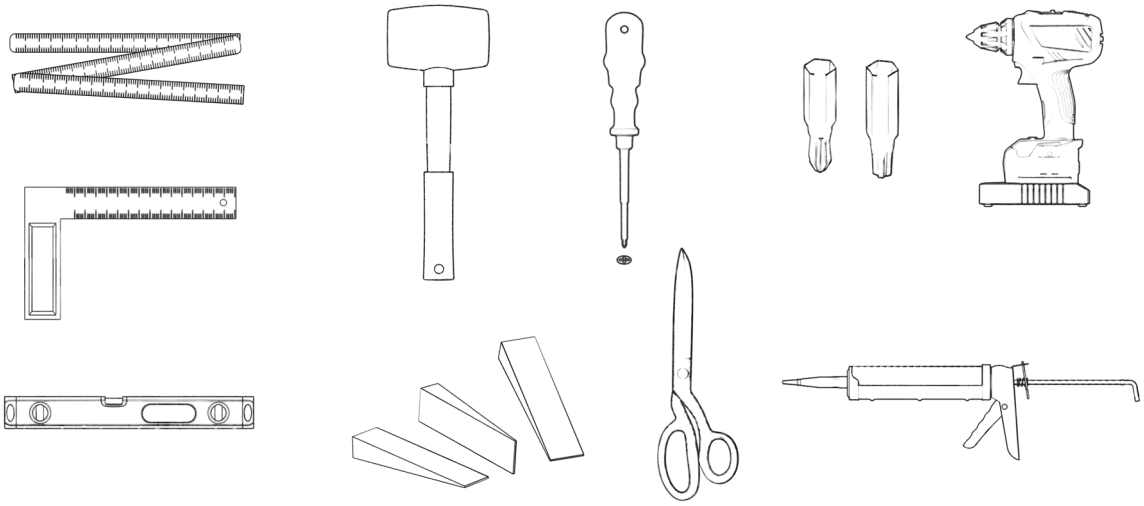

MONTERINGSDELAR/MONTERINGSDELER/ ASENNUSOSAT/ MONTERINGDELE/INSTALLATION PARTS

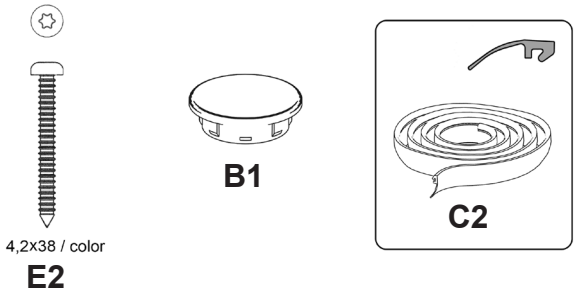

DROPPBLECK/DRYPPKANT/ TIPPAPELTI/DRIPBLEK/ DRIP EDGE

TILLVAL/TILVALG/LISÄVARUSTE/OPTIONAL

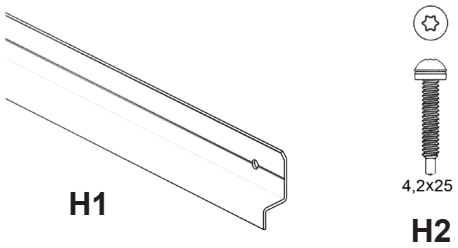

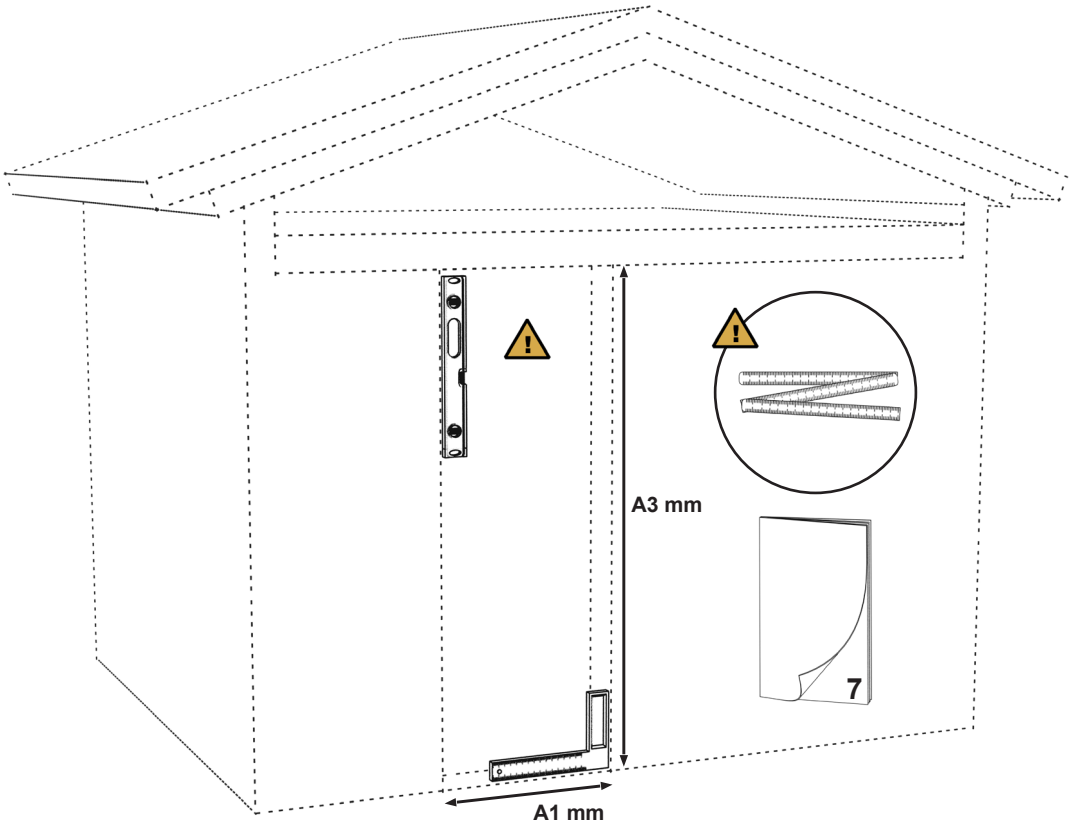

2

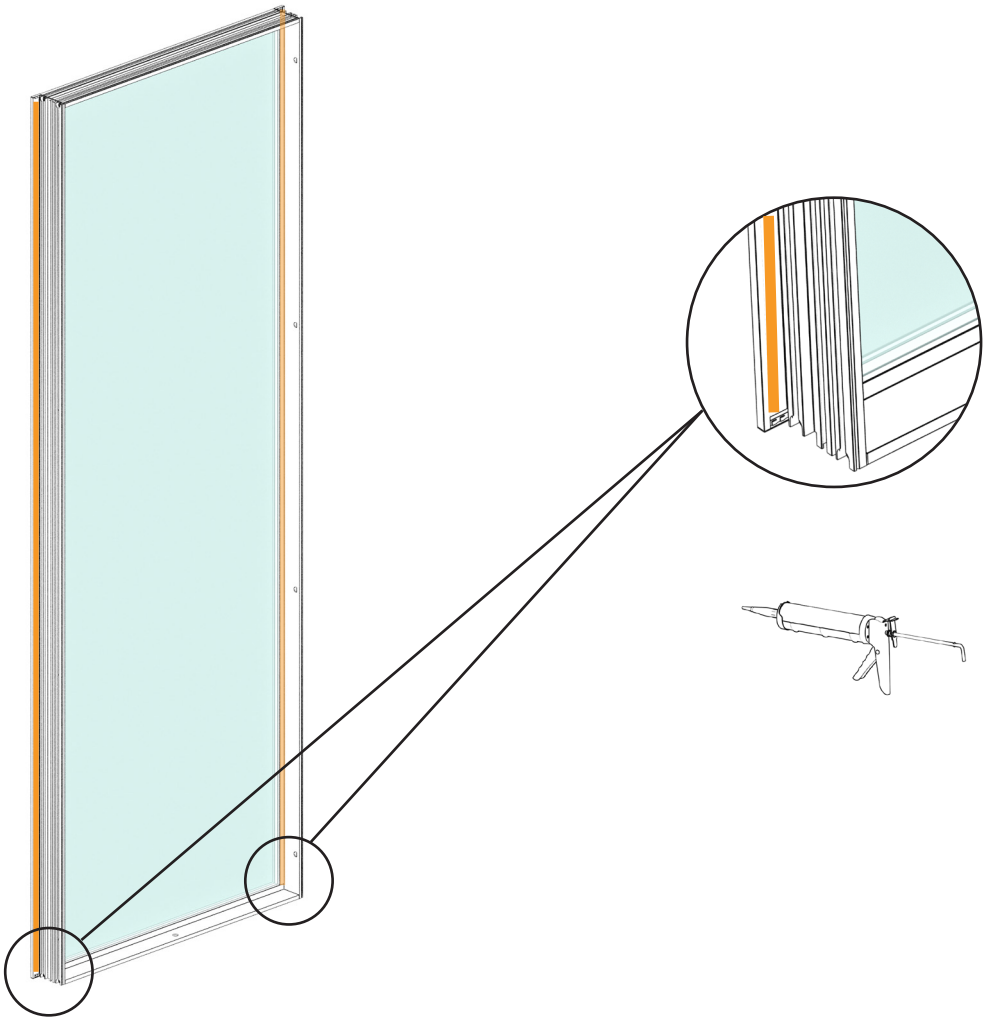

3

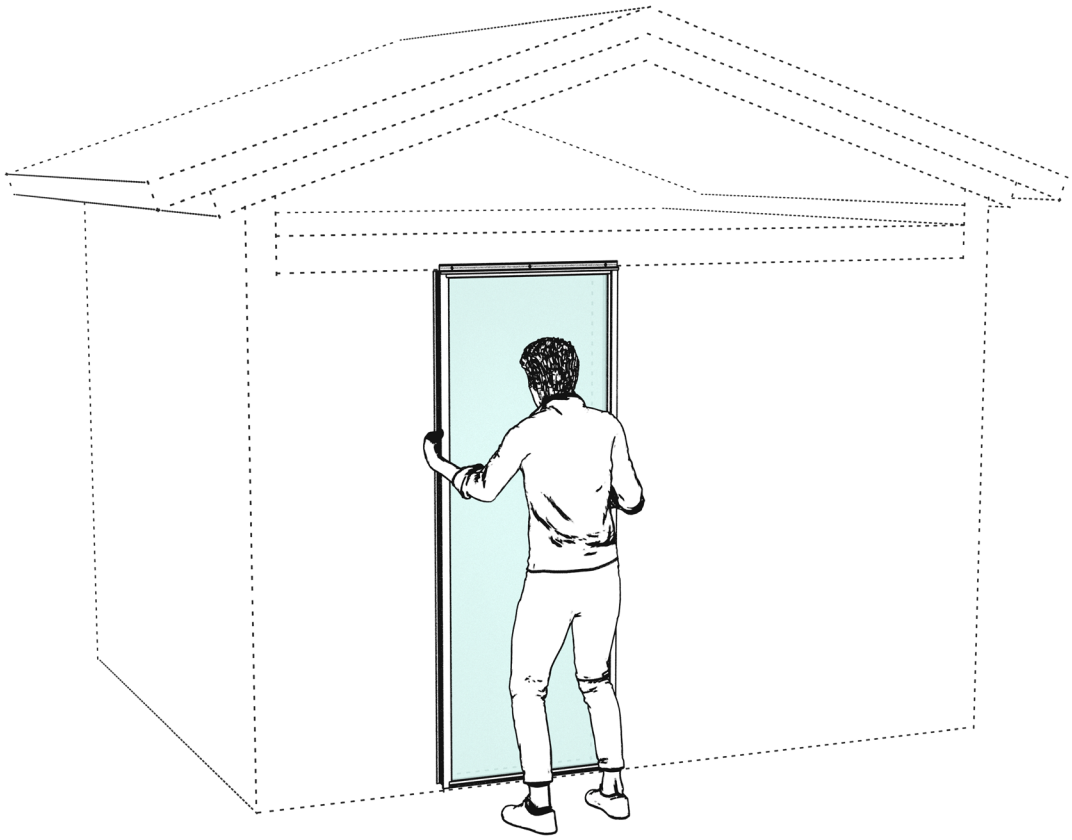

4

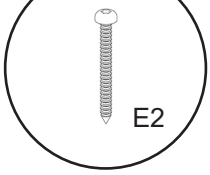

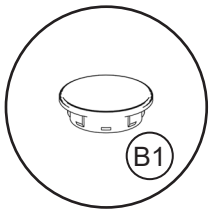

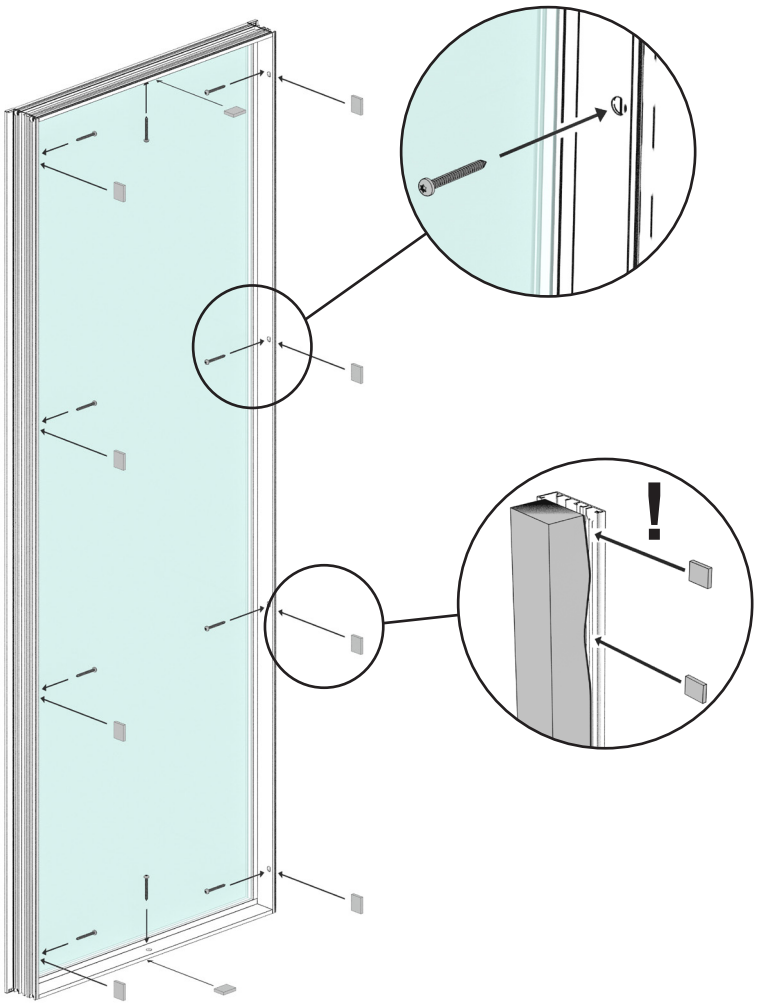

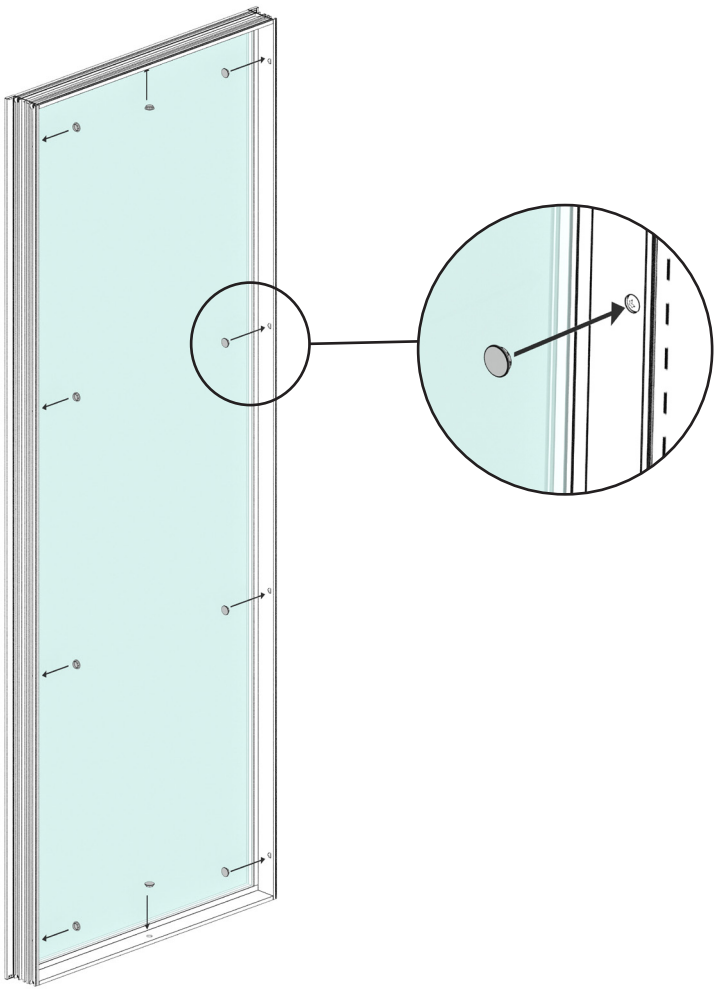

5

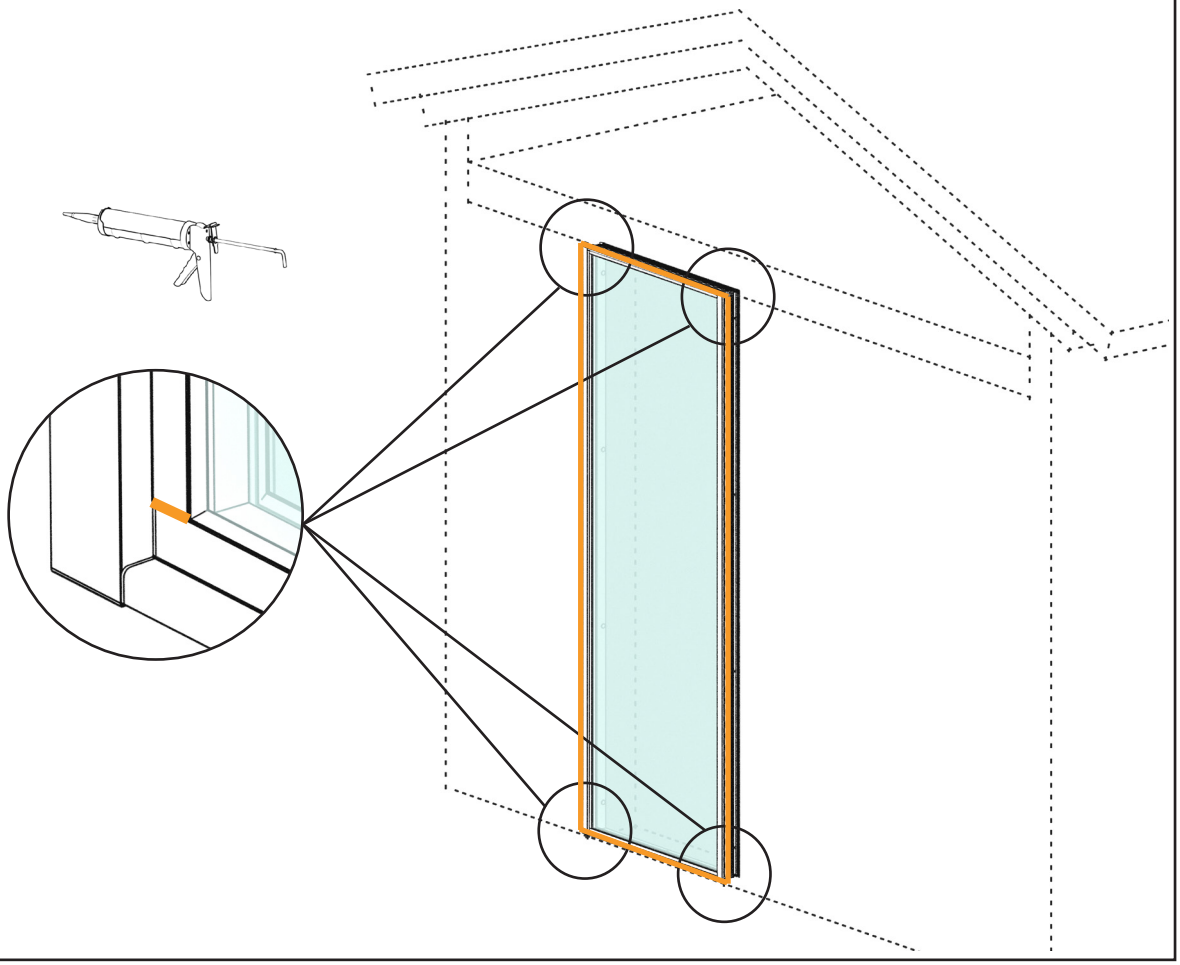

6

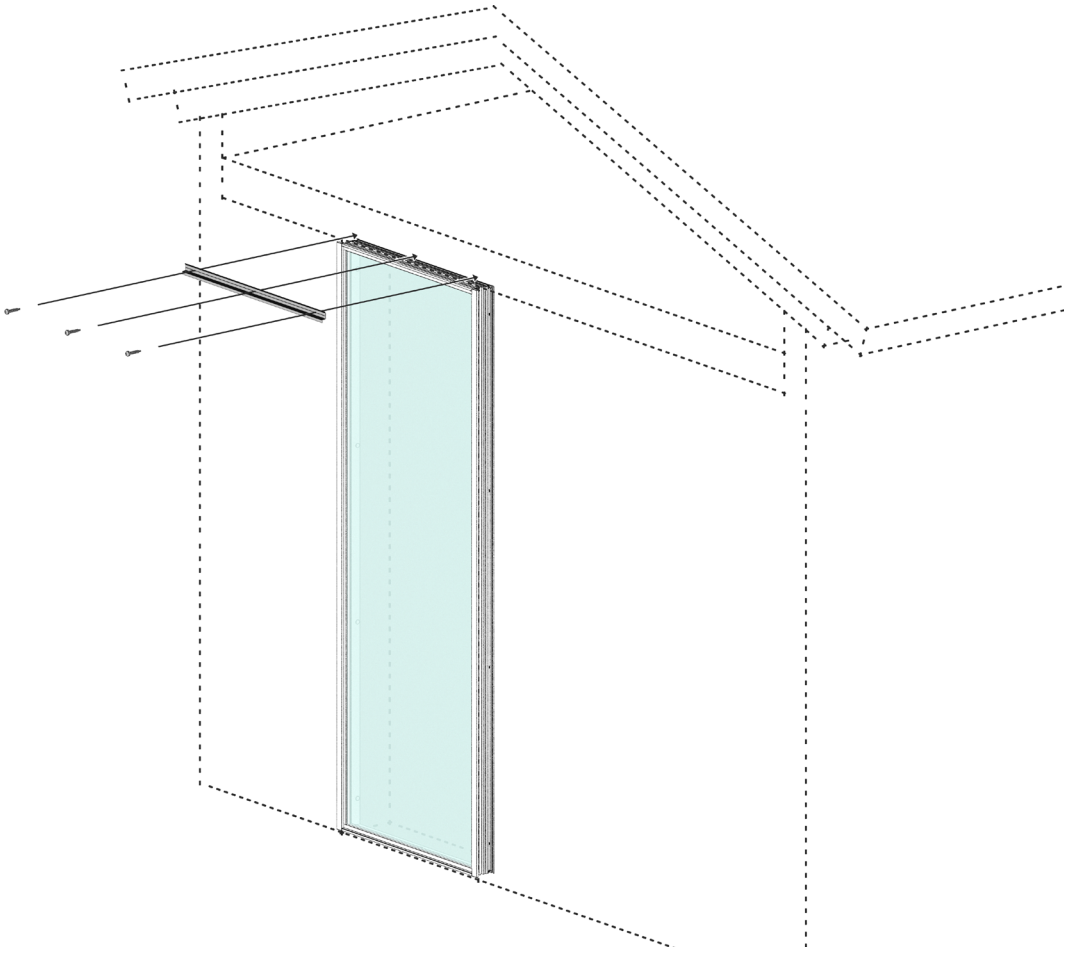

7

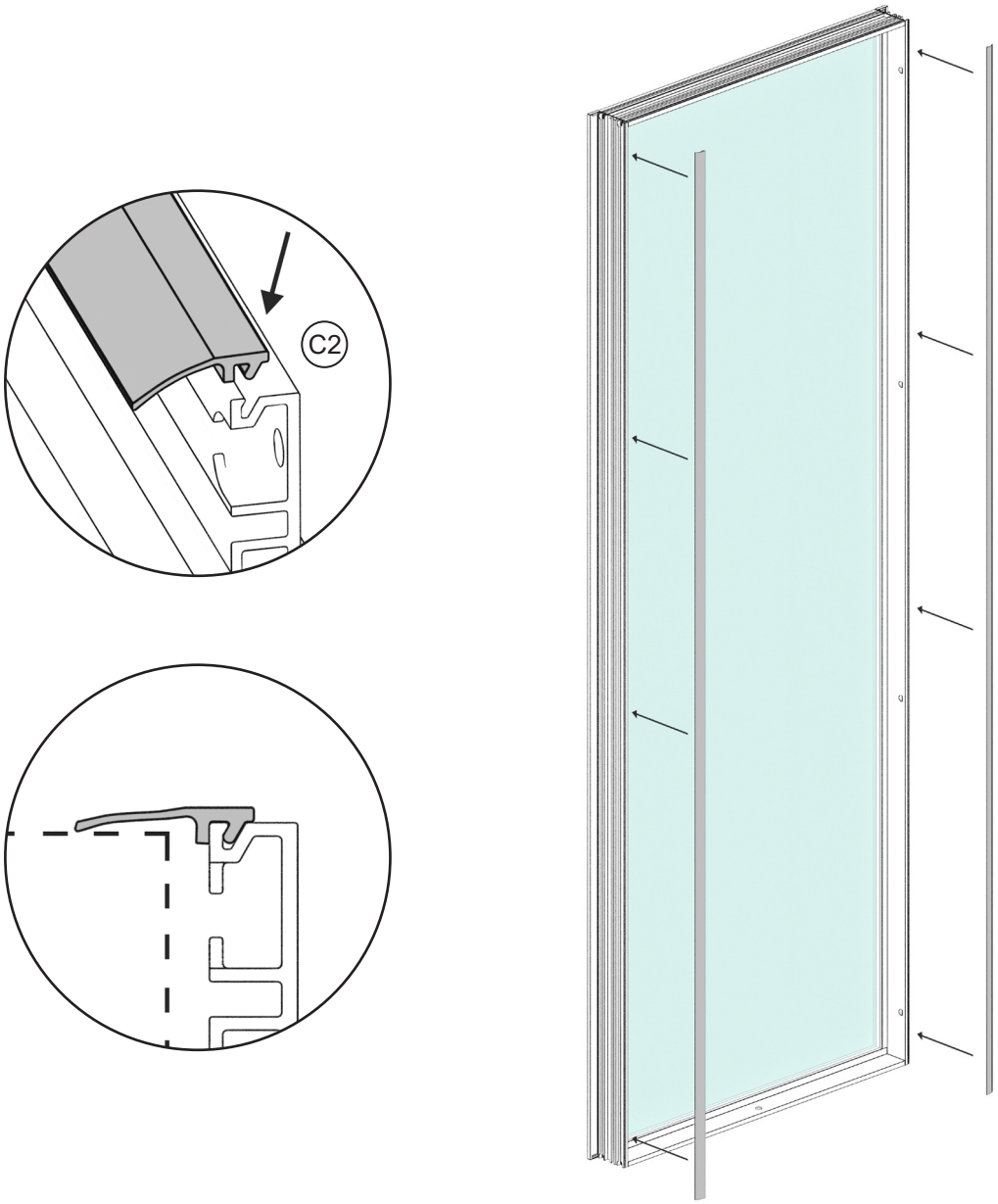
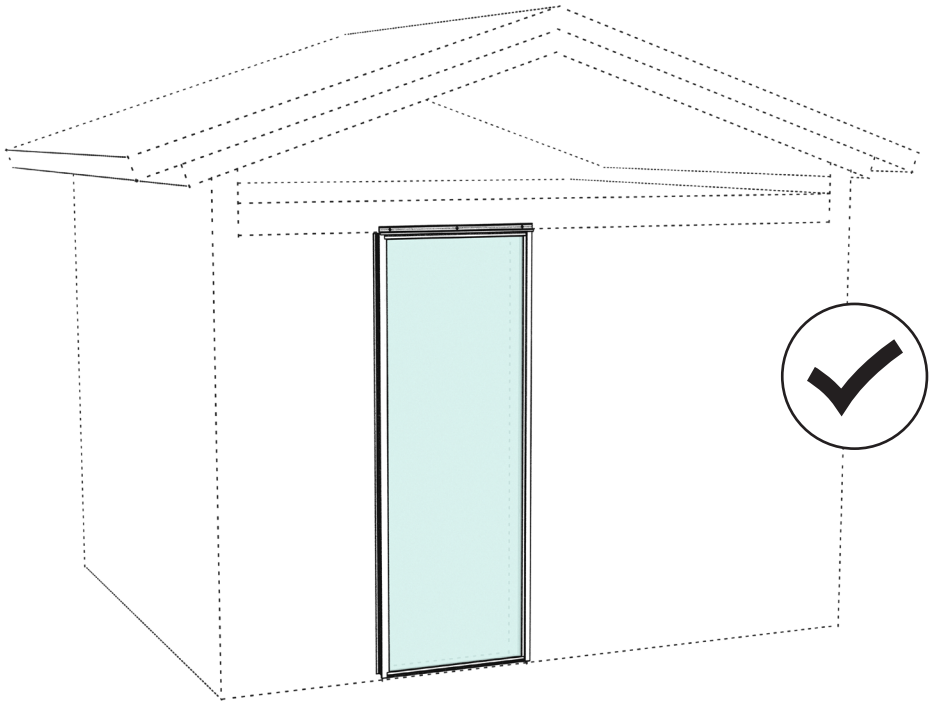
8