FLEX

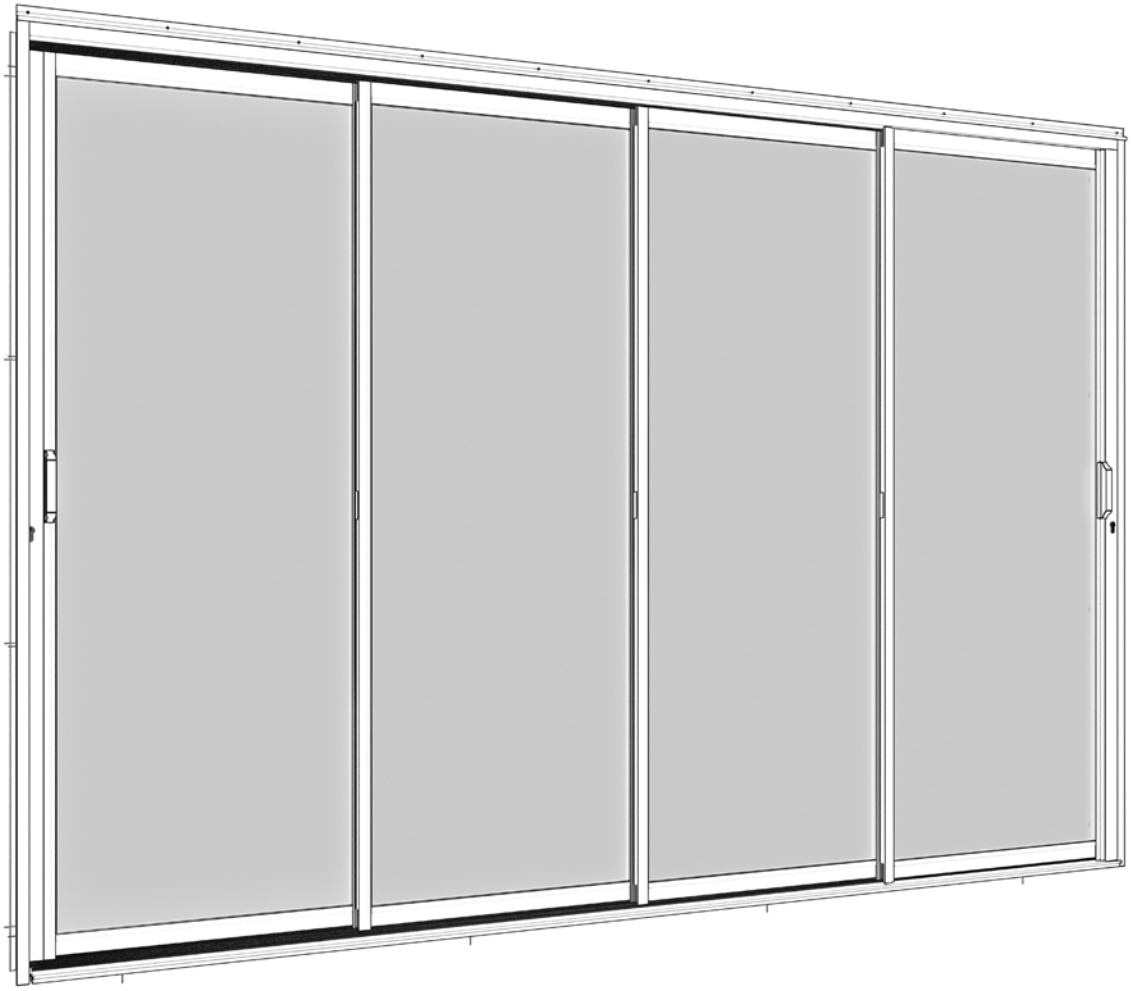

SE - MANUAL SKJUTPARTIER
NO - HÅNDBOK SKYVEPARTIER
FI - LIUKUOVIJÄRJESTELMIEN KÄYTTÖOHJE
DK - MANUALE SKYDEDØRSPARTIER
UK - MANUAL SLIDING DOOR SYSTEMS

ART.NR PRT001 DOC.NR: MI-0110 A

Skånska Byggvaror
EN DEL AV BYGGMAX

GRØNT FOKUS
EN DEL AV BYGGMAX

nordrum
OSA BYGGMAX-KONSERNIA

INFORMATION (SE)

Grattis till ditt nya skjutparti!

Detta skjutparti är utvecklat från grunden av Skånska Byggvaror. Vi har 20 års erfarenhet av att utveckla och tillverka skjutdörrar för utomhusbruk. Var noga med monteringen så kommer du ha en produkt av att njuta av i många år framöver. Vi hoppas och tror att du kommer bli väldigt nöjd.

Var gärna två personer vid montering, det blir både enklare och roligare då.

TIPS VID MONTERING

- Montering av karm måste vara rakt. Använd ett långt vattenpass och se till att alla hörn blir 90 grader. Annars kan luckorna gå ojämnt och du riskerar att det inte blir tätt.
- Om skruvdragare används - skruva med ett jämt och lågt varv. Använd lämpligt smörjmedel på skruvarna för minska friktion.
- Tätning runt parti ingår ej. Täta på lämpligt sätt med exempelvis fog.
- Ställplatsen (springa mellan karm och vägg) kan variera beroende var partiet monteras. Klossar/kilar ska användas för att få det rakt och för att undvika att man böjer aluminium karmen.
- Spritpenna medföljer för att täcka kapsnitt.
- Vid behov av justering vid låsning använd brickor bakom slutbleck för önskad tröghet

SKÖTSELRÅD

Dammsug spåren regelbundet. Rengör profiler med milt rengöringsmedel. Använd ej petroleumbaserade lösningsmedel som bensin eller lacknafta.

Gummi underhåll - gummi behöver som allt annat underhållas. Behandla med en silikonfri gummibehandling. Då kommer gummit att hålla sig fräscht och svart i många år.

GARANTIER

5 år Produktgaranti från inköpsdatum.
5 år Isolerglasgaranti från tillverkningsdatum (stämplat i kassetten).

Garantierna gäller endast om partiet monterats och underhållits enligt monteringsanvisningen. Garantin gäller reparation eller ersättning av felaktig produkt på grund av material- eller fabrikationsfel.

Isolerglasgarantin gäller mot kondens i glaskassetten på grund av att luft kommit in mellan glasen. Trasigt eller sprucket glas omfattas ej av produktgarantin.

Då dessa produkter är avsedda för uterum och ej får användas i ytterfasad på hus, så kan visst läckage vid t ex kraftig vind i kombination med nederbörd förekomma.

FELSÖKNING

Om dörrarna inte tätar ordentligt mot karmsidorna eller mot varandra, kontrollera följande. Väg bottenrälsen med ett långt vattenpass. Det är mycket viktigt att bottenprofilen är i våg. Kila under vid behov.

Det är också viktigt att bottenrälsen inte vridit sig på grund av ett ojämnt underlag. Detta kontrollerar du genom att ha alla dörrar framför varandra och skjuter dem tillsammans längs rälsens längd. Sidoprofilerna ska då följa varandra hela vägen.

Om de börjar luta från varandra inbördes ligger rälsen inte rakt och måste åtgärdas med kilar. Skulle inget av detta hjälpa, kontrollera att dörrarna är raka. Detta görs enklast genom att kryssmäta diagonalen på båda håll. De båda diagonalerna ska vara lika långa. Om inte, lossa karm och se till att det blir rakt. Kontrollmät igen.

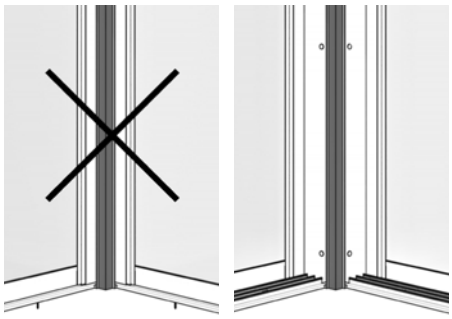

OBS! Vi rekommenderar att vid hörn montera luckor i yttre spår

INFORMASJON (NO)

Gratulerer med ditt nye skyveparti!

Dette skyvepartiet er utviklet helt fra grunnen av. I Grønt Fokus har vi lang erfaring med å utvikle og produsere skyvedører for utendørs bruk. Er du nøye med monteringen får du et produkt du kan ha glede av i mange år fremover. Vi håper og tror at du blir svært fornøyd.

Det er en fordel å være to personer ved monteringen. Det blir både enklere og hyggeligere.

TIPS VED MONTERING

- Montering av karm må være rett. Bruk et langt vater og sørg for at alle hjørner er 90 grader. Hvis ikke kan dørene gå ujevnt, og du risikerer at det ikke blir tett.
- Hvis du bruker drill, må du skru med jevnt og lavt turtall. Bruk egnet smøremiddel på skruene for å redusere friksjon.
- Tetting rundt partiet er ikke inkludert. Tett på egnet måte, for eksempel med fugemasse.
- Avstanden mellom karm og vegg kan variere avhengig av hvor partiet monteres. Klosser/kiler skal brukes for å få det rett og unngå at aluminiumkarmen bøyes.
- Tusj følger med for å dekke kappsnitt.
- Ved behov for justering ved låsing kan skiver brukes bak sluttstykket for ønsket motstand.

VEDLIKEHOLD

Støvsug sporene regelmessig. Rengjør profiler med mildt rengjøringsmiddel. Ikke bruk petroleumsbaserte løsemidler som bensin eller tynner.

Gummi vedlikehold – gummi trenger vedlikehold. Behandle med en silikonfri gummipleie. Dette holder gummien frisk og svart i mange år.

GARANTIER

5 års produktgaranti fra kjøpsdato.
5 års isolerglassgaranti fra produksjonsdato (stemplet i kassetten).

Garantiene gjelder kun dersom produktet er montert og vedlikeholdt i henhold til monteringsanvisningen. Garantien gjelder reparasjon eller erstatning av defekt produkt på grunn av material- eller produksjonsfeil.

Isolerglassgarantien gjelder mot kondens inne i glasskassetten som følge av at luft har kommet inn mellom glassene. Skadet eller sprukket glass omfattes ikke av produktgarantien.

Da disse produktene er beregnet for hagestuer og ikke skal brukes i ytterfasade på hus, kan visse lekkasjer forekomme ved for eksempel kraftig vind kombinert med nedbør. Det er derfor viktig å behandle rommet bak skyvedørene som et uterom!

FEILSØKING

Hvis dørene ikke tetter ordentlig mot karmens sider eller mot hverandre, kontroller følgende. Vatre bunnskinnen med et langt vater. Det er svært viktig at bunnprofilen er i vater. Kil under ved behov.

Det er også viktig at bunnskinnen ikke har vridd seg på grunn av ujevnt underlag. Dette kontrolleres ved å samle alle dørene foran hverandre og skyve dem samlet langs hele skinnen. Sideprofilene skal da følge hverandre hele veien.

Hvis dørene begynner å helle fra hverandre, ligger skinnen ikke rett og må justeres med kiler. Hvis ingen av disse tiltakene hjelper, kontroller at dørene er rette. Dette gjøres enklest ved å kryssmåle diagonalen begge veier. Diagonalene skal være like lange. Hvis ikke, løsne karmen og juster til den blir rett. Kontroller på nytt.

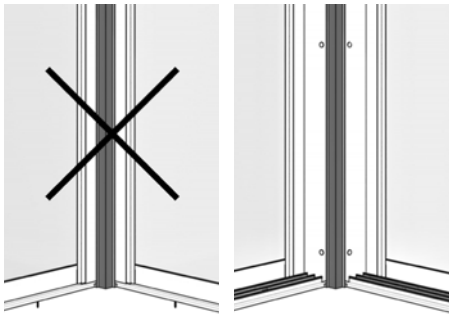

OBS! Vi anbefaler å montere dører i ytre sporet ved hjørneløsninger.

INFO (FI)

Onnittelut uudesta liukuovestasi!

Tämä liukuovijärjestelmä on alusta asti Nordrumin kehittämä. Meillä on 20 vuoden kokemus ulkokäyttöön tarkoitettujen liukuovien suunnittelusta ja valmistuksesta. Huolellinen asennus takaa, että voit nauttia tuotteesta monta vuotta. Toivomme ja uskomme, että olet erittäin tyytyväinen.

Asennuksessa on hyvä olla kaksi henkilöä. Se tekee työstä helpompaa ja sujuvampaa.

ASENNUSVINKIT

- Karmien on oltava suorassa. Käytä pitkää vatupassia ja varmista, että kaikki kulmat ovat 90 astetta. Muuten ovet voivat liikkua epätasaisesti ja eivät ole tiiviit.
- Jos käytät ruuvinväännintä, ruuvaa tasaisella ja matalalla kierrosluvulla. Käytä sopivaa voiteluainetta ruuveihin kitkan vähentämiseksi.
- Tiivistys oven ympärillä ei sisälly toimitukseen. Tiivistä sopivalla tavalla, esimerkiksi ulkokäyttöön soveltuvalla saumausmassalla.
- Karmien ja seinän välinen rako voi vaihdella asennuspaikan mukaan. Käytä kiiloja suoristamiseen ja varmista että alumiinikarmit eivät taivu kiilauksen takia.
- Mukana tulevaa tussia käytetään katkaisukohtien peittämiseen.
- Tarvittaessa voit säätää lukituksen toimintaa laittamalla prikkoja vastaraudan taakse.

HOITO-OHJEET

Imuroi urat säännöllisesti. Puhdista profiilit miedolla puhdistusaineella. Älä käytä vahvoja liuotinaineita, kuten lakkabensiiniä.

Kumin huolto – kumi tarvitsee hoitoa. Käsittele silikonittomalla kuminhoitoaineella. Näin kumi pysyy hyväkuntoisena ja mustana useita vuosia.

TAKUU

5 vuoden tuotetakuu ostopäivästä.
5 vuoden eristyslasitakuu valmistuspäivästä (merkitty lasikasettiin).

Takuut ovat voimassa vain, jos tuote on asennettu ja huollettu asennusohjeen mukaisesti. Takuu koskee materiaali- ja valmistusvirheitä.

Eristyslasitakuu kattaa kosteuden pääsyn lasielementin sisään, joka johtuu ilman pääsystä lasien väliin. Rikkoutunut tai haljennut lasi ei kuulu tuotetakuuseen.

Tuote on tarkoitettu käytettäväksi terasseilla ja viherhuoneissa, eikä sitä saa asentaa korvaamaan rakennuksen ulkoseinää. Voimakas tuuli ja sateet voivat aiheuttaa satunnaista vuotoa.

VIANETSINTÄ

Jos ovet eivät tiivisty kunnolla karmiin tai toisiinsa, tarkista seuraavat asiat. Tarkista ensin, että alaprofiili on täysin suorassa pitkällä vatupassilla. Tarvittaessa käytä kiiloja.

On myös tärkeää varmistaa, ettei alaprofiili ole kiertynyt epätasaisen alustan vuoksi. Tarkista tämä työntämällä kaikki ovet yhdessä koko kiskon matkalta. Sivuprofiilien tulee pysyä linjassa koko liikkeen ajan.

Jos ovet alkavat kallistua eri suuntiin, kisko ei ole suorassa ja sitä on säädettävä kiiloilla. Jos mikään näistä ei auta, tarkista ovien suoruus mittaamalla ristimitta molempiin suuntiin. Diagonaalien tulee olla yhtä pitkät. Jos eivät ole, löysää karmia ja suorista. Tarkista mitta uudelleen.

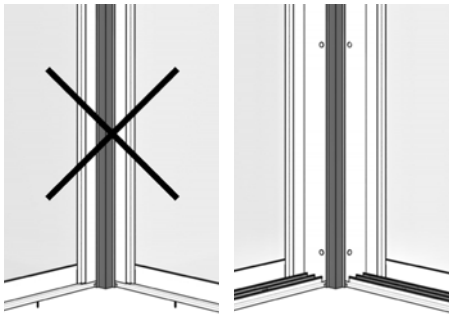

Huom! Suosittelemme asentamaan ovet ulommaiseen uraan kulmaratkaisuissa.

INFORMATION (DK)

Tillykke med dit nye skydedørsparti!

Dette skydedørsparti er udviklet fra bunden af Skånska Byggvaror. Vi har 20 års erfaring med at udvikle og producere skydedøre til udendørs brug. Vær omhyggelig under monteringen, så får du et produkt, du kan glæde dig over i mange år. Vi håber og tror, at du bliver meget tilfreds.

Det anbefales, at I er to personer ved montering. Det gør arbejdet både lettere og mere behageligt.

TIPS VED MONTERING

- Montering af karm skal være helt lige. Brug et langt vaterpas og sørg for, at alle hjørner er 90 grader. Ellers kan dørene køre ujævnt, og tætningen risikerer at blive utilstrækkelig.
- Hvis der bruges skruemaskine, så skru med jævn og lav hastighed. Brug egnet smøremiddel på skruerne for at reducere friktion.
- Tætning rundt om partiet medfølger ikke. Tæt efter behov, for eksempel med fugemasse.
- Afstanden mellem karm og væg kan variere afhængigt af monteringsstedet. Brug klodser/kiler for at få karmen helt lige og for at undgå at bøje aluminiumskarmen.
- En spritpen medfølger til at dække kapkanter.
- Ved behov for justering af låsning kan der anvendes skiver bag slutblikket for at opnå ønsket modstand.

VEDLIGEHOLDELSE

Støvsug sporene regelmæssigt. Rengør profilerne med et mildt rengøringsmiddel. Brug ikke petroleumsbaserede opløsningsmidler som benzin eller mineralsk terpentin.

Gummivedligeholdelse – gummi kræver pleje ligesom alt andet. Behandl med et silikonfrit gummiplejemiddel. Det holder gummiet pænt og sort i mange år.

GARANTIER

5 års produktgaranti fra købsdato.
5 års isolerglasgaranti fra produktionsdato (stemplet i glasset).

Garantierne gælder kun, hvis produktet er monteret og vedligeholdt i henhold til monteringsvejledningen. Garantien omfatter reparation eller udskiftning af defekt produkt som følge af materiale- eller produktionsfejl.

Isolerglasgarantien dækker kondens inde i glaskassetten, som skyldes, at luft er trængt ind mellem glassene. Ødelagt eller sprunget glas er ikke dækket af produktgarantien.

Da disse produkter er beregnet til udestuer og ikke må anvendes i husets facade, kan der forekomme en vis mængde utætheder ved for eksempel kraftig vind kombineret med nedbør.

FEJLFINDING

Hvis dørene ikke slutter tæt mod karmens sider eller mod hinanden, kontroller følgende:Vater bundskinnen med et langt vaterpas. Det er meget vigtigt, at bundprofilen ligger helt i vater. Brug kiler under om nødvendigt.

Det er også vigtigt, at bundskinnen ikke har drejet sig på grund af et ujævnt underlag. Dette kontrolleres ved at samle alle dørene foran hinanden og skubbe dem samlet langs hele skinnen. Sideprofilerne skal følge hinanden hele vejen.

Hvis dørene begynder at hælde væk fra hinanden, ligger skinnen ikke korrekt og skal justeres med kiler. Hvis ingen af disse tiltag hjælper, kontroller om dørene er lige. Det gøres bedst ved at krydsmåle diagonalerne begge veje. De to diagonaler skal være lige lange. Hvis ikke, løsnes karmen og rettes op. Kontrollér igen bagefter.

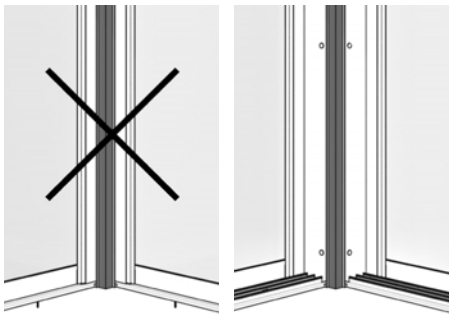

OBS! Vi anbefaler ved hjørnemontering at placere dørene i det yderste spor.

INFORMATION (UK)

Congratulations on your new sliding door system!

This sliding door system has been developed from the ground up by Skånska Byggvaror. We have 20 years of experience in designing and manufacturing sliding doors for outdoor use. Install the product carefully to ensure many years of enjoyment. We hope and believe that you will be very satisfied.

We recommend being two people during installation. It makes the work easier and smoother.

INSTALLATION TIPS

- The frame must be installed straight. Use a long spirit level and ensure that all corners are 90 degrees. Otherwise, the doors may run unevenly, and the system may not seal properly.
- If using a power screwdriver, screw at a steady and low speed. Apply suitable lubricant to the screws to reduce friction.
- Sealing around the system is not included. Seal appropriately with, for example, caulk.
- The gap between the frame and the wall may vary depending on where the system is installed. Use blocks/shims to straighten the frame and prevent the aluminium from bending.
- A marker pen is included to cover cut edges.
- If adjustment of the lock is needed, use washers behind the strike plate to achieve the desired resistance.

MAINTENANCE

Vacuum the tracks regularly. Clean the profiles with a mild detergent. Do not use petroleum-based solvents such as gasoline or mineral spirits.

Rubber maintenance – rubber requires upkeep. Treat the rubber with a silicone-free rubber care product. This keeps it fresh and black for many years.

WARRANTY

5-year product warranty from date of purchase.
5-year insulated glass warranty from date of manufacture (stamped in the cassette).

The warranties apply only if the product is installed and maintained according to the installation instructions. The warranty covers repair or replacement of defective products caused by material or manufacturing faults.

The insulated glass warranty covers condensation inside the glass unit caused by air entering between the panes. Broken or cracked glass is not covered by the productwarranty.

As these products are intended for conservatories and must not be used in a house's exterior façade, some leakage may occur during heavy wind combined with rain.

TROUBLESHOOTING

If the doors do not seal properly against the frame sides or against each other, check the following. Level the bottom track using a long spirit level. It is crucial that the bottom profile is perfectly level. Shim underneath if necessary.

It is also important that the bottom track has not twisted due to an uneven base. Check this by placing all doors together and sliding them along the entire track. The side profiles should follow each other all the way.

If the doors begin to tilt away from each other, the track is not straight and must be adjusted with shims. If none of this helps, check that the doors are straight by measuring the diagonals crosswise in both directions. Both diagonals must be the same length. If not, loosen the frame and straighten it. Measure again.

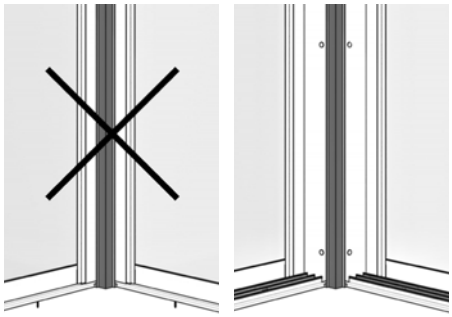

Note! We recommend installing the doors in the outer track when mounting in a corner.

SE A & H = Karmyttermått

NO A & H = Karmyttermålet

DK A & H = Karmydermålet

FI A & H = Karmin ulkomitta

GB A & H = Outer frame size

Kapning: Hitta rätt mått (1,2) - Kapa till (3)
Tilpassning: Find det korrekte mål (1,2) - Skaer ned till (3)
Tilpasning: Finn korrekt mål (1,2) - Kapp den til (3)
Leikkaus: Etsi oikeat mitat (1,2) - Leikkaa (3)
Cutting: Find correct measurements (1,2) - cut to (3)

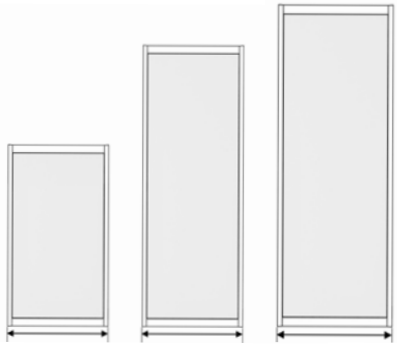

2

3

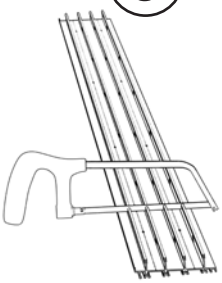

1

H: 1195 mm, 1995 mm, 2195 mm

A (mm)	725 mm	825 mm	925 mm	1025 mm	Levererad Läng (mm) Leveres m. lengde (mm) Toimituspituus (mm) Leveret længde (mm) Delivered length (mm)	Kapas till (mm) Kappes til (mm) Toimituspituus (mm) Skæres til (mm) Cut to (mm)
1505	2				1695	1495
1605	1	1			1695	1595
1705		2			1695	OK! 1695
1805		1	1		2095	1795
1905			2		2095	1895
2005			1	1	2095	1995
2105				2	2095	OK! 2095
2205	3				2495	2195
2305	2	1			2495	2295
2405	1	2			2495	2395
2505		3			2495	OK! 2495
2605		2	1		2795	2595
2705		1	2		2795	2695
2805			3		2795	OK! 2795
2905			2	1	3095	2895
3005			1	2	3095	2995
3105				3	3095	OK! 3095
2905	4				3295	2895
3005	3	1			3295	2995
3105	2	2			3295	3095
3205	1	3			3295	3195
3305		4			3295	OK! 3295
3405		3	1		3695	3395
3505		2	2		3695	3495
3605		1	3		3695	3595
3705			4		3695	OK! 3695
3805			3	1	4095	3795
3905			2	2	4095	3895
4005			1	3	4095	3995
4105				4	4095	OK! 4095

VERKTYG/VERKTØY/TYÖKALUT/VÆRKTØJ/TOOLS

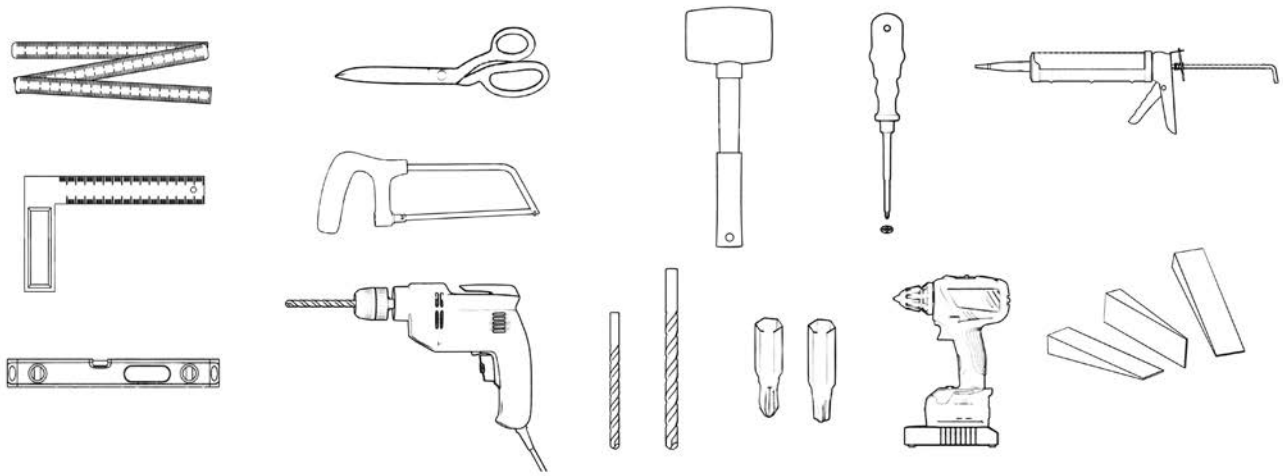

2-SPÅR/SPOR/URAA/TRACK

A1 A2 A3 A4

3-SPÅR/SPOR/URAA/TRACK

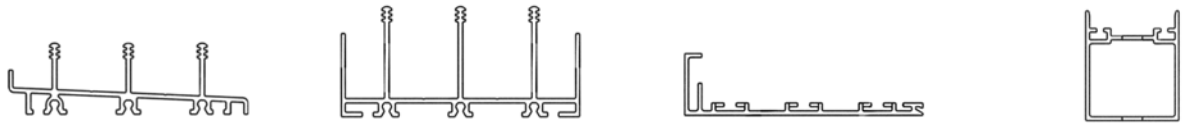

A1 A2 A3 A4

4-SPÅR/SPOR/URAA/TRACK

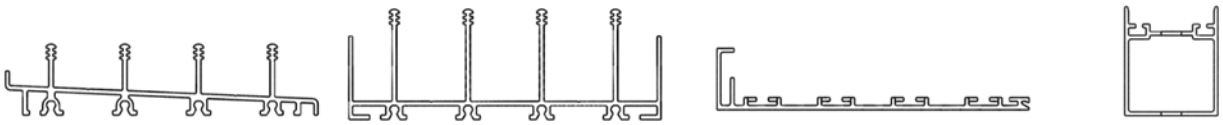

A1 A2 A3 A4

MONTERINGSDELAR/MONTERINGSDELER/ASENNUSOSAT/ MONTERINGDELE/INSTALLATION PARTS

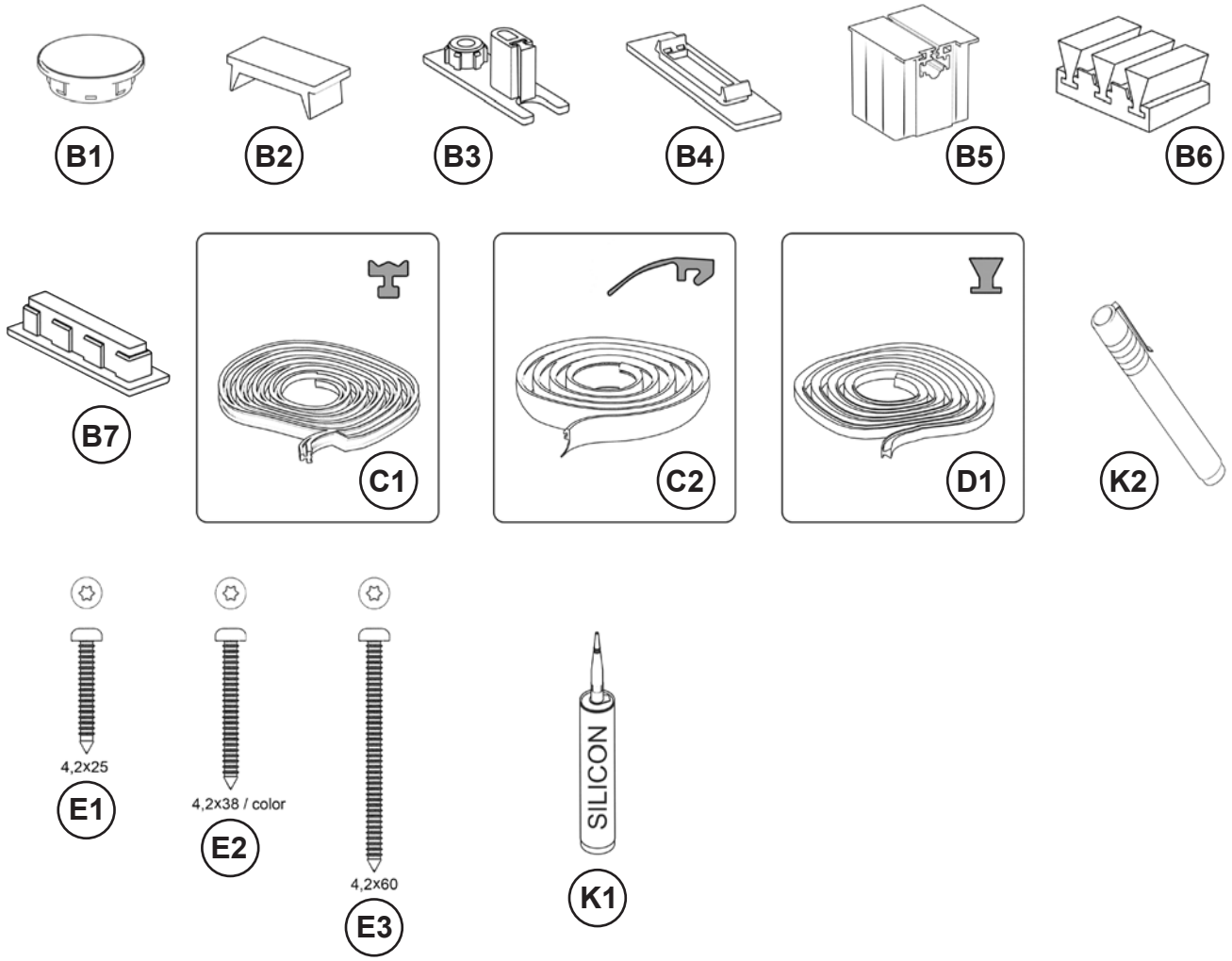

LÅS/LUKKO/LOCK

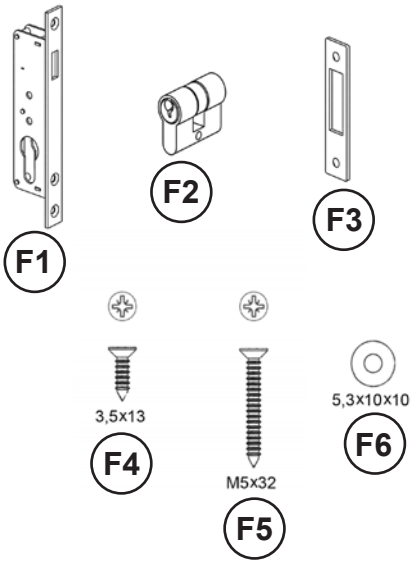

HANDTAG/HÅNDTAK/ KAHVA/HANDLE

Tillval/Tilvalg/Lisävaruste/Optional

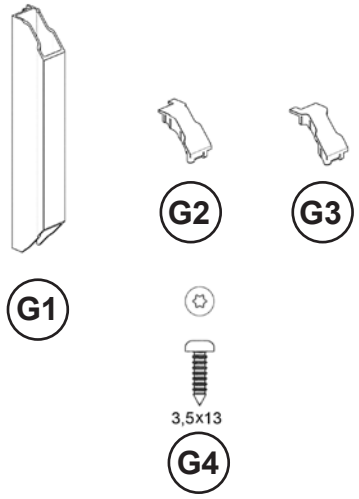

DROPPBLECK/DRYPPKANT/ TIPPAPELTI/DRIPBLEK/ DRIP EDGE

Tillval/Tilvalg/Lisävaruste/Optional

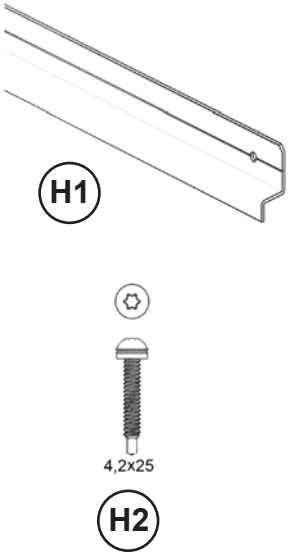

1

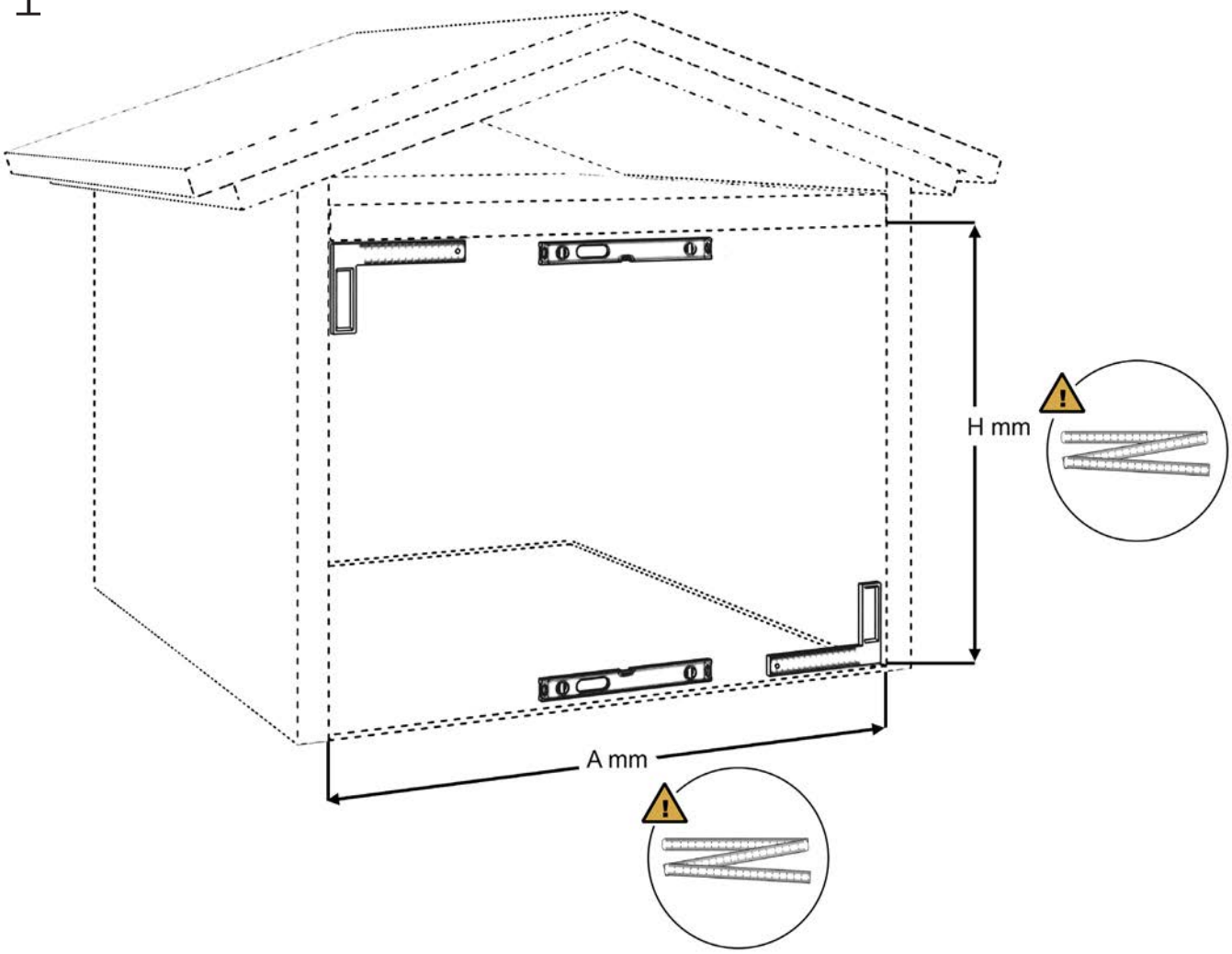

2

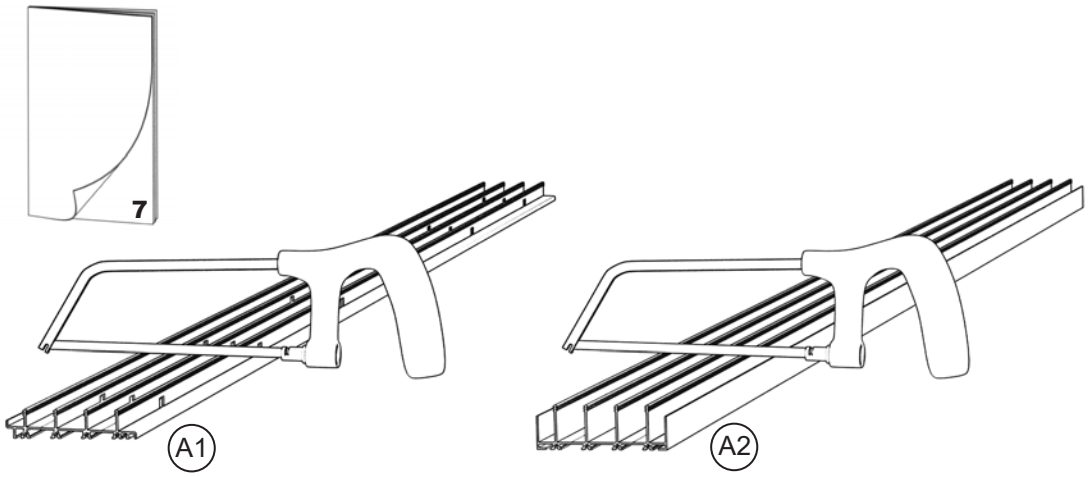

3

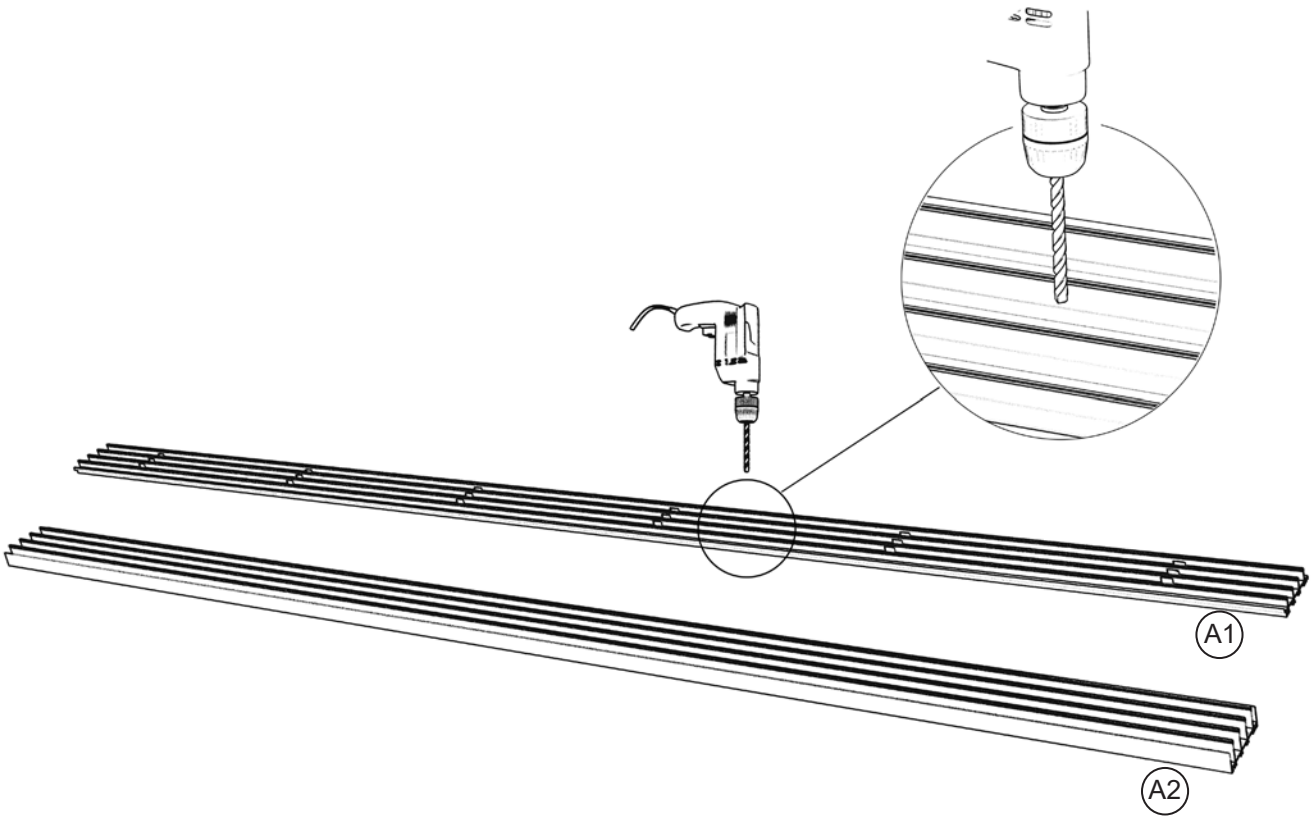
A1
A2

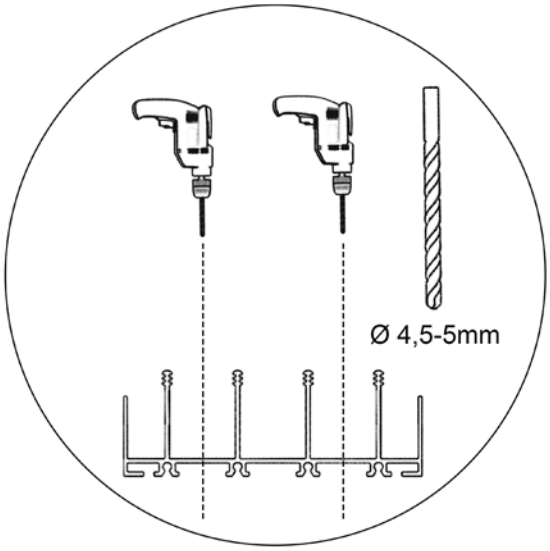
Ø 4,5-5mm

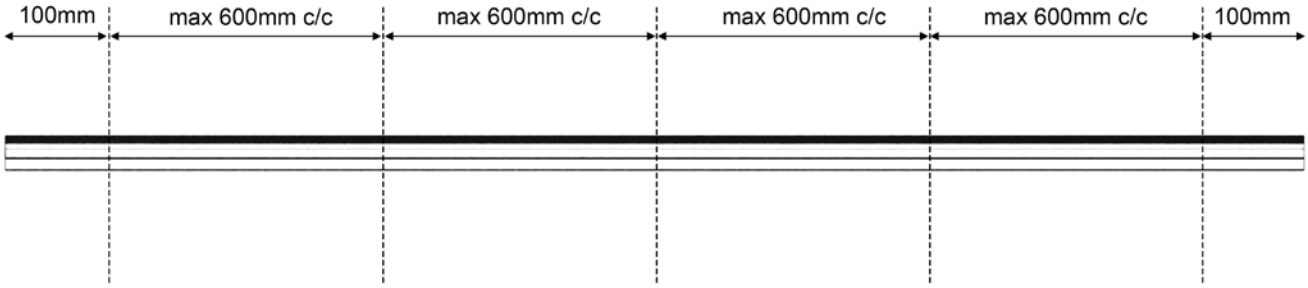
100mm
max 600mm c/c
max 600mm c/c
max 600mm c/c
max 600mm c/c
100mm

4

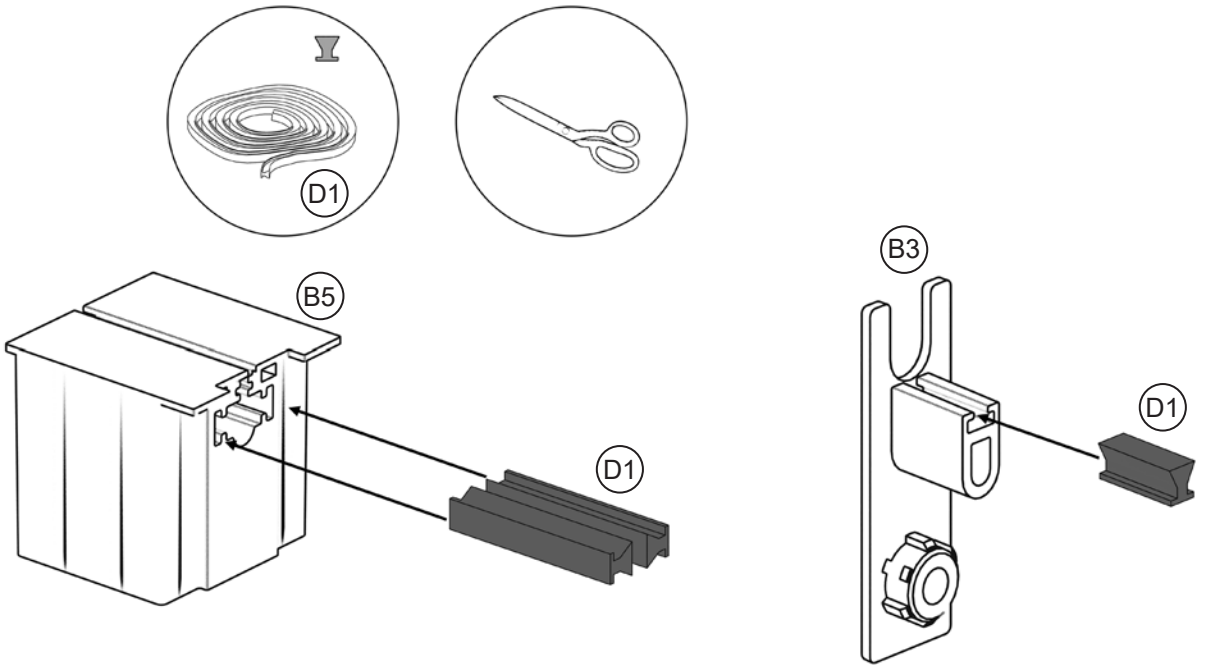

5

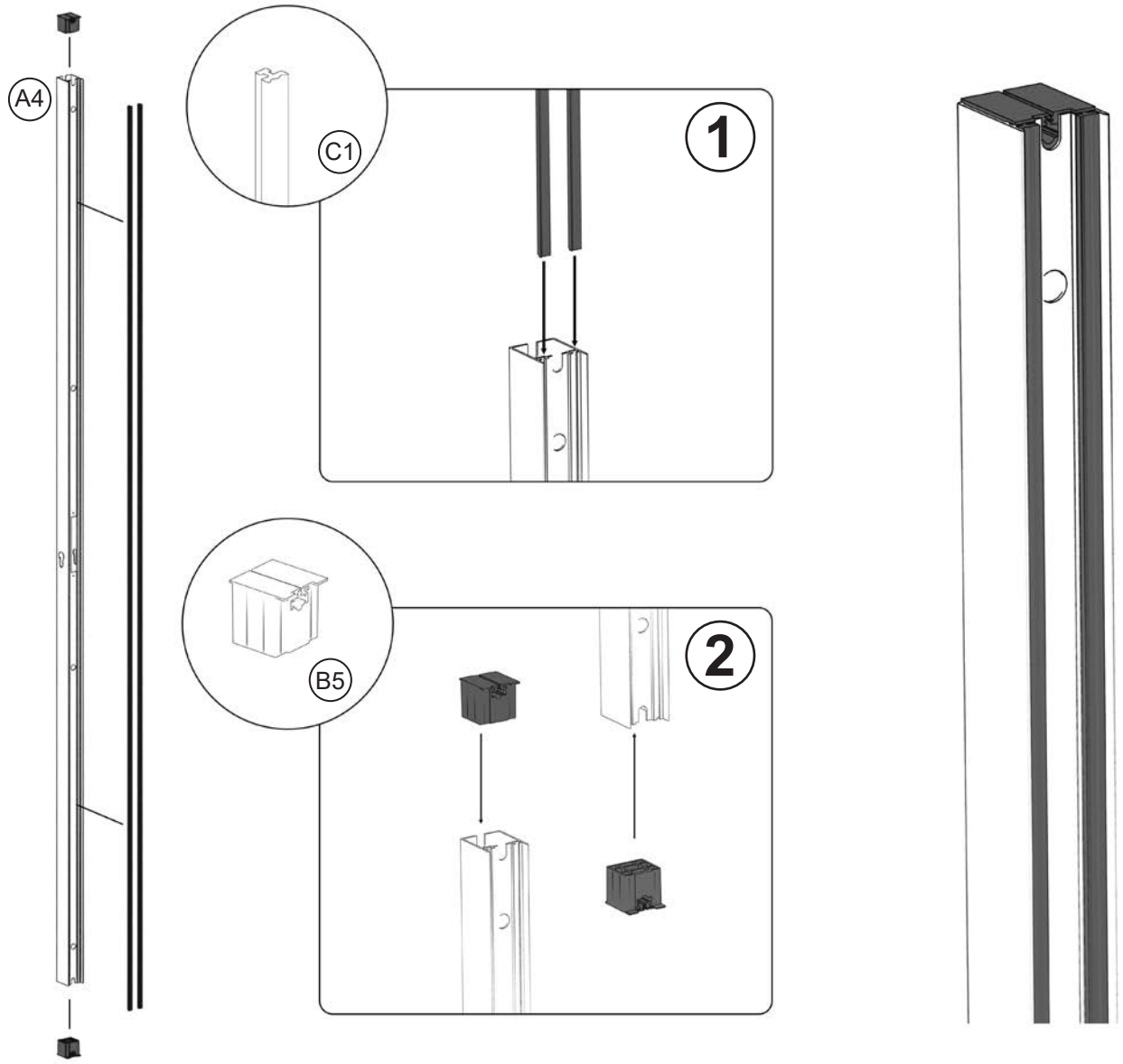

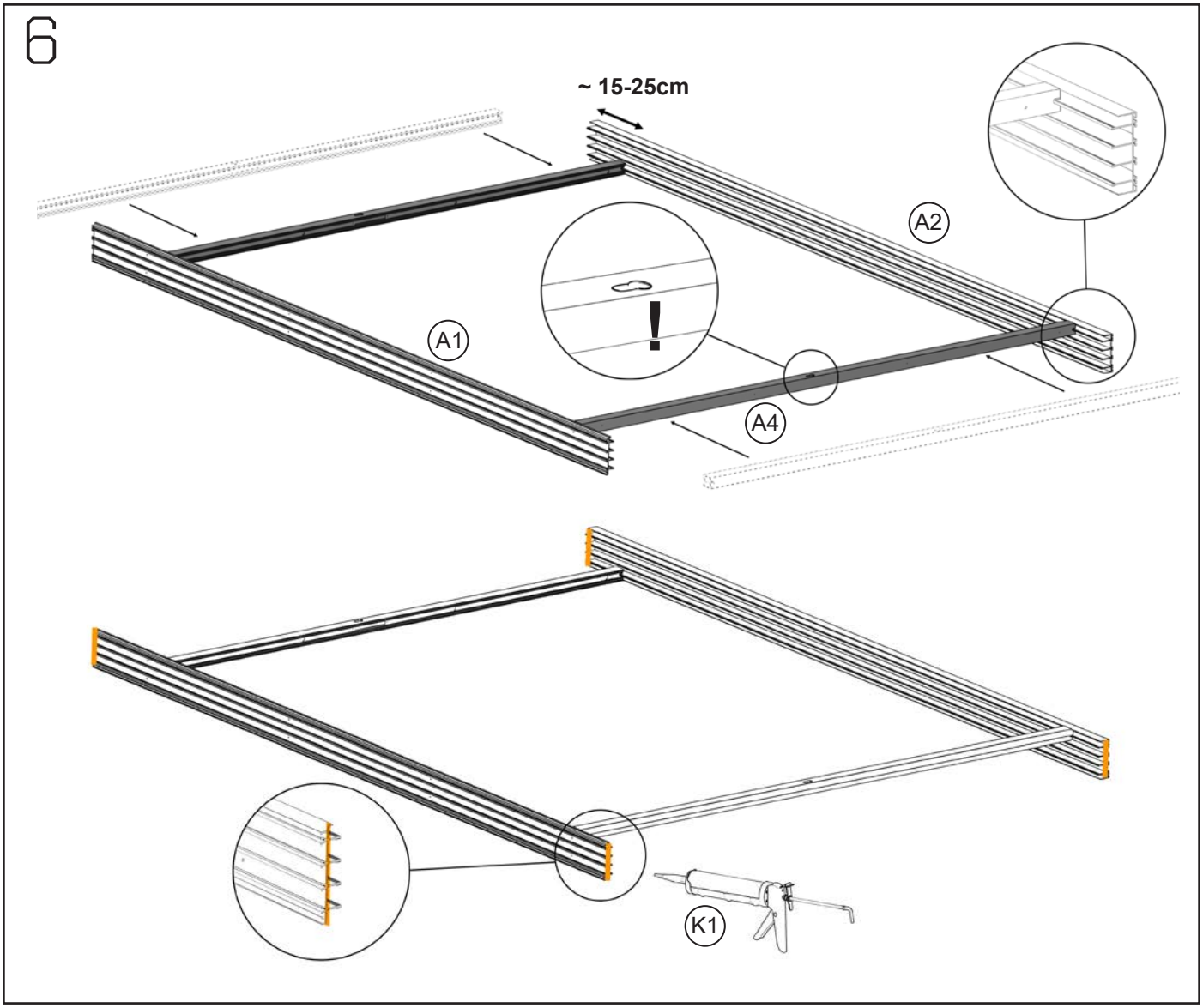
6
~ 15-25cm
A2
A1
!
A4
K1

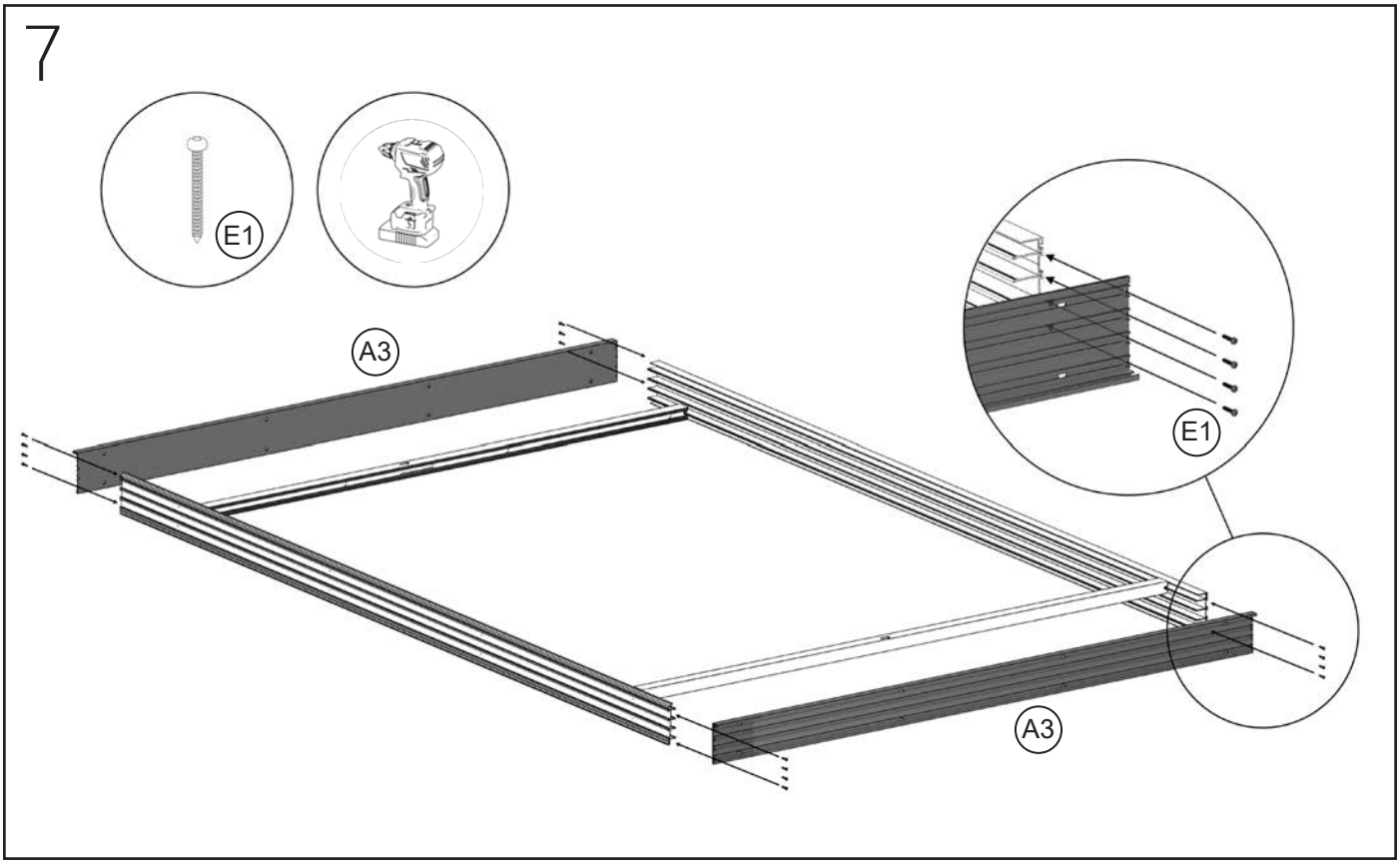
7
E1
A3
E1
A3

8

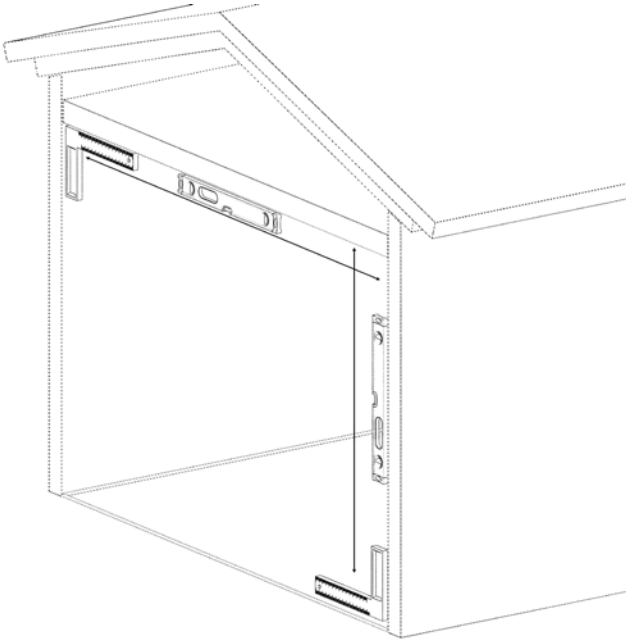

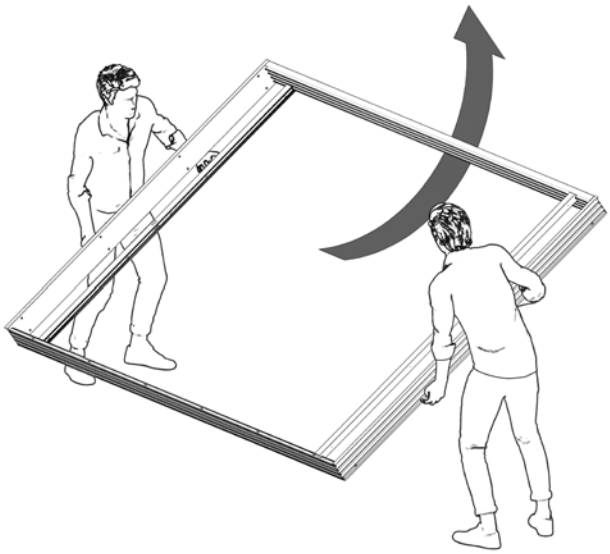

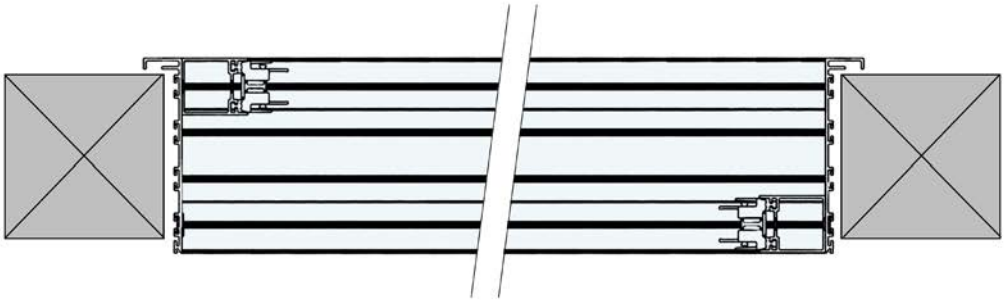

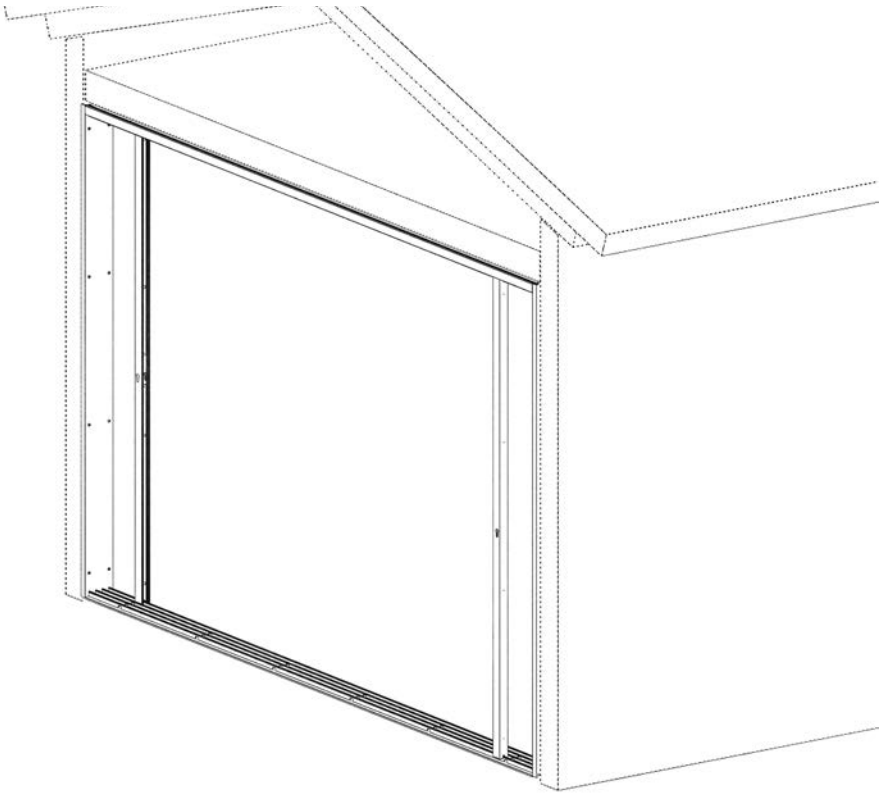

9

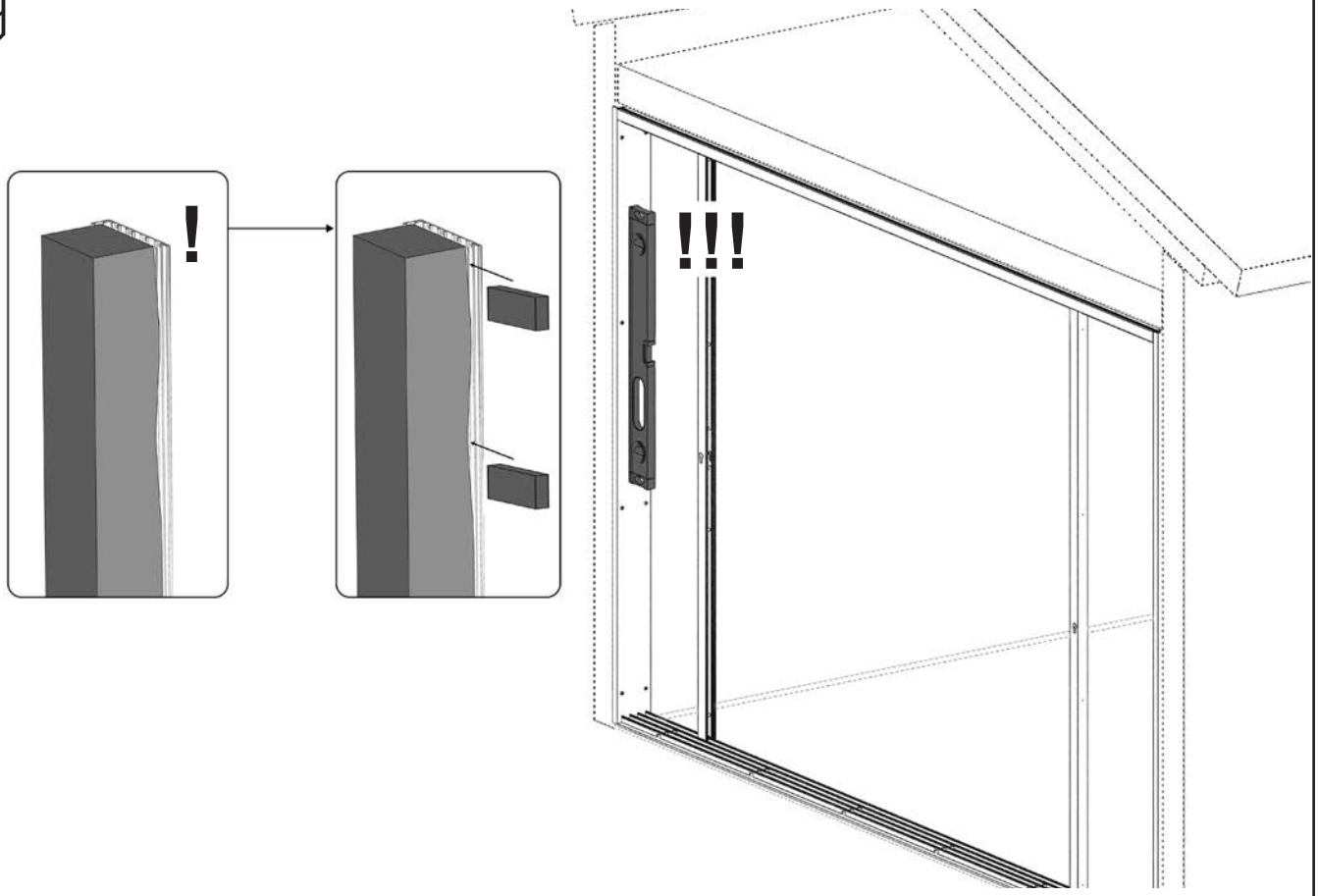

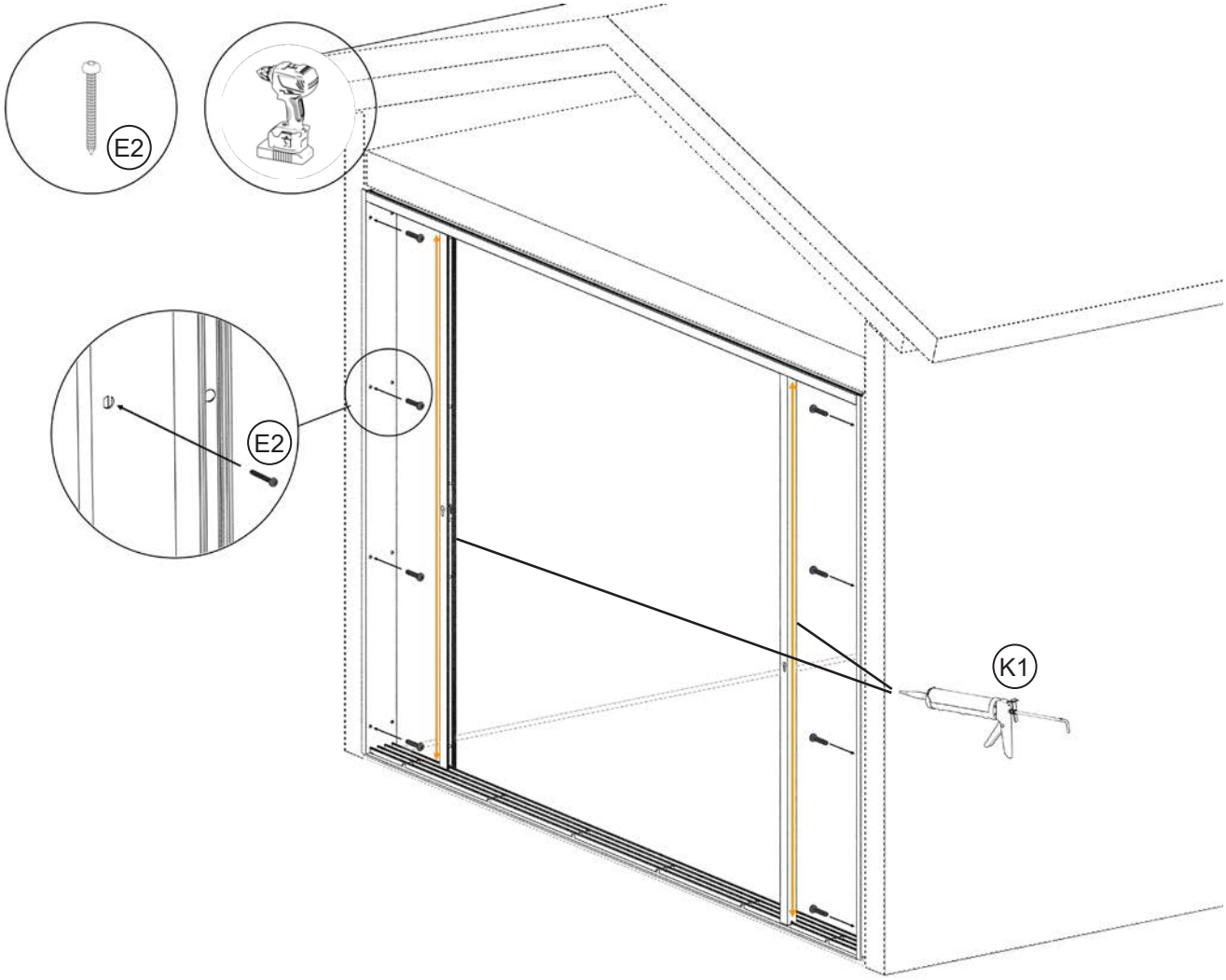

10

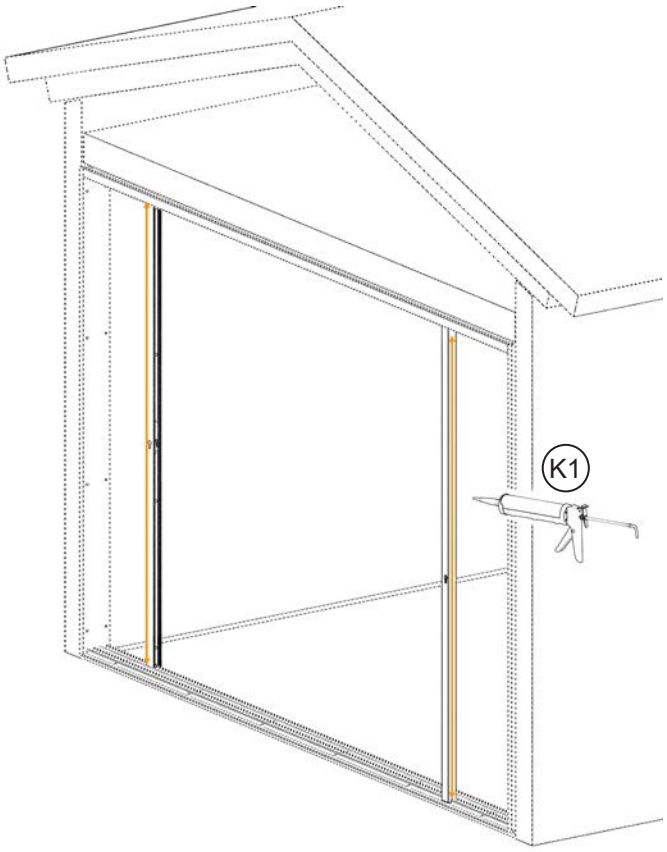

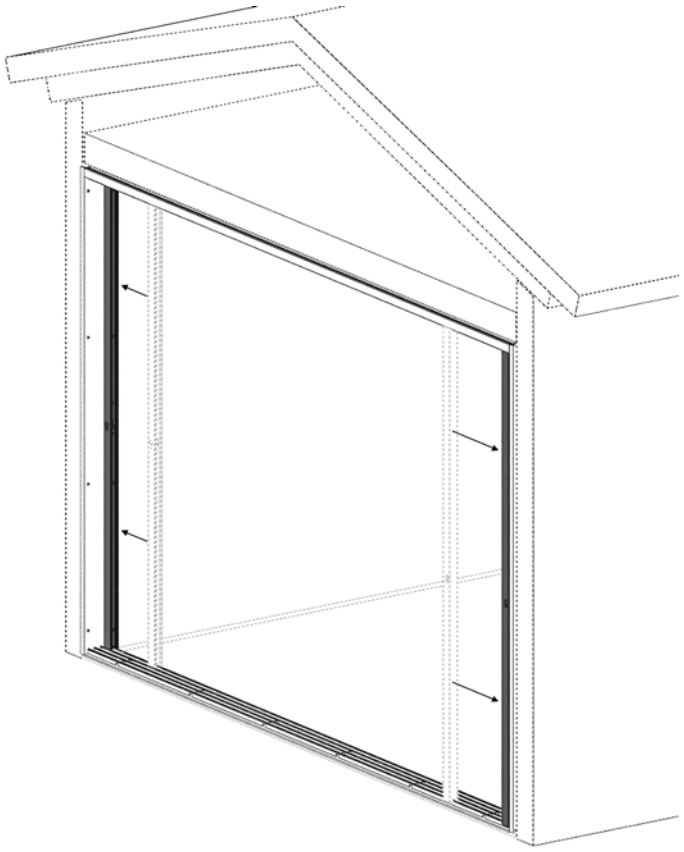

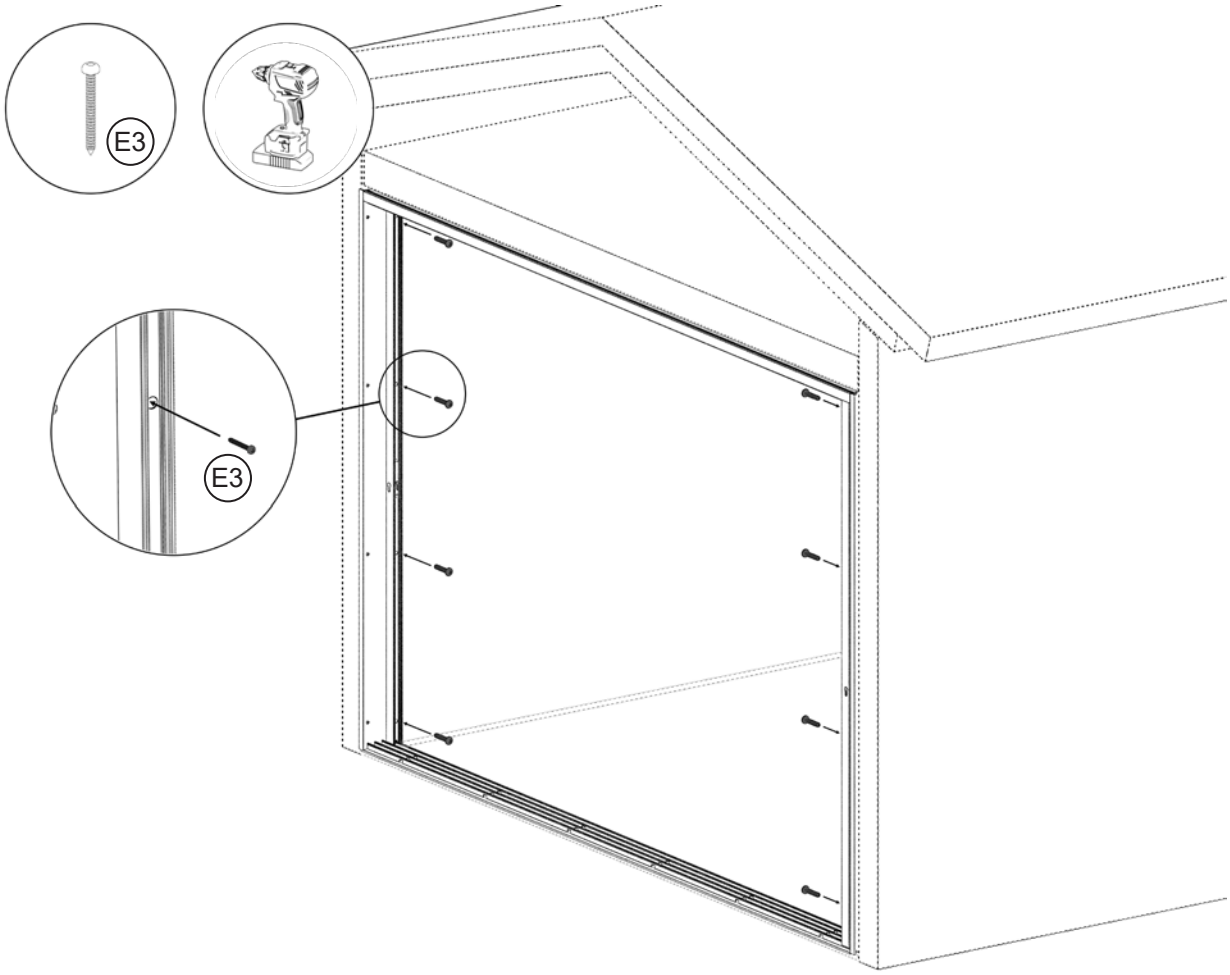

11

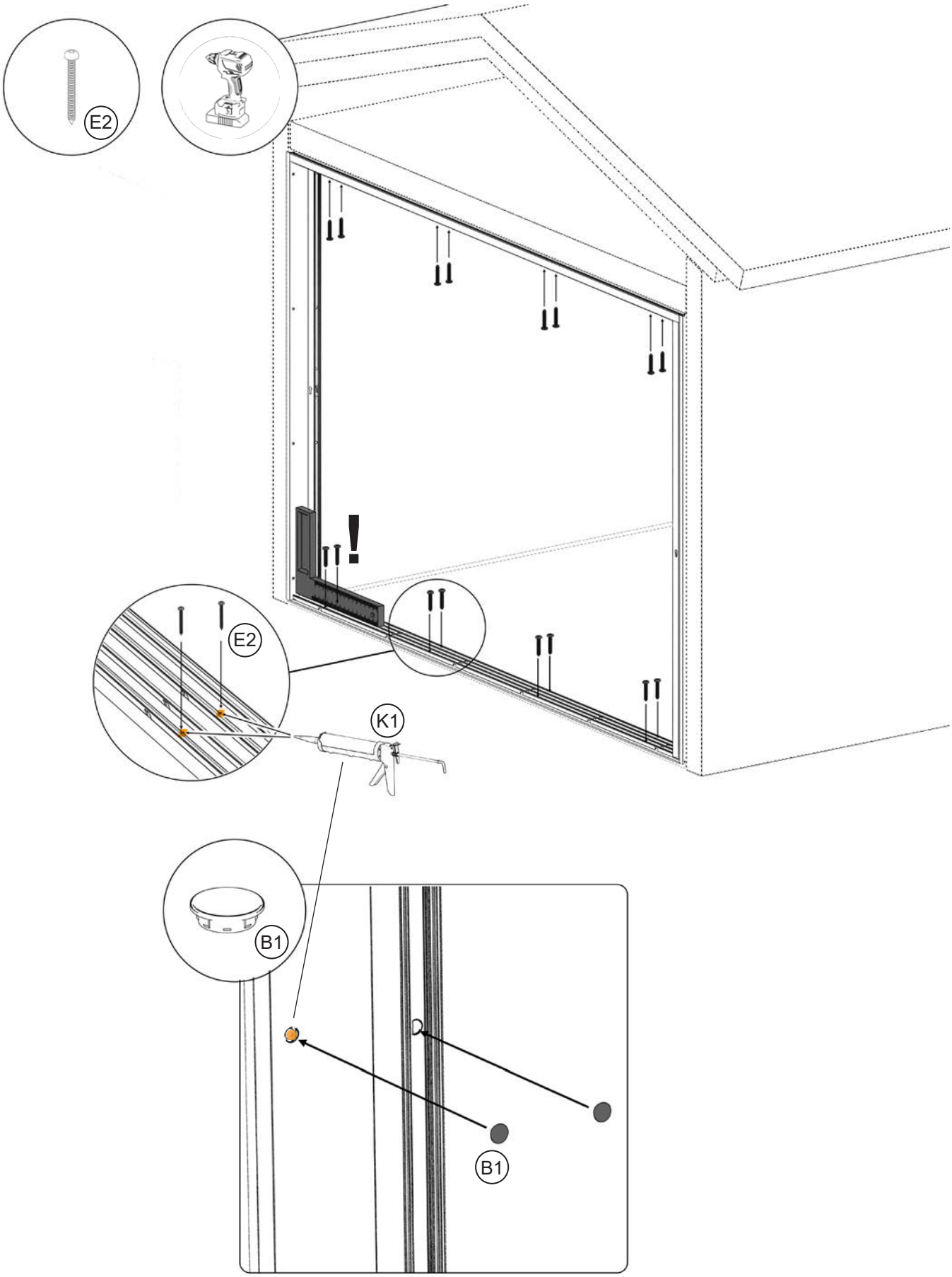

12

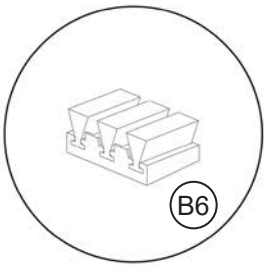

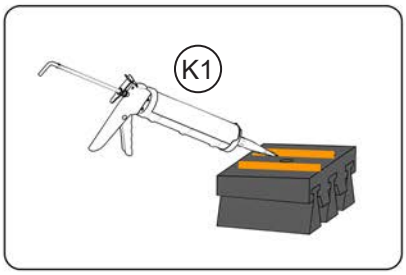

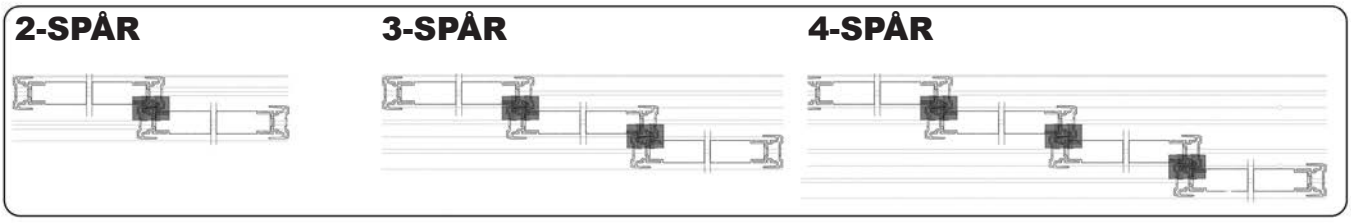

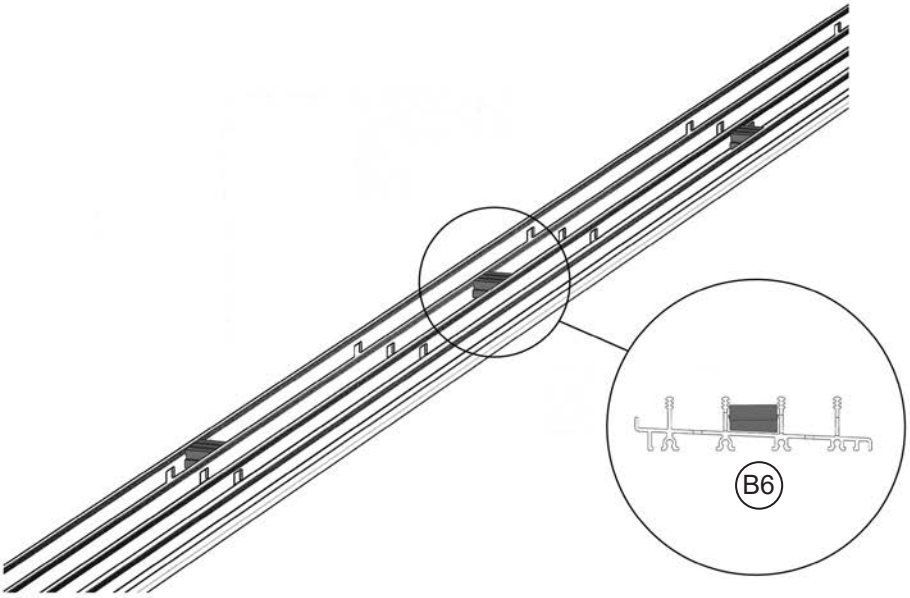

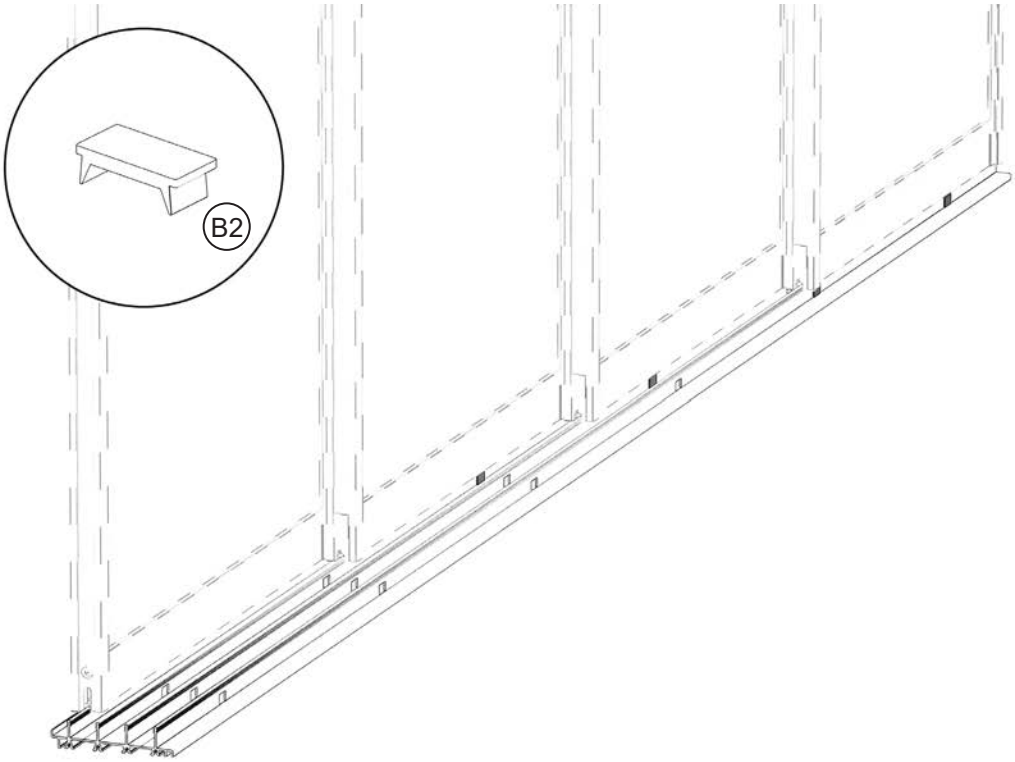

13

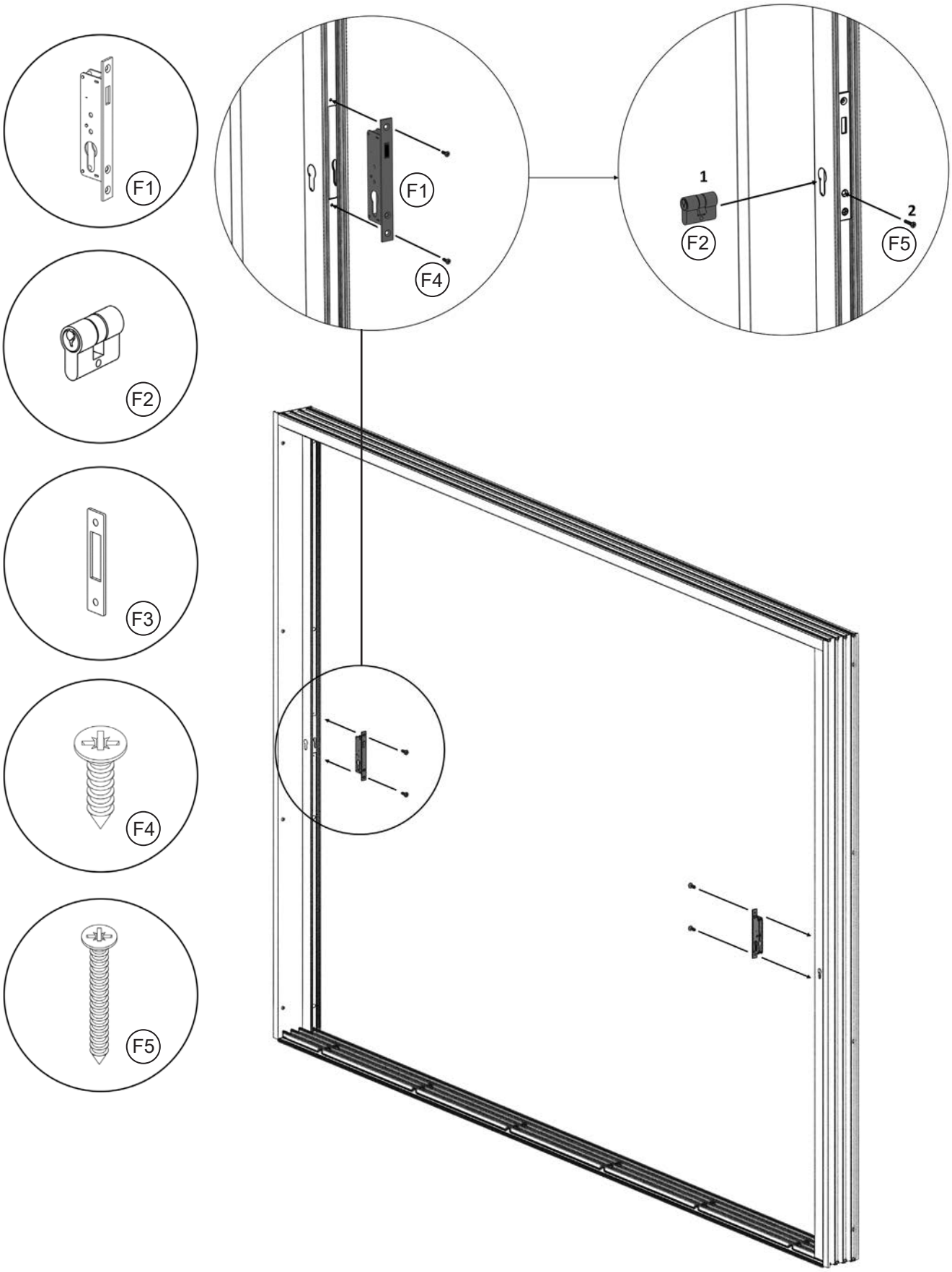

14

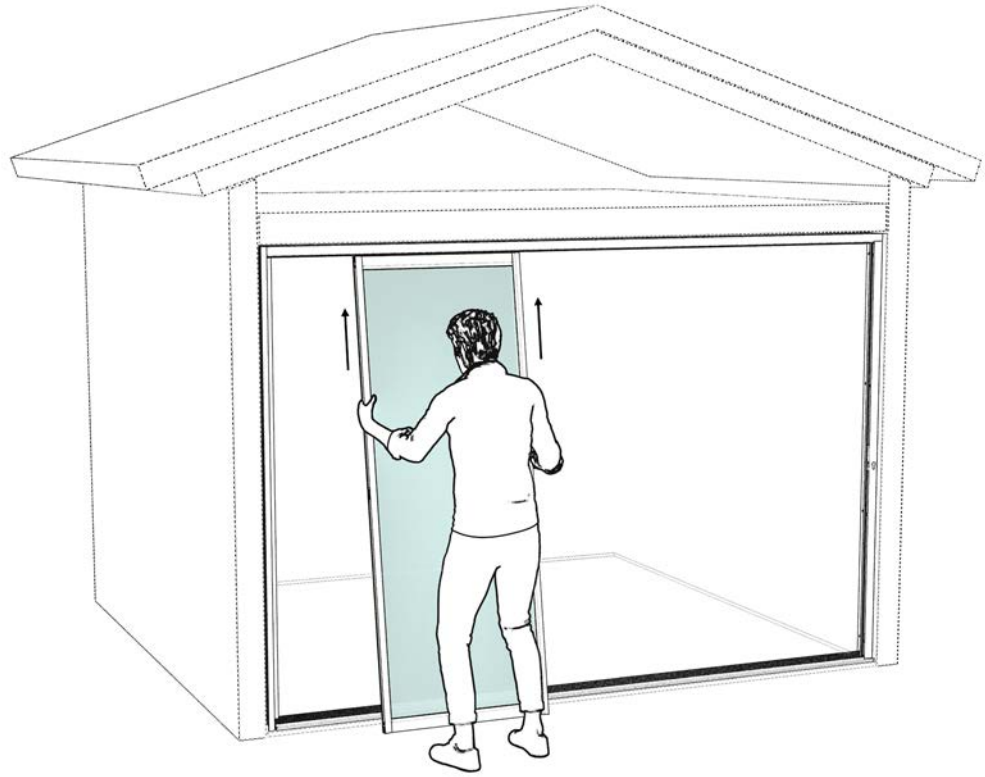

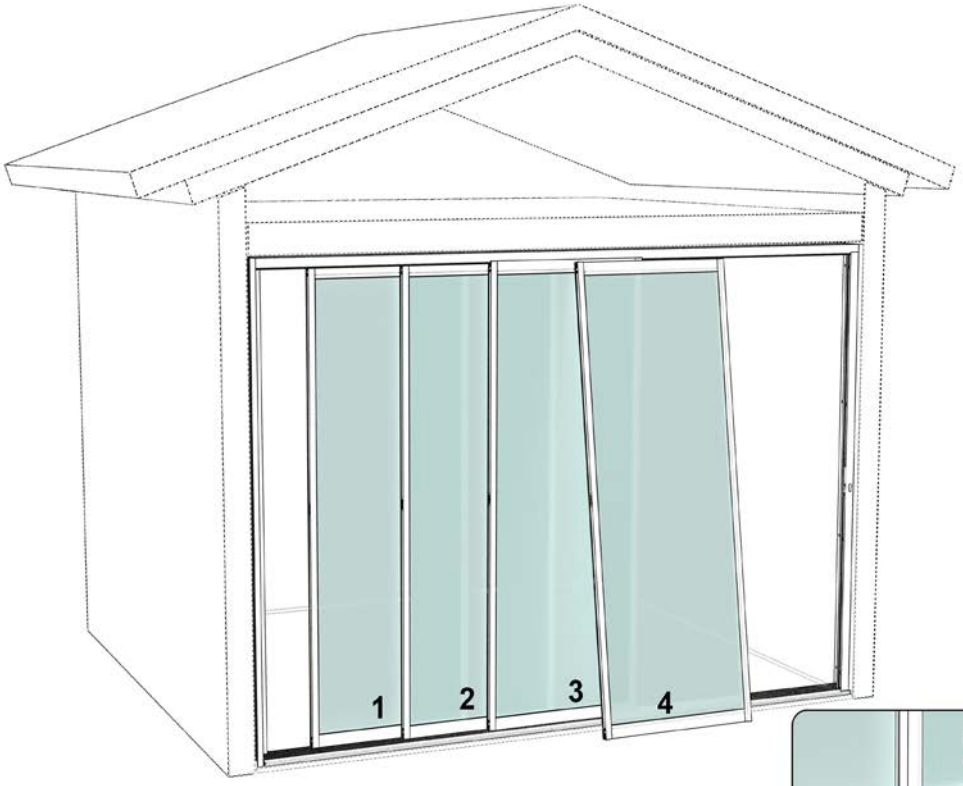

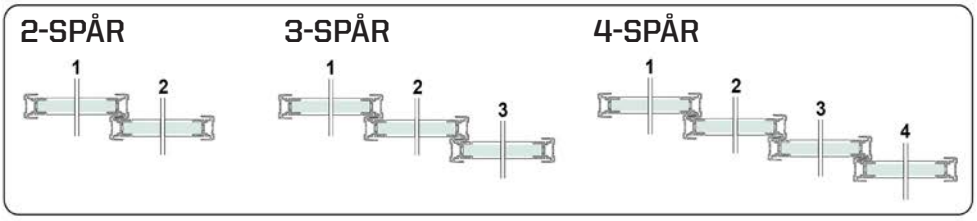

15

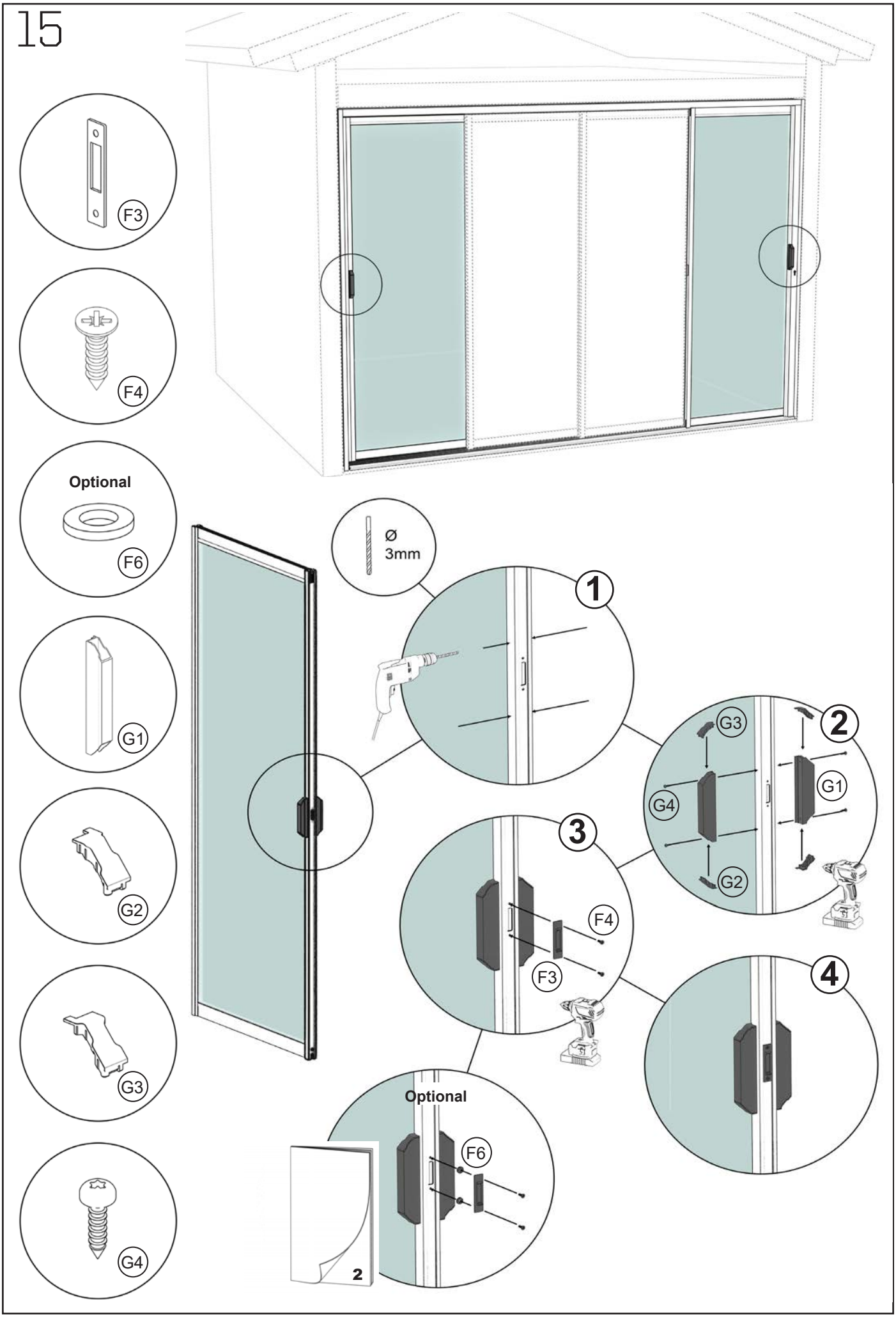
F3
F4
Optional
F6
G1
G2
G3
G4
Ø
3mm
1
2
G3
G1
G4
G2
3
F4
F3
4
Optional
F6
2

16

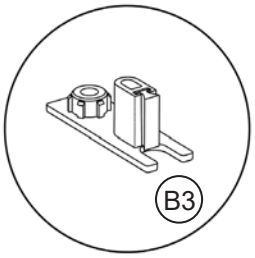

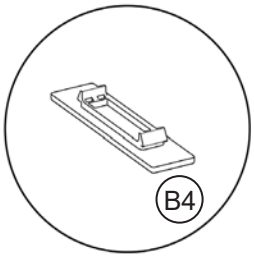

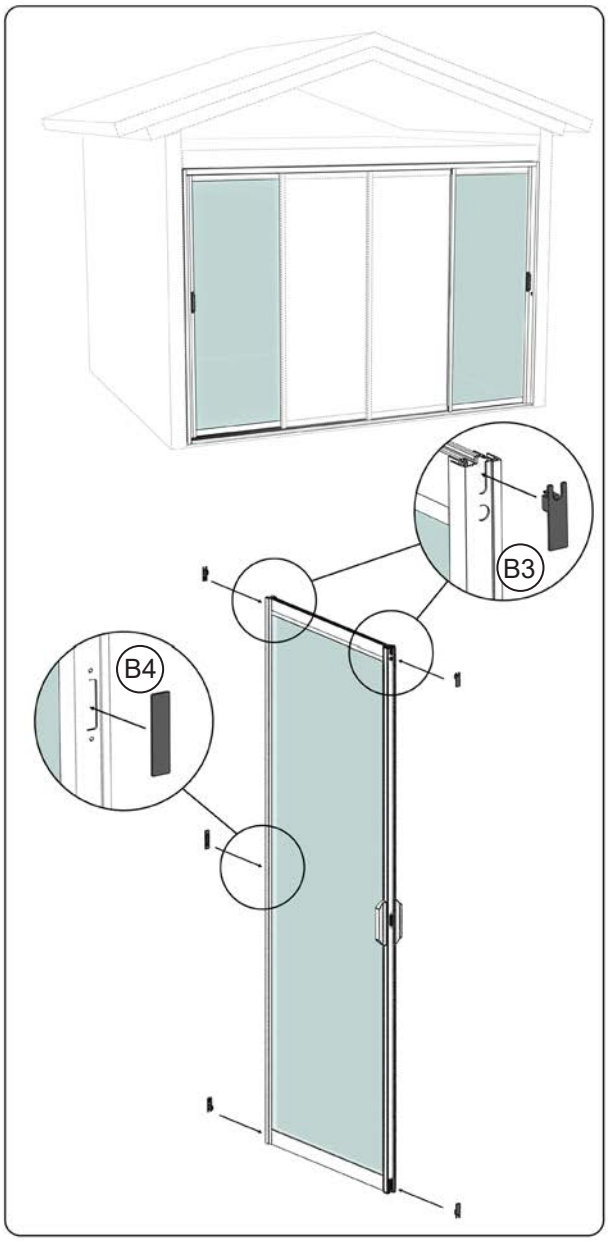

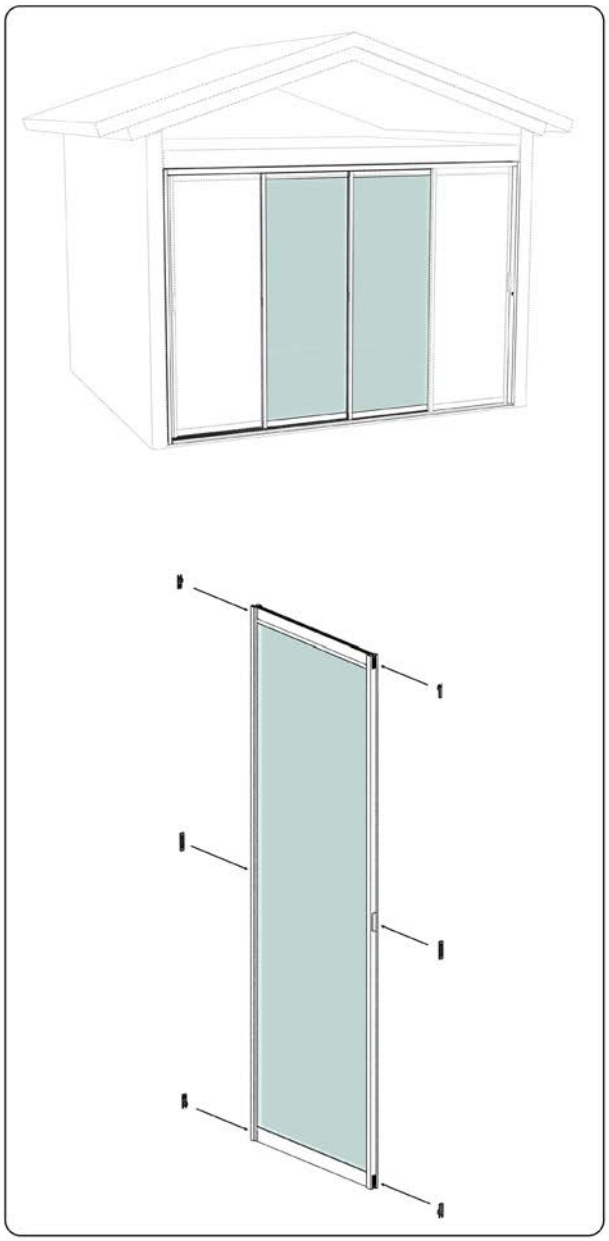

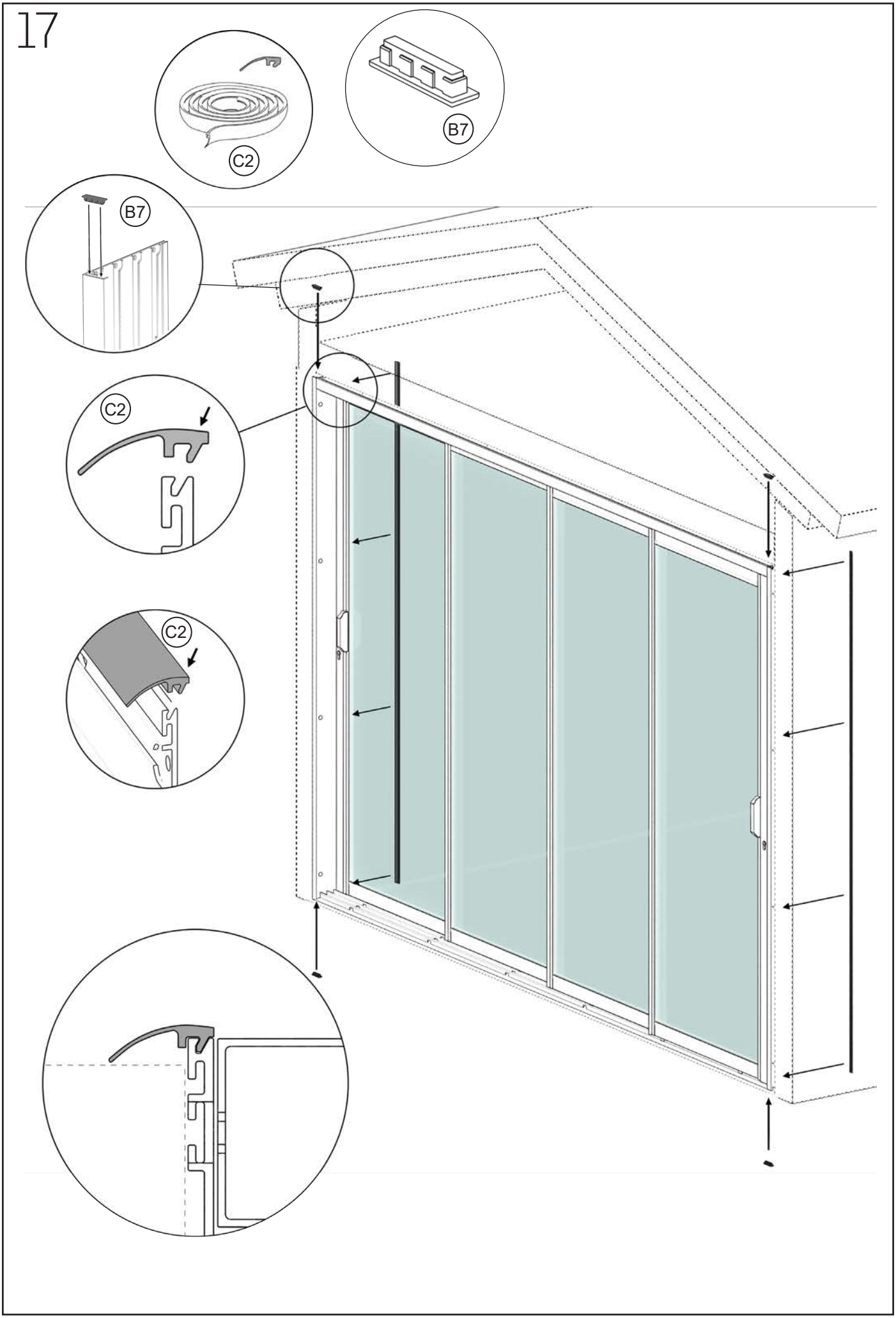
17
C2
B7
B7
C2
C2

18

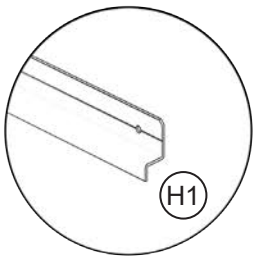

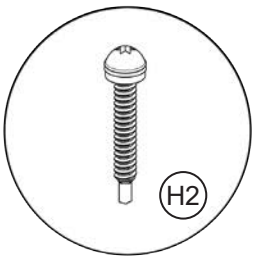

50mm
600mm c/c
600mm c/c
600mm c/c
600mm c/c
600mm c/c
50mm
H1
H2