N

DE MONTAGEANLEITUNG SEKTIONALGARAGENTORE

GB INSTALLATION INSTRUCTION SECTIONAL GARAGE DOOR

PL INSTRUKCJA MONTAŻU BRAMY GARAŻOWE SEGMENTOWE

FR INSTRUCTIONS DE MONTAGE PORTE DE GARAGE SECTIONNELLE

RU ИНСТРУКЦИЯ ПО МОНТАЖУ ГАРАЖНЫЕ ВОРОТА СЕКЦИОННЫЕ

SK NÁVOD NA MONTÁŽ BRANA GARÁŽOVA SEKCIONĂLNA

CZ NÁVOD NA MONTÁŽ SEGMENTOVÝCH GARÁŽOVÝCH BRÁN

RO INSTRUCTIUNI DE MONTAJ USI DE GARAJ SECTIONALE

IT ISTRUZIONI PER IL MONTAGGIO PORTONI GARAGE SEZIONALI

SE MONTAGE INSTRUKTION GARAGE SEGMENTPORTAR

UA ІНСТРУКЦІЯ З МОНТАЖУ ГАРАЖНІ ВОРОТА СЕКЦІЙНІ

DK MONTERINGSVEJLEDNING GARAGE SEGMENTPORTE

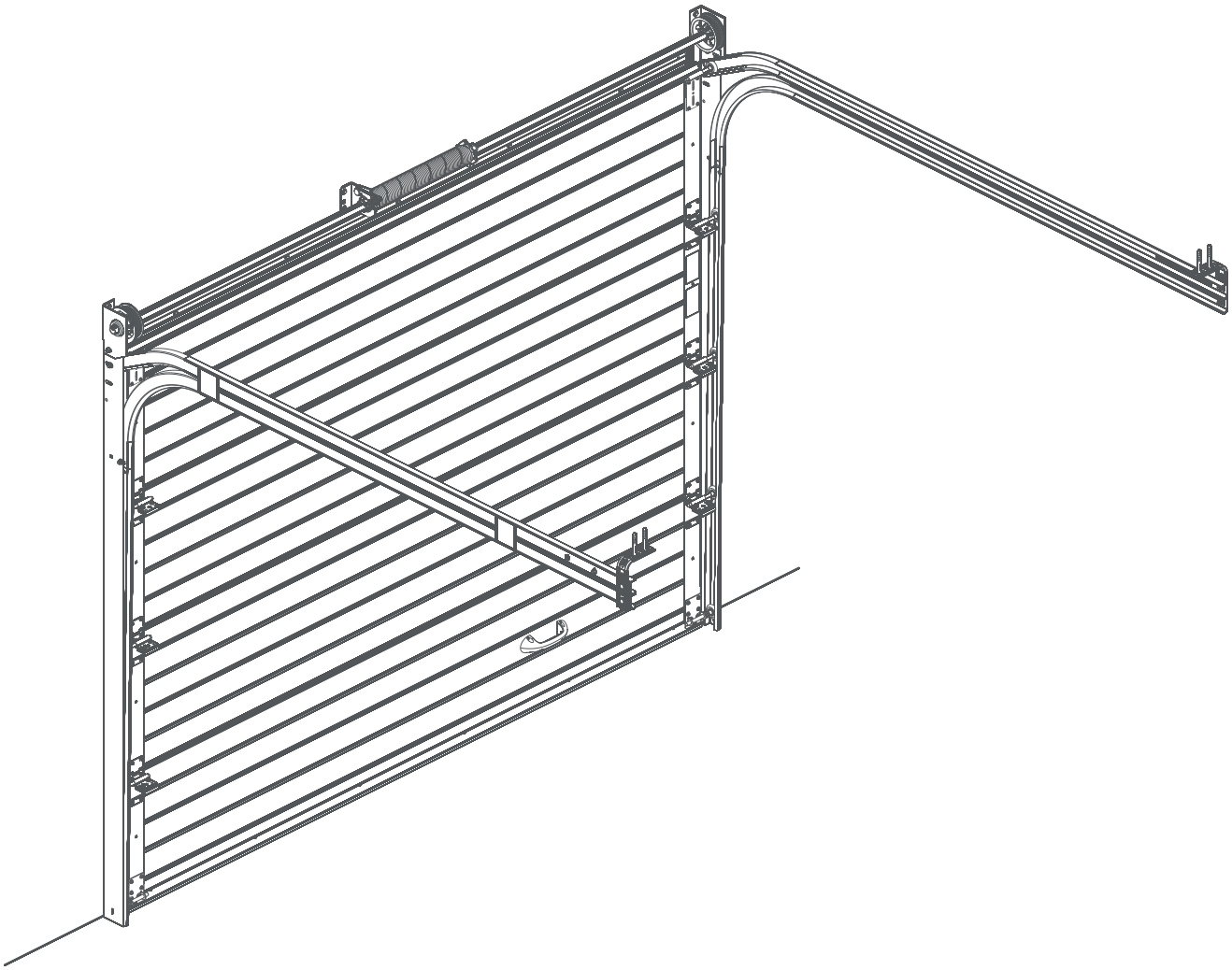

II-2022

DE INFORMATIONS- UND WARNZEICHEN UND -SYMBOLE

BEDEUTUNG
Beschreibung, Empfehlungen, Hinweise

GEFAHR
Für den Benutzer bedeutet es eine Unfallgefahr, davon mit tödlichem Ausgang.

HINWEIS
Ein Hinweis, wie dem Verschleiß des Produktes vorzubeugen ist.

DENKEN SIE DARAN Funktionen von Schlüsselbedeutung oder nützliche Informationen. Den mit diesem Symbol versehenen Hinweisen ist die größte Aufmerksamkeit zu schenken.

ZUSÄTZLICHE INFORMATIONEN
Zusätzliche Informationen.

GEFÄHRDUNG

ELEKTRISCHE GEFÄHRDUNG

BRANDGEFÄHRDUNG

VERBOT

RAUCHEN IN DER NÄHE DER ANLAGE VERBOTEN

SICHERHEITSEINRICHTUNGEN NICHT ENTFERNEN

ANWEISUNGEN

BEVOR MIT DEN ARBEITEN ODER DER INSTANDSETZUNG BEGONNEN WIRD, SPANNUNG ABSCHALTEN.

MONTAGE UND WARTUNGSARBEITEN NUR MIT ARBEITSHANDSCHUHEN AUSFÜHREN.

MONTAGE UND WARTUNGSARBEITEN NUR MIT SCHUTZSCHUHWERK AUSFÜHREN.

GB INFORMATION / WARNING SIGNS AND SYMBOLS

MEANING
descriptions, suggestions, comments

DANGER
A risk of accident, possibly a fatal one, to the user.

ATTENTION
Advice on how to prevent wear and tear of the product.

REMEMBER - Key functions or useful information.
Pay maximum attention to information denoted as shown.

ADDITIONAL INFORMATION
Additional information.

DANGER

ELECTRICAL DANGER

FIRE DANGER

PROHIBITION

NO SMOKING IN THE VICINITY OF THE MACHINE

DO NOT REMOVE GUARDS

COMMANDS

BEFORE COMMENCING WORK OR REPAIRS, TURN OFF THE POWER SUPPLY.

INSTALLATION AND MAINTENANCE WORKS TO BE PERFORMED ONLY IN PROTECTIVE GLOVES.

INSTALLATION AND MAINTENANCE WORKS TO BE PERFORMED ONLY IN PROTECTIVE FOOTWEAR.

PL ZNAKI I SYMBOLE INFORMACYJNE I OSTRZEGAWCZE

ZNACZENIE
opis, sugestie, uwagi

NIEBEZPIECZEŃSTWO
Dla użytkownika oznacza niebezpieczeństwo wypadku, w tym śmiertelnego.

UWAGA
Rada jak zapobiegać zużyciu produktu.

PAMIĘTAJ - Kluczowe funkcje lub użyteczne informacje.
Należy zwrócić maksymalną uwagę na informacje opatrzone tym symbolem.

INFORMACJE DODATKOWE
Informacje dodatkowe.

ZAGROŻENIE

ZAGROŻENIE ELEKTRYCZNE

ZAGROŻENIE POŻAREM

ZAKAZ

ZAKAZ PALENIA W POBLIŻU URZĄDZENIA

NIE ZDEJMOWAĆ ZABEZPIECZEŃ

POLECENIA

WYŁĄCZYĆ ZASILANIE ELEKTRYCZNE PRZED PRZYSTĄPIENIEM DO PRACY LUB NAPRAWY.

MONTAŻ I PRACE KONSERWACYJNE WYKONYWAĆ WYŁĄCZNIE W RĘKAWICACH ROBOCZYCH.

MONTAŻ I PRACE KONSERWACYJNE WYKONYWAĆ WYŁĄCZNIE W OBUWIU OCHRONNYM.

Niniejsza instrukcja stanowi jeden z niżej wymienionych dokumentów wchodzących w skład dokumentacji techniczno-ruchowej: instrukcja obsługi, instrukcja montażu, książka serwisowa, deklaracja właściwości użytkowych.

CZ INFORMAČNÍ A VÝSTRAŽNÉ ZNAČKY A SYMBOLY

VÝZNAM
popis, doporučení, poznámky

NEBEZPEČÍ
Uživatelům hrozí nebezpečí úrazu, včetně smrtelného.

POZNÁMKA
Rada, jak zabránit opotřebení výrobku.

PAMATUJTE Klíčové funkce nebo užitečné informace.
Věnujte maximální pozornost informacím opatřeným tímto symbolem.

DODATEČNÉ INFORMACE
Dodatečné informace.

NEBEZPEČÍ

ELEKTRICKÉ NEBEZPEČÍ

NEBEZPEČÍ POŽÁRU

ZÁKAZ

ZÁKAZ KOUŘENÍ V OKOLÍ ZAŘÍZENÍ

NESNÍMEJTE ZABEZPEČENÍ

POKYNY

VYPNĚTE ELEKTRICKÉ NAPÁJENÍ PŘED ZAHÁJENÍM PRÁCE NEBO OPRAVY.

MONTÁŽ A ÚDRŽBOVÉ PRÁCE PROVÁDĚJTE POUZE V PRACOVNÍCH RUKAVICÍCH.

MONTÁŽ A ÚDRŽBOVÉ PRÁCE PROVÁDĚJTE POUZE V PRACOVNÍ OBUVI.

SK INFORMAČNÉ A VÝSTRAŽNÉ ZNAČKY A SYMBOLY

VÝZNAM
popis, podnety, pripomienky

NEBEZPEČENSTVO
Pre používateľov: nebezpečenstvo úrazu vrátane smrteľných úrazov.

NEBEZPEČENSTVO
Pre používateľov: nebezpečenstvo úrazu vrátane smrteľných úrazov.

PAMATAJ Kľúčové funkcie a užitočné informácie.
Venujte maximálnu pozornosť, informáciam označeným týmto symbolom.

ĎALŠIE INFORMÁCIE
Ďalšie informácie

UPOZORNENIE

NEBEZPEČENSTVO ÚRAZU ELEKTRICKÝM PRÚDOM

NEBEZPEČENSTVO VZNIKU POŽIARU

ZÁKAZY

ZÁKAZ FAJČENIA V BLÍZKOSTI ZARIADENIA

NEODSTRAŇUJTE BEZPEČNOSTNÉ PRVKY

PRÍKAZY

ODPOJIŤ OD ELEKTRICKÉHO NAPATIA PRED PRÁCOU ALEBO OPRAVOU

MONTÁŽ A ÚDRŽBU VYKONÁVAŤ LEN V PRACOVNÝCH RUKAVICIACH

MONTÁŽ A ÚDRŽBU VYKONÁVAŤ LEN V OCHRANNEJ OBUVY

RU ПРЕДУПРЕЖДАЮЩИЕ И ИНФОРМИРУЮЩИЕ ЗНАКИ И СИМВОЛЫ

ЗНАЧЕНИЕ
описание, советы, замечания

ОПАСНОСТЬ Для пользователя обозначает опасность несчастного случая, в том числе смертельного.

ВНИМАНИЕ
Совет, как предупреждать износ изделия.

ПОМНИ Ключевые функции или полезная информация. Следует обратить максимальное внимание на информацию, обозначенную таким символом.

ДОПОЛНИТЕЛЬНЫЕ ИНФОРМАЦИИ
Дополнительная информация.

ОПАСНОСТЬ

ЭЛЕКТРИЧЕСКАЯ ОПАСНОСТЬ

ОПАСНОСТЬ ПОЖАРА

ВОСПРЕЩЕНИЕ

ВОСПРЕЩАЕТСЯ КУРИТЬ ВБЛИЗИ УСТРОЙСТВА

НЕ СНИМАТЬ ЗАЩИТУ

РЕКОМЕНДАЦИИ

ВЫКЛЮЧИТЬ ЭЛЕКТРОПИТАНИЕ ПЕРЕД НАЧАЛОМ РАБОТЫ ИЛИ РЕМОНТА.

МОНТАЖ И РАБОТУ ПО КОНСЕРВАЦИИ ВЫПОЛНЯТЬ ИСКЛЮЧИТЕЛЬНО В РАБОЧИХ ПЕРЧАТКАХ.

МОНТАЖ И РАБОТУ ПО КОНСЕРВАЦИИ ВЫПОЛНЯТЬ ИСКЛЮЧИТЕЛЬНО В ЗАЩИТНОЙ ОБУВИ.

SE UPPLYSNINGS- OCH VARNINGSSYMBOLER

BETYDELSE
beskrivning, förslag, anmärkningar

FARA
Innebär fara för användaren, inklusive dödsfara.

OBSERVERA
Råd för förebyggande av produktens slitage.

KOM IHÅG Viktiga funktioner respektive nytig information.
Information med denna symbol skall iaktas särskillt noga.

TILLÄGSINFORMATION
Tillägsinformation

FARA

ELFARA

ELDFARA

FÖRBUD

RÖKNINGSFÖRBUD I NÄRHETEN AV ANORDNINGEN

TA INTE BORT SKYDDEN

REKOMMENDATIONER

STÄNG AV ELTILLFÖRSEL FÖRE ARBETETS ELLER REPARATIONENS BÖRJAN

MONTERINGS OCH KONSERVERINGSARBETEN SKALL UTFÖRAS ENBART I ARBETSHANDSKAR

MONTERINGS OCH KONSERVERINGSARBETEN SKALL UTFÖRAS ENBART I SKYDDSSKODON

DK INFORMATIONS - OG ADVARSELSTEGN OG SYMBOLER

BETYDNING
beskrivelse, forslag, bemærkninger

FARE
Til brugeren kan det betyde fare for uheldet, også dødsuheld.

HUSK
Vejledning om, hvordan man undgår nedslidning af produktet.

OBS Nøglefunktioner eller nyttige informationer
Der skal lægges mærke til informationerne forsynet med dette symbol.

SUPPELERENDE INFORMATIONER
Supplerende informationer

FARE

ELEKTRISK FARE

BRANDFARE

FORBUD

I NÆRHEDEN AF VÆRKTØJET RYGNING FORBUDT

SIKRINGER MÅ IKKE FJERNES

ANBEFALINGER

DER SKAL SLUKKES FOR ELEKTRISK TILKOBLING INDEN IGANGSÆTTELSEN ELLER FORETAGNE REPARATIONER

MONTERING OG KONSERVERINGSARBEJDER UDFØRES KUN I SIKKERHEDSHANDSKER

MONTERING OG KONSERVERINGSARBEJDER UDFØRES KUN I SIKKERHEDSSKO

UA ЗАСТЕРЕЖЛИВІ ТА ІНФОРМАТИВНІ ЗНАКИ І СИМВОЛИ

ЗНАЧЕННЯ
опис, поради, примітки

НЕБЕЗПЕКА Для користувача означає небезпеку нещасного випадку, включаючи і смертельний.

УВАГА
Порада,як попередити знос виробу.

ПАМЯТАЙ Ключові функції,або корисна інформація. Необхідно звертати максимальну увагу на інформацію, позначену таким символом.

ДОДАТКОВІ ІНФОРМАЦІЇ
Додаткова інформація.

НЕБЕЗПЕКА

ЕЛЕКТРИЧНА НЕБЕЗПЕКА

НЕБЕЗПЕКА ПОЖЕЖІ

ЗАБОРОНЯЕТЬСЯ

ЗАБОРОНЕНО ПАЛИТИ ПОБЛИЗУ ПРИСТРОЮ.

НЕ ЗНІМАТИ ЗАХИСТ.

РЕКОМЕНДАЦІЇ
ВИМИКАТИ ЕЛЕКТРОЖИВЛЕННЯ ПЕРЕД ПОЧАТКОМ РОБОТИ ЧИ РЕМОНТУ.

МОНТАЖ ТА РОБОТУ З КОНСЕРВАЦІЇ ВИКОНУВАТИ ВИКЛЮЧНО В РОБОЧИХ РУКАВИЧКАХ.

МОНТАЖ ТА РОБОТУ З КОНСЕРВАЦІЇ ВИКОНУВАТИ ВИКЛЮЧНО В ЗАХИСНОМУ ВЗУТТІ.

FR SIGNES ET SYMBÔLES D'INFORMATION ET DE PRÉCAUTION

SIGNIFICATION
description, suggestions, remarques

DANGER
Pour l'utilisateur signifie le risque d'accidents, y compris mortels.

ATTENTION
Conseil pour éviter l'usure du produit.

SOUVENEZ-VOUS Fonctions principales ou des informations utiles. Il faut faire attention aux informations présentées à laide de ce symbole.

INFORMATIONS SUPPLÉMENTAIRES
Les informations supplémentaires.

RISQUE

RISQUE ÉLECTRIQUE

RISQUE D'INCENDIE

INTERDICTION

INTERDICTION DE FUMER PRÈS DE LA MACHINE

N'ENLEVEZ PAS DE PROTECTIONS

CONSIGNES
COUPEZ L'ALIMENTATION ÉLECTRIQUE AVANT DE COMMENCER UN TRAVAIL OU UNE RÉPARATION.

IL FAUT ABSOLUMENT METTRE DES GANTS DE PROTECTION PENDANT LE MONTAGE ET LES TRAVAUX DE CONSERVATION.

IL FAUT ABSOLUMENT METTRE DES CHAUSSURES DE PROTECTION PENDANT LE MONTAGE ET LES TRAVAUX DE CONSERVATION.

RO SEMNE ŞI SIMBOLURI DE INFORMAŢIE ŞI AVERTISMENT

INTELES
descrieri, sugestii, observatii

PERICOL
Risc de accident, posibil fatal utilizatorului.

ATENTIE
Sfat de prevenire a uzurii si a ruperii produsului.

RETINETI Functii importante sau informatii utile.
Acordati atentie maxima la informatiile notate dupa cum se arata.

INFORMATII SUPLIMENTARE
Informatii suplimentare.

PERICOL

PERICOL DE ELECTROCUTARE

PERICOL DE INCENDIU

INTERDICTII

NU FUMATI IN IMEDIATA APROPIERE A MECANISMULUI

NU SCOATETI APARATORILE

COMENZI
INAINTE DE A INCEPE MUNCA SAU REPARATIILE, OPRITI SURSA DE ALIMENTARE ELECTRICA

INSTALAREA SI INTRETINEREA LUCRARILOR SA FIE EFECTUATE DOAR CU MANUSI DE PROTECTIE

INSTALAREA SI INTRETINEREA LUCRARILOR SA FIE EFECTUATE DOAR CU INCALTAMINTE DE PROTECTIE

IT MARCHI E SIMBOLI INFORMATIVI E DI PERICOLO

SIGNIFICATO
descrizione, suggerimenti, osservazioni

PERICOLO Indica pericolo di incidente per l'utilizzatore, compreso il pericolo di incidente mortale.

ATTENZIONE
Consiglio per prevenire l'usura del prodotto.

RICORDA Funzioni chiave o informazioni utili. Bisogna fare la massima attenzione alle informazioni indicate con questo simbolo.

INFORMAZIONI AGGIUNTIVE
Informazioni aggiuntive.

PERICOLO

PERICOLO ELETTRICO

PERICOLO D'INCENDIO

DIVIETO

VIETATO FUMARE NELLE VICINANZE DEL DISPOSITIVO

NON TOGLIERE LE PROTEZIONI

OBBLIGHI
SPEGNERE L ,ALIMENTAZIONE PRIMA DI INTERVENIRE SULLA O RIPARAZIONE

INSTALLAZIONE E MANUTENZIONE ESEGUITI SOLO NEI GUANTI DA LAVORO

L'INSTALLAZIONE E I LAVORI DI MANUTENZIONE DEVONO ESSERE ESEGUITI UNICAMENTE CON CALZATURE DI PROTEZIONE.

DE

Allgemeine Montageempfehlungen
1. Die Montage hat durch ein geschultes Montageteam mit entsprechenden Qualifikationen zu erfolgen.
2. Es sind die geltenden Arbeitsschutzvorschriften zu beachten. Im Besonderen ist auf die Sicherheit bei den Arbeiten mit elektrischen Geräten und auf die Sicherheit bei den Arbeiten in der Höhe zu achten.
3. Die Montagezone soll entsprechend gekennzeichnet und gesichert sein.
4. Der Montageuntergrund solch durch folgende Merkmale gekennzeichnet sein:
- im Falle von Mauern – eine nach den geltenden Bauvorschriften hergestellte trockene und ebene Oberfläche mit entsprechender Festigkeit,
- im Falle von Metallkonstruktionen – mangelfreie Konstruktion und Festigkeit.
5. Für die Montage sind je nach dem Untergrund einzusetzen:
- im Falle eines Untergrundes aus Stahlbeton oder Vollziegeln – Spreizdübel von ø12 mm x80 mm (für die Wellenauflager), Spreizdübel von ø10 mm x 60 mm (für die Montage der Führungen),
- im Falle von Stahlkonstruktionen – Schrauben M8 (für die Wellenauflager), Schrauben M6 (für die Führungen) oder selbstbohrende Schrauben von ø6,3 mm (die Wände der Stahlkonstruktion sollen eine Stärke von mindestens 3 mm haben)
- im Falle von Wänden aus Baustoffen mit Hohlräumen – entsprechende Montagesysteme, die für derartigen Untergrund vorgesehen sind,
- im Falle von sonstigen Baustoffen (Lochziegel, Porenbeton, etc.) – Spreizdübel für Lochziegel und Porenbeton z.B. vom Fischer 10 mm x 80 mm SXRL, 8 mm x 65 mm DuoPower.
6. Besondere Aufmerksamkeit ist bei der Montage von Federn erforderlich (es treten sehr große Torsionskräfte auf).
7. Es sind die den einzelnen Montageschritten zugeschriebenen Hinweis- und Warnzeichen zu beachten.
8. Nach erfolgter Montage, Prüfung und ggf. Korrektur der Einstellungen des Tores bzw. Gitters ist eine Schulung für den Benutzer im Bereich der Bedienung des Produktes durchzuführen.
9. Es ist eine entsprechende Lüftung der Räume, in denen die Tore bzw. Gitter montiert sind, sicherzustellen. Anderenfalls ist das Tor durch Korrosion bedroht.
10. Das Tor bzw. Gitter ist entsprechend gegen aggressive Stoffe zu schützen, die Korrosion bewirken (und z.B. in den Ziegeln oder im Mörtel enthalten sind).

Montagewerkzeuge:
eine Schlagbohrmaschine
eine Metallbohrmaschine
ein Schrauber mit einstellbarer Eindrehkraft
ein Winkelschleifer / eine Metallsäge
Stahlstangen von ø12 mm (zum Aufspannen der Federn)
Metallbohrer von ø5,0 mm, ø6,5 mm
Betonbohrer von ø10 mm und ø12 mm
Schlüssel mit folgenden Schlüsselweiten: 10; 13; 14; 15; 17
Innensechskantschlüssel 4 mm; 5 mm; 6 mm
eine entsprechende Leiter/Gerüst
ein Hammer
ein Maß
ein Bleistift
eine Wasserwaage

Mittel zur Sauberhaltung:
Handfeger, Handschaufel, Staubsauger

HINWEIS
Das Produkt kann erst benutzt werden, nachdem der Montagevorgang vollständig abgeschlossen ist!
Der Montageort ist in Sauberkeit zu halten und nach abgeschlossener Montage sorgfältig in Ordnung zu bringen.

GB

General installation tips
1. The installation should be performed by a properly trained and qualified installation team.
2. Observe the binding OHS regulations. Pay special attention to maintaining safety when performing electrical works or works at height.
3. The installation site should be properly marked and secured.
4. The installation substrate should have the following qualities:
- in the case of walls - dry and even surface of suitable strength, prepared in accordance the binding construction regulations,
- in the - case of metal structures - proper strength and structural correctness.
5. Depending on the substrate, the following fasteners should be used:
- in the case of reinforced concrete or full brick substrate ø12 mm x 80 mm expansion bolts (for shaft supports), ø10 mm x 60 mm expansion bolts (for guide rails),
- in the case of steel structures - M8 bolts (for shaft supports), M6 bolts (for guide rails) or ø6.3 mm self-drilling screws (steel structure walls should be at least 3 mm thick).
- in the case of walls made of materials containing pockets of air - appropriate installation systems for this kind of substrate,
- in the case of other materials (slotted bricks, gas concrete, etc.) - plugs for slotted bricks and gas concrete, e.g. Fischer 10 mm x 80 mm SXRL, 8 mm x 65 mm DuoPower.
6. Pay special attention when installing springs and side supports (these are subject to considerable twisting forces).
7. Pay attention to informational and warning signs for particular installation activities.
8. After the gate has been installed, checked and adjusted, if necessary, provide a training for the user on the operation of the product.
9. The relevant ventilation ought to be ensured in the rooms where the doors are to be assembled. Otherwise the door will be subject to corrosion.
10. The relevant door protection against aggressive agents causing corrosion (e.g. originating from bricks or mortar) ought to be ensured.
11. In case of the doors assembled in car washes, the place for the possible break in the corrosion protection ought to be properly protected.

Installation tools:
Hammer drilling machine
Metal drilling machine
Power screwdriver with adjustable operation
Angle grinder / metal saw
Steel rods ø12 mm (for tightening springs)
Metal drills ø5.0 mm and ø6,5 mm
Concrete drills ø10 mm and ø12 mm
Wrenches: 10; 13; 14; 15; 17
Hex wrenches 4 mm; 5 mm; 6 mm
Proper ladder / scaffolding
Hammer
Measuring tape
Pencil
Level

Cleaning tools:
Brush, scoop, vacuum cleaner

ATTENTION
Product may only be used after the entire installation process has been completed!
Maintain cleanliness during the installation and clean

PL

Ogólne zalecenia montażowe
1. Montaż powinien być wykonany przez przeszkoloną ekipę montażową posiadającą odpowiednie kwalifikacje.
2. Należy stosować się do obowiązujących przepisów BHP. Szczególną uwagę należy zwrócić na bezpieczeństwo pracy z urządzeniami elektrycznymi oraz bezpieczeństwo pracy na wysokościach.
3. Teren montażu powinien być odpowiednio oznakowany i zabezpieczony.
4. Podłoże montażowe powinny cechować:
- w przypadku murów - sucha i równa powierzchnia o odpowiedniej wytrzymałości wykonana zgodnie z obowiązującymi przepisami budowlanymi,
- w przypadku konstrukcji metalowych - poprawność konstrukcyjna i wytrzymałościowa.
5. Do montażu, w zależności od podłoża, stosuje się:
- w przypadku podłoża żelbetonowego lub cegły pełnej - kołki rozporowe ø12 mm x 80 mm (do podpór wału), kołki rozporowe ø10 mm x 60 mm (do montażu prowadnic),
- w przypadku konstrukcji stalowych - śruby M8 (do podpór wału), śruby M6 (do prowadnic) lub wkręty ø6,3 mm samo wiercące (ścianki konstrukcji stalowej powinny mieć min. 3 mm grubości)
- w przypadku ścian z materiałów z przestrzeniami powietrznymi - odpowiednie systemy montażowe przewidziane dla tego rodzaju podłoża,
- w przypadku innych materiałów (cegła szczelinowa, gazobetony itp.) - kołki do cegły szczelinowej i gazobetonu np. typu Fischer 10 mm x 80 mm SXRL, 8 mm x 65 mm DuoPower.
6. Należy zachować szczególną uwagę przy montażu sprężyn i podpór bocznych (występują bardo duże siły skrętne).
7. Należy zwrócić uwagę na znaki informacyjno-ostrzegawcze przypisane do czynności montażowych.
8. Po zamontowaniu, sprawdzeniu oraz ewentualnej korekcie ustawienia bramy lub kraty należy przeprowadzić szkolenie użytkownika z zakresu obsługi produktu.
9. Należy zapewnić odpowiednią wentylację pomieszczeń, w których zamontowane są bramy lub kraty. W przeciwnym wypadku brama zagrożona jest korozją.
10. Należy zapewnić właściwą ochronę bramy lub kraty przed agresywnymi środkami powodującymi korozję (np. pochodzącymi z cegieł lub zaprawy).
11. W bramach montowanych w myjniach miejsce ewentualnego przerwania ochrony antykorozyjnej należy odpowiednio zabezpieczyć.

Narzędzia montażowe:
Wiertarka udarowa
Wiertarka do metalu
Wkrętarka z regulowaną siła wkręcania
Szlifierka kątowa/ piłka do metalu
Pręty stalowe ø12 mm (do naciągania sprężyn)
Wiertło do metalu ø5,0 mm i ø6,5 mm
Wiertła do betonu ø10 mm i ø12 mm
Klucze wielkości: 10; 13; 14; 15; 17
Klucze imbusowe 4 mm; 5 mm; 6 mm
Odpowiednia drabina/ rusztowanie
Młotek
Miara
Ołówek
Poziomica

Środki utrzymania czystości:
Zmiotka, szufelka, odkurzacz

UWAGA
Produkt można użytkować dopiero po całkowitym zakończeniu procesu montażu!
Miejsce montażu należy utrzymać w czystości, a po zakończeniu montażu dokładnie posprzątać. Należy przeszkolić użytkowników.

CZ

Všeobecné montážní pokyny
1. Montáž by měla být provedena přeškolenou montážní skupinou, která má příslušné kvalifikace.
2. Dodržujte závazné předpisy bezpečnosti a ochrany zdraví při práci. Zvláštní pozornost byste měli věnovat bezpečnosti při práci na elektrických zařízeních a bezpečnosti práci ve výšce.
3. Montážní areál by měl být příslušně označen a zabezpečen.
4. Montážní podlaha by měla mít následující vlastnosti
- v případě zdiv – suchý a rovný povrch s příslušnou spolehlivostí provedený v souladu se závaznými stavebními předpisy,
- v případě kovových konstrukcí – konstrukční a spolehlivostní správnost.
5. K montáži, závisle na podlaze, se používá:
- v případě železobetonové podlahy nebo plné cihly – rozpírací hmoždinky ø12 mm x 80 mm (ke vzpěrám hřídele), rozpírací hmoždinky ø10 mm x 60 mm (k montáži vodicích lišt),
- v případě ocelových konstrukcí – šrouby M8 (ke vzpěrám hřídele), šrouby M6 (k vodicím lištám) nebo samovrtné šrouby ø6,3 mm (stěnky ocelové konstrukce by měly mít tloušťku min. 3 mm)
- v případě stěn z materiálů se vzduchovými mezerami – příslušné montážní systémy určené pro tento typ podlahy,
- v případě jiných materiálů (cihla s mezerami, plynobeton atp.) – hmoždinky pro cihly s mezerami a pro plynobeton, např. typu Fischer 10 mm x 80 mm SXRL, 8 mm x 65 mm DuoPower.
6. Věnujte zvláštní pozornost při montáži pružin (objevují se velmi silné tažné síly).
7. Věnujte pozornost informačnímu a výstražnímu označení pro montážní činnosti.
8. Po montáži, kontrole a případné opravě ustavení vrat nebo mříže proveďte školení uživatele o obsluze výrobku.
9. Zajistěte příslušnou ventilaci prostorů, do kterých jsou namontována vrata nebo mříže. Jinak jsou vrata ohrožena korozí.
10. Zajistěte příslušnou ochranu vrat nebo mříže proti agresivním prostředkům způsobujícím korozi (např. pocházejícím z cihel nebo malty).

Montážní nářadí:
Příklepová vrtačka
Vrtačka na kov
Vrtačka s nastavitelnou silou šroubování
Úhlová bruska / pila na kov
Ocelové tyče ø12 mm (na natahování pružin)
Vrták na kov ø5,0 mm, ø6,5 mm
Vrták na beton ø10 mm a ø12 mm
Klíče o velikosti: 10; 13; 14; 15; 17
Imbusové klíče 4 mm; 5 mm; 6 mm
Příslušný žebřík / lešení
Kladivo
Měřítko
Tužka
Vodováha

Čisticí prostředky
Smeták, lopatka, vysavač

POZOR
Výrobek může být používán teprve po celkovém ukončení procesu montáže!
Montážní místo udržujte v čistotě a po ukončení montáže pečlivě ukliďte.

SK

Všeobecné montážne podmienky.
1. Montáž môžu vykonávať len montážny pracovníci, ktorý boli vyškolený a majú nato príslušnú kvalifikáciu.
2. Je nutné dodržiavať bezpečnostné pravidlá podľa platných predpisov BHP. Špeciálnu pozornosť treba venovať práci s elektrickými zariadeniami a práci vo výškach.
3. Montážny priestor by mal byť riadne označený a zabezpečený.
4. Montážny podklad by mal byť následnej kvality:
- v prípade, že je to múr : suchý a rovný povrch o potrebnej odolnosti zhodne so stavebnými predpismi
- v prípade, že je to kovová konštrukcia: pevná a stabilná konštrukcia
5. Podľa podkladu musíme použiť na montáž :
- v prípade železo-betónového základu alebo plnej tehly použijeme hmoždinky o priemere 12mm x 80mm (na upevnenie hriadeľa) a hmoždinky o priemere 10mm x 60mm (na upevnenie vodiacich líšt)
- v prípade kovovej konštrukcie použijeme šróby M8 (na upevnenie hriadeľa) a šróby M6 (na upevnenie vodiacich líšt) alebo skrutky (samo rezky) o priemere 6,3mm (stena kovovej konštrukcie musí mať min. hrúbku 3mm)
- v prípade stien z materiálov so vzduchovými komorami - použijeme materiály ktoré sú presne určené na takýto podklad.
- v prípade iných materiálov (tehla s otvormi, gazobetón) – hmoždinky do tehly s otvormi a gazobetónu napr. Fischer 10mm x 80mm SXRL, 8mm x 65mm DuoPower.
6. Špeciálne treba dávať pozor pri montáži pružín a bočných podpor (sú tu veľmi veľké torznésily)
7. Venujte pozornosť informačným a výstražným značkám pri každej montážnej aktivite.
8. Po namontovaní, odskúšaní a poprípade nejakej úprave brány je nutné zaškoliť používateľa ako obsluhovať bránu.
9. Je nutné zabezpečiť odvetrávanie miestnosti v ktorej je brána namontovaná, inak hrozí bráne korózia.
10. Treba zabezpečiť ochranu brány pred prípadnými vonkajšími vplyvmi, ktoré urýchľujú koróziu. (zapríčinené napr. Konštrukciou alebo podkladovým materiálom)
11. Brány montované v autoumývačkach je nutné zabezpečiť pred koróziou, napr. Nerezovými prvkami.

Náradie potrebné na montáž:
Príklepová vŕtačka
Vŕtačka na železo
Šroubovačka s regulovateľnou silou šrobovania
Uhlová píla na kov
Závitová tyč na uťahovanie pružín(priemer 12mm)
Vrták na kov (priemer 5,0mm; 6,5mm)
Vrták do betónu (priemer 10mm; 12mm)
Kľúč (10, 13, 14, 15, 17)
Imbusový kľúč (4mm, 5mm, 6mm)
Rebrík / lešenie
Kladivo
Meter
Ceruzka
Vodováha

Čistiace prostriedky:
Metlička, smetár, vysávač

UPOZORNENIE.
Brána sa môže používať až po úplnom ukončení montáže.
Montážny priestor je nutné udržiavať v poriadku a po skončení montáže ho dôkladne upratať.

RU

Общие рекомендации по монтажу
1. Монтаж должен выполняться обученной и соответственно квалифицированной монтажной бригадой.
2. Следует соблюдать действующие требования о мерах предосторожности. Особое внимание следует обратить на безопасность работы с электрооборудованием и безопасность во время высотных работ.
3. Рабочая территория монтажа должна быть обозначена и предохранена соответствующим образом.
4. Монтажная поверхность должна характеризироваться:
- в случае стен – сухой и ровной поверхностью соответствующей прочности, исполненной согласно действующим строительным нормам.
- в случае металлических конструкций – конструкционной и прочностной правильностью исполнения.
5. Для монтажа, в зависимости от основания крепежа, применяются:
- в случае железобетонного основания или из цельного кирпича – распорные колышки Ø12мм x 80мм (для опор вала), распорные колышки Ø10мм x 60мм (для направляющих),
- в случае стальных конструкций – болты M8 (для опор вала), болты M6 (для направляющих) или шурупы-саморезы Ø 6,3мм (стенки стальных конструкций должны быть мин. 3 мм толщины).
- в случае стен, выполненных из материалов с воздушным пространством, следует использовать соответствующие системы крепежа для данного рода поверхности.
- в случае прочих материалов (пустотелый кирпич, газобетон и т.п.) – колышки для пустотелого кирпича и газобетона например типа Fischer 10мм x 80мм SXRL, 8мм x 65мм DuoPower.
6. Особое внимание следует обратить на монтаж пружин и боковых опор (выступают очень сильные силы скручивания).
7. Следует обратить внимание на информационно-остерегательные знаки, относящиеся к монтажным действиям.
8. После установки, проверки и возможного исправления положения ворот, следует провести обучение пользователя обращению с изделием.
9. Следует обеспечить надлежащую вентиляцию помещений, в которых установлены ворота. В противном случае воротам грозит коррозия.
10. Следует обеспечить надлежащую защиту ворот i krat от воздействия агрессивных веществ, вызывающих коррозию (например, происходящих из строительных смесей или кирпича).
11. В воротах, установленных в мойках, следует соответствующим образом защитить возможные места с прерванной антикоррозионной защитой.

Монтажный инструмент:
Ударная дрель
Дрель по металлу
Отвертка с регулировкой силы вкручивания
Угловой брусочный резак / пилка по металлу
Прутья стальные Ø 12мм (для натяжки пружин)
Сверло по металлу Ø5мм и Ø6,5мм
Сверло по бетону Ø10мм и Ø12мм.
Ключ: 10, 13, 14, 15, 17
Ключ шестигранник 4мм, 5мм, 6мм.
Подходящая лестница / леса
Молоток
Сантиметр
Карандаш
Уровень

Средства для наведения чистоты:
Щетка, совок, пылесос

ВНИМАНИЕ
Ворота можно использовать только после полного окончания процесса монтажа!
Место монтажа следует содержать в чистоте, а после монтажа тщательно поубирать.

UA

Загальні рекомендації по монтажу.
1. Монтаж повинен виконуватись компетентною та відповідно кваліфікованою монтажною бригадою.
2. Необхідно дотримуватись діючих вимог заходів безпеки. Особливу увагу необхідно звернути на техніку безпеки при роботі з електрообладнанням та під час висотних робіт.
3. Робоча територія монтажа повинна бути позначена та захищена відповідним чином.
4. Монтажна поверхня повинна мати наступні характеристики:
- стіна – суха та рівна поверхня відповідної міцності,виконана згідно з діючими будівельними нормами;
- металева конструкція – конструкційна міцність та правильність виконання.
5. Для монтажу,в залежності від основи кріплення,використовують:
- залізобетонна основа або суцільна цегла – розпірні кілки Ø12мм x 80мм (опор валу) , розпірні кілки Ø10мм x 60мм (для направляючих);
- стальна конструкція – болти М8 (для опор валу),болти М6 (для направляючих) або шурупи- саморізи Ø 6,3мм (стінки стальних конструкцій повинні бути мін.3мм товщини);
- стіна, виконана із матеріалів з повітряним простором – необхідно використовувати відповідні системи кріплення для поверхні такого типу;
- стіна, виконана з інших матеріалів (пустотіла цегла,газобетон і т.п.) – кілки для пустотілої цегли та газобетону, наприклад Fischer 10мм x 80мм SXRL, 8мм x 65мм DuoPower.
6. Особливу увагу необхідно звернути на монтаж пружин та бічних опор (діють дуже великі сили скручування).
7. Необхідно звернути увагу на інформаційно-застережні знаки, що мають відношення до монтажних дій.
8. Після встановлення, перевірки та можливого виправлення положення воріт,необхідно провести навчання користувача методам експлуатації виробу.
9. Нобхідно забезпечити належну вентиляцію приміщення де встановлені ворота і kraty. В іншому випадку воротам загрожує корозія.
10. Необхідно забезпечити відповідний захист воріт і krat від впливу агресивних речовин,що викликають корозію (наприклад: похідних від будівельних сумішей або цегли).
11. В воротах, встановлених в автомийках,необхідно відповідним чином захистити місця з перерваним антикорозійним захистом.

Монтажний інструмент:
Ударний дриль.
Дриль по металлу.
Викрутка з регулюванням сили вкручування.
Кутовий брусочний різак / пилка по металлу.
Прутки стальні Ø 12мм (для натяжки пружин).
Свердло по металу Ø5мм і Ø6,5мм.
Свердло по бетону Ø10мм и Ø12мм.
Ключ: 10, 13, 14, 15, 17.
Ключ шестигранник 4мм, 5мм, 6мм.
Відповідна драбина / риштування.
Молоток.
Вимірювальна рулетка.
Олівець.
Рівень.

Засоби для прибирання:
Щітка, совок, пилосос.

УВАГА:
Експлуатація воріт можлива лише після повного закінчення процесу монтажу!
Місце монтажу необхідно утримувати в чистоті,а по закінченні ретельно прибрати.

FR

Les conseils généraux de pose:
1. La pose devrait être faite seulement par une équipe qualifiée de poseurs.
2. Suivre les règles de sécurité et d'hygiène du travail. Faire particuliérement attention à la sécurité pendant le travail avec les outils électriques ou en altitude.
3. Signaler et protéger correctement le lieu de pose.
4. La base de pose doit se caractériser par:
- en cas de murs – la surface sèche, lisse, de bonne résistance, faite dans le respect des règles de construction
- en cas de construction métallique – la construction correcte et la résistance.
5. Suivant la base de pose, on utilise:
- en cas de béton armé et de brique pleine – des chevilles expansibles ø 12mm et 80mm (pour les supports de l'arbre), des chevilles expansibles ø 10mm x 60mm (pour les rails de guidage)
- en cas de construction en acier – des vis M8 (pour les supports de l'arbre), des vis M6 (pour les rails de guidage) ou des vis autoperceuses ø6,3mm (l'épaisseur des cloisons de construction en acier fait au min. 3mm)
- en cas de matériaux avec les espaces aériens – des systèmes de pose convenables pour cette base
- en cas d'autres matériaux (p.ex. brique creuse, béton cellulaire) – des chevilles pour ces produits p.ex. type Fischer 10mm x 80mm SXRL, 8mm x 65mm DuoPower.
6. Être attentif pendant le montage des ressorts et des supports latérals (vu les forces de torsion)
7. Regarder scupuleusement les signes d'information et de danger qui se rapportent aux activités de montage.
8. Après avoir posé, contrôlé, éventuellement corrigé l'installation, instruire un usager sur le fonctionnement du produit.
9. Assurer une bonne ventillation des pièces où la porte est posée. Autrement il existe le risque de corrosion.
10. Protéger la porte contre les substances agressives qui causent la corrosion (qui proviennent des briques, du mortier)
11. Dans les portes posées dans les laves-autos, protéger les places menacées surtout par la corrosion.

Outillages:
perceuse à percussion
perceuse à métal
visseuse avec force de vissage réglable
meuleuse d'angle / scie à métal
barres d'acier ø 12mm (à tendre des ressorts)
forets à métaux ø 5,0mm et ø 6,5mm
forets à béton ø 10mm et ø 12mm
clefs : 10, 13, 14, 15, 17
clefs Allen 4mm, 5mm, 6mm
échelle / échafaudage
marteau
mètre
crayon
niveau à bulle

Accessoires d'entretien:
balayette, pelle, aspirateur

ATTENTION
La porte peut être utilisée seulement après avoir terminé entièrement le montage!
Pendant le travail, le lieu de pose doit rester propre. Après le travail, il faut mettre tout en ordre.

SE

Allmänna monteringsanvisningar
1. Monteringen borde utföras av kvalificerad monteringspersonal.
2. Gällande arbetssäkerhetsföreskrifter skall följas. Man skall särskilt beakta arbetssäkerhet vid hantering av elektriska anordningar samt säkerhet vid höjdarbeten.
3. Monteringsområdet borde märkas och säkras.
4. Monteringsunderlag borde kännetecknas av:
- gällande murverk/betong – torr och jämn, tålig yta, tillverkad enligt gällande byggnadsföreskrifter.
- gällande metallkonstruktioner – korrekt konstruktion och hållfasthet.
5. Till montering, beroende av underlag, tillämpas:
-för armerad betong eller heltegel - expanderhylsor ø12 mm x 80 mm (för axelstöd), expander hylsor ø10 mm x 60 mm (för montering av ledgångar),
- för stålkonstruktioner - skruvar M8 (för axelstöd), skruvar M6 (för ledgångar) eller stoppskruvar ø6,3 mm självborrande (stålkonstruktionens väggar borde vara minst 3 mm tjocka)
- för väggar av material med luftmellanrum – passande monteringssystem för denna typ av underlag,
- för andra material (tegel / ihåliga block, lättbetong, mm) – expanderhylsor till ihåliga block och lättbetong, ex vis av typ Fischer 10 mm x 80 mm SXRL, 8 mm x 65 mm DuoPower.
6. Särskilt uppmärksamhet skall beaktas vid montering av fjädrar (stor vridkraft uppstår).
7. Informations och varningsmärken gällande montering skall beaktas.
8. Efter montering, kontroll och eventuell korrigering av portens eller gallrets inställningar, skall användaren instrueras och tränas för användning av produkten.
9. Man skall sörja för god ventilation av utrymmen där porten eller gallret installeras. I annat fall uppstår risk för rostangrepp.
10. Rätt skydd av porten eller gallret mot rostframkallande medel skall säkras (dessa kan komma ex vis från tegel eller fogarna).

Monteringsverktyg:
Slagborrmaskin
Metallborrmaskin
Skruvdragare med reglerbar skruvkraft
Kantslip/ metallsåg
Stålstänger ø12 mm (för spänning av fjädring)
Metallborr ø5,0 mm, och ø6,5 mm
Betongborr ø10 mm och ø12 mm
Nycklar med måtts: 10; 13; 14; 15; 17
Insexnycklar 4 mm; 5 mm; 6 mm
Passande stege/ byggnadsställning
Hammare
Måttstock
Blyertspenna
Vattenpass
Elmätare

Rengöringsmedel:
Sopborste, sopskyffel, dammsugare

OBSERVERA
Man kan börja använda produkten enbart efter avslutandet av hela monteringsprocessen!
Monteringsområdet skall hållas rent och efter monteringen skall noggrann städning genomföras.

DK

Generelle monteringshenvisninger
1. Montering skal udføres af kvalificeret montører.
2. Man skal overholde gældende sikkerheds- og sundheds regler. Der skal lægges særlig hensyn til sikkerhed ved arbejde med elektriske anlæg/maskiner og ved arbejder i højden.
3. Monteringsområdet skal beskiltes og sikres på en passende måde.
4. Monteringsgrund skal kendetegne sig ved følgende faktorer:
- ved murer – tør og jævn undergrund med passende holdbarhed, udført i overensstemmelse med gældende byggeforskrifter
- ved metalkonstruktioner- korrekt konstruktion og dens holdbarhed.
5. Til montering afhængig af udergrundstypen, anveder man:
- i tilfælde af jernbeton-eller tegl undergrunden – støttebolte/tværbolte ø12 mm x 80 mm (til støtte af akslen), tværbolte ø10 mm x 60 mm (til montering af styringer/styringsliste),
- i tilfælde af stålkonstruktioner - skruer M8 (til støtte af akslen), skruer M6 (til styringslister) eller træskruer ø6,3 mm selv borende (stålkonstruktionens vægge skal min. være 3 mm tykke)
- i tilfælde af vægge, udført i specialt materiale med luftrum – passende monteringssystem til hver eneste udergrundstype,
- ved andet materiale (tegl med sprækker, gasbeton, osv.) – træskruer til tegl med sprækker og gasbetonen, for eksempel Fischer 10 mm x 80 mm SXRL, 8 mm x 65 mm DuoPower type.
6. Der skal lægges særlig hensyn til montering af fjerder og sidestøtter (der opstår store sidesvingninger).
7. Der skal lægges mærke til informations-advarselstegn i forbindelse med monteringsaktiviteter.
8. Efter montering, kontrol og eventuel justering af portens eller gitterens indstillinger skal man gennemføre indledende vejledningskurser for fremtidige brugere.
9. Der skal sikres en passende rumventilation, hvor portene eller gitrene bliver monteret. I andet tilfælde er porten udsat for korrosion.
10. Der skal sikres passende beskyttelse af porten eller gitteren mod agessive korrosionsfremkaldende midler (for eksempel: fra mursten eller mørtelen).
11. I tilfælde af porte monteret i bilvask bør man beskytte alle steder, hvor antikorrosions sikring kan blive afbrudt.

Monteringsværktøj:
Slagboremaskine
Metalboremaskine
Skruemaskine med reguleret skruekraft
Vinkelslibemaskine/nedstryger
Stålstave ø12 mm (til spænding af fjender)
Metalbor ø5,0 mm og ø6,5 mm
Betonbor ø10 mm og ø12 mm
Nøgler, størrelse: 10; 13; 14; 15; 17
Imbusnøgler 4 mm; 5 mm; 6 mm
Passende stige/stillads
Hammer
Mål
Blyant
Højdekurve

Rengøringsmidler
Kost, skovle, støvsuger

OBS
Produktet kan først anvendes, efter monteringsprocessen er blevet afsluttet!
Monteringsstedet skal holdes rengjort, efter afsluttet montering skal stedet omhyggeligt ryddes op.

RO

Sfaturi generale de instalare
1. Montarea ar trebui efectuata de o echipa de instalare pregatita corespunzator si calificata.
2. Respectati reglementarile OHD cu caracter obligatoriu. Acordati o atentie speciala in mentinerea sigurantei cand efectuati lucrari electrice sau lucrari la inaltime.
3. Amplasamentul instalarii ar trebui marcat corespunzator si asigurat.
4. Substratul de instalare ar trebui sa aibe urmatoarele calitati:
- in cazul peretilor: uscati si egalati suprafata de rezistenta adecvata, in conformitate cu normele de constructie obligatorii
- in cazul structurilor metalice: rezistenta corespunzatoare si corectitudinea structurala.
5. In functie de substrat, urmatoarele instrumente de asamblare ar trebui folosite:
- in cazul substratului de beton armat sau caramida plina buloane de expansiune ø12 mm x 80 mm (pentru suportul axului), buloane de expansiune ø10 mm x 60 mm (pentru sinele de ghidaj),
- in cazul structurilor de otel/fier – suruburi M8 (pentru suportul axului), suruburi M6 (pentru sinele de ghidaj) sau ø6.3 mm auto-suruburi de foraj (structura peretilor de otel ar trebui sa fie de cel putin 3 mm grosime),
- in cazul peretilor facuti din materiale care contin perne de aer – sisteme de instalare apropiate pentru acest fel de substrat,
- in cazul altor materiale (caramizi crestate, beton aerat BCA etc.) - pene/tampoane pentru caramizi crestate si beton aerat, exemplu Fischer 10 mm x 80 mm SXRL, 8 mm x 65 mm DuoPower.
6. Acordati o atentie marita atunci cand instalati arcurile (acestea sunt supuse unor forte considerabile de torsiune).
7. Acordati atentie semnelor informationale si de avertizare pentru activitatile de instalare particulare.
8. Dupa ce usa si grilajul au fost instalate, verificati si ajustati, daca este necesar asigurati o instruire pentru operarea acelui produs utilizatorului .
9. Ventilatia corespunzatoare ar trebui sa fie asigurata in incapera in care vor fi asamblate usile si grilajele. In caz contrar usa va fi supusa procesului de coroziune.
10. Ar trebui sa fie asigurata protectia usilo si a grilajelor impotriva agentilor agresivi de coroziune (originari din caramizi sau mortar).

Instrumente de instalare:
Rotopercutor
Masina de gaurit metal
Surubelnita electrica cu putere de functionare reglabila
Polizor unghiular / ferastrau de metal
Tije de otel ø12 mm (pentru strangerea arcurilor)
Burghie de metal ø5,0 mm si ø6,5 mm
Burghie de beton ø10 mm si ø12 mm
Chei de: 10; 13; 14; 15; 17
Hex chei: 4 mm; 5 mm; 6 mm
Scara corespunzatoare/ schelarie (constructie de lemn)
Ciocan
Banda de masurare
Creion
Nivelmetru

Instrumente de curatare:
perie, lopata, aspirator

ATENTIE
Produsul poate fi folosit doar dupa ce tot procesul de instalare a fost efectuat!
Mentineti curatenia in timpul instalarii si

IT

Indicazioni generali di installazione
1. L'installazione deve essere eseguita da una squadra di installazione istruita e qualificata.
2. Bisogna attenersi alle norme di sicurezza e igiene del lavoro in vigore. Bisogna fare particolare attenzione alla sicurezza di lavoro con le apparecchiature elettriche, e alla sicurezza di lavoro in luoghi elevati.
3. La zona di installazione deve essere opportunamente segnalata e messa in sicurezza.
4. Le superfici sulle quali va eseguita l'installazione devono possedere le seguenti caratteristiche:
- in caso di muratura: superficie asciutta e piana, con resistenza adeguata, realizzata secondo le norme edili in vigore,
- in caso di strutture metalliche: correttezza strutturale e di resistenza.
5. Per l'installazione, a seconda della superficie, si utilizzano:
- in caso di muri in calcestruzzo armato e in mattoni pieni: tasselli a espansione ø12 mm x 80 mm (per i sostegni dell'albero), tasselli a espansione ø10 mm x 60 mm (per il montaggio delle guide),
- in caso di strutture in acciaio: viti M8 (per i sostegni dell'albero), viti M6 (per le guide) o viti ø6,3 mm autofilettanti (le pareti della struttura in acciaio devono avere almeno 3 mm di spessore),
- in caso di pareti con materiali con intercapedini d'aria: sistemi di montaggio adatti alla determinata struttura,
- in caso di altri materiali (mattoni forati, gasbeton) - tasselli per mattoni forati e gasbeton ad esempio tipo Fischer 10 mm x 80 mm SXRL, 8 mm x 65mm DuoPower.
6. Bisogna operare con particolare prudenza durante il montaggio delle molle (presenza di forze di torsione molto elevate).
7. Bisogna fare attenzione ai segnali di informazione e avvertenza attribuiti alle operazioni di installazione.
8. Dopo l'installazione, il controllo e l'eventuale correzione delle regolazioni del portone o della serranda, bisogna condurre la formazione dell'utilizzatore circa l'utilizzo del prodotto.
9. Bisogna assicurare un'opportuna ventilazione degli ambienti nei quali vengono montati i portoni o le serrande. In caso contrario il portone è esposto a corrosione.
10. Bisogna assicurare una corretta protezione del portone o della serranda da mezzi aggressivi e corrosivi (ad esempio provenienti dai mattoni o dalla malta).

Strumenti per l'installazione:
Trapano a percussione
Trapano per metallo
Avvitatore con regolazione della forza di torsione
Smerigliatrice angolare / seghetto da metallo
Barre in acciaio ø12 mm (per la tensione delle molle)
Punte per metallo ø5,0 mm e ø6,5 mm
Punte per calcestruzzo ø10 mm e ø12 mm
Chiavi di dimensioni: 10; 13; 14; 15; 17
Chiavi a brugola 4 mm; 5 mm; 6 mm
Scala / impalcatura adatta
Martello
Metro
Matita
Livella

Mezzi per la pulizia
Scopa, paletta, aspirapolvere

ATTENZIONE
Il prodotto può essere utilizzato solo dopo il termine completo del processo di installazione!
Il luogo di installazione va mantenuto pulito, e al termine dell'installazione pulire con cura

N

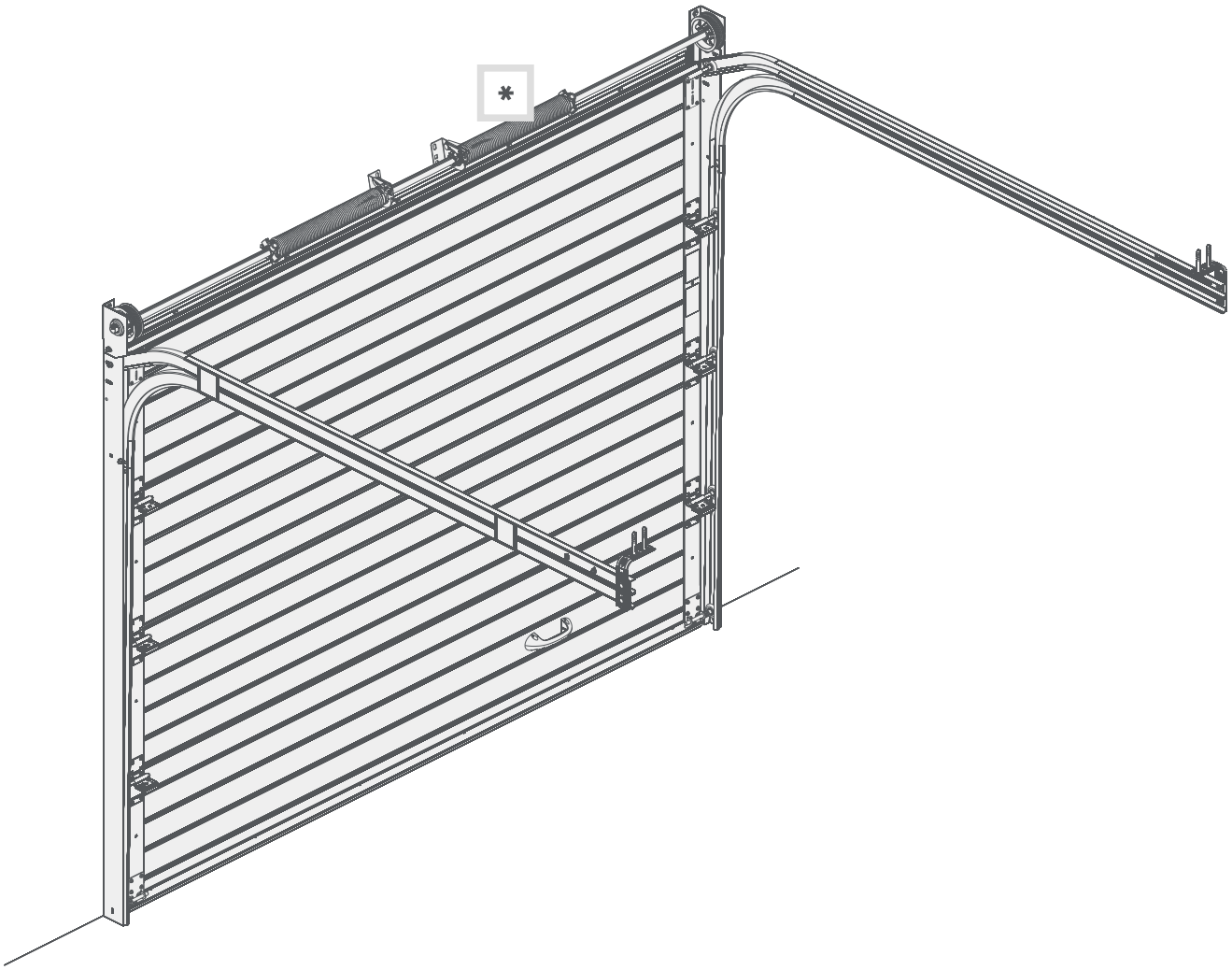

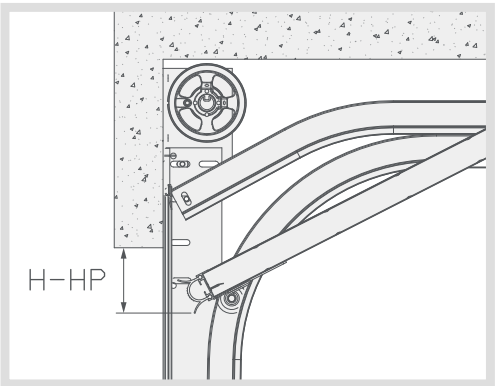

	H-HP	
	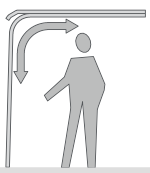	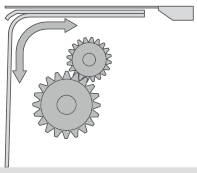
N	80	0

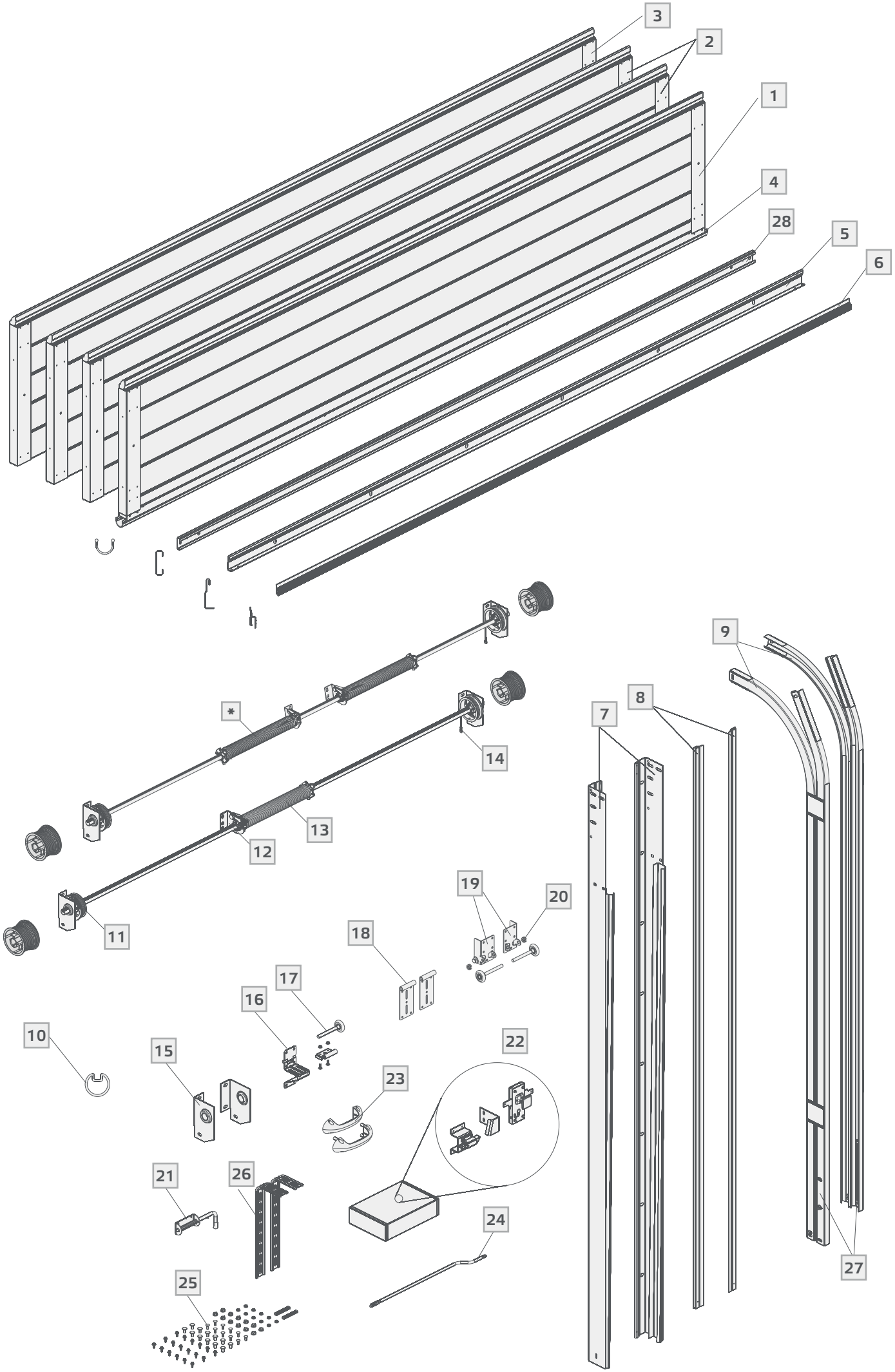
3
2
1
4
28
5
6
9
8
7
*
14
13
12
11
19
20
18
17
16
10
15
22
23
21
26
24
25
27

DE LISTE DER ELEMENTE

1 - untere Sektion mit Aufnahmeprofil
2 - mittlere Sektion
3 - obere Sektion
4 - untere Dichtung (für untere Sektion)
5 - Sturzleiste
6 - obere Dichtung (für Sturzleiste)
7 - senkrechte Winkeleisen mit senkrechten Führungen
8 - seitliche Dichtungen (für senkrechte Winkeleisen)
9 - waagerechte Führungen
10 - Hohlwelle mit Rille
11 - Trommel 05NL8E (Paar)
12 - Federbruchsicherung für Hohlwelle mit Rille
13 - Torsionsfeder
14 - Stahlseile (Paar)
15 - Seitliche Stütze 67 (Paar)
16 - seitliches Scharnier mit Halterung
17 - Laufrolle, lang
18 - oberes Scharnier (Paar) mit Halterung
19 - unteres Scharnier (Paar)
20 - Distanzhülse für untere Laufrolle
21* - Sperrriegel
22* - Zylinderschloss
23 - Griff
24*- Standard-Zugstange für Schloss
25 - Mutterschrauben, Schaftschrauben, Schraubenmuttern, Wellenkeile, Verkleidungen und Clips für Verstärkungsprofile*, Seil für die Handbedienung
26 - Montageprofil
27 - Kunststoffbremse
28* - Montagequerleiste

* - optionale Elemente

EN LIST OF ELEMENTS

1 – bottom panel with profile
2 – middle panel
3 – top panel
4 – bottom seal (for bottom panel)
5 – lintel profile
6 – top seal (for lintel profile)
7 – vertical angles with vertical tracks
8 – side seals (for vertical angles)
9 – horizontal tracks
10 – tube shaft with key way
11 – cable drum 05NL8E (pair)
12 – spring break device for tube shaft with key way
13 – torsion spring
14 – steel cables (pair)
15 – side bearing plate 67
16 – side hinge with roller carrier
17 – roller, long
18 – top hinge with roller carrier (pair)
19 – bottom hinge (pair)
20 – spacing sleeve for bottom roller
21* – locking bolt
22* – cylinder lock
23 – grip handle
24* – lock rod, standard
25 – bolts, screws, nuts, shaft keys, covers and clips for reinforcement profiles*, manual operation cord
26 – mounting profile
27 – brake, plastic
28*– mounting ledge
* - optional elements

PL SPIS ELEMENTÓW

1 – sekcja dolna z okuciem
2 – sekcja środkowa
3 – sekcja górna
4 – uszczelka dolna (do sekcji dolnej)
5 – listwa nadprożowa
6 – uszczelka górna (do listwy nadprożowej)
7 – kątowniki pionowe z prowadnicami pionowymi
8 – uszczelki boczne (do kątowników pionowych)
9 – prowadnice poziome
10 – wał drążony z rowkiem
11 – bęben 05NL8E (para)
12 – zabezpieczenie przeciw skutkom pęknięcia sprężyn dla wału drążonego z rowkiem
13 – sprężyna skrętna
14 – linki stalowe (para)
15 – podpora boczna 67
16 – zawias boczny z obejmą
17 – rolka długa
18 – zawias górny
19 – zawias dolny (para)
20 – tulejka dystansowa dolnej rolki
21* – rygiel blokujący
22* – zamek bębenkowy
23 – uchwyt
24* – cięgno zamka standardowe
25 – śruby, wkręty, nakrętki, kliny do wału, osłony i klipsy do profili
26 – profil montażowy
27 – hamulec z tworzywa
28* – poprzeczka montażowa

* - elementy opcjonalne

CZ SEZNAM SOUČÁSTÍ

1 – spodní sekce s kováním
2 – střední sekce
3 – horní sekce
4 – těsnění dolní (pro spodní sekci)
5 – překladová lišta
6 – těsnění horní (pro překladovou lištu)
7 – vertikální uhelníky s vertikálními vodícími lištami
8 – těsnění boční (pro vertikální uhelníky)
9 – vodorovné vodící lišty
10 – dutý hřídel s drážkou
11 – buben 05NL8E (pár)
12 – ochrana proti následkům prasknutí pružin pro dutou hřídel s drážkou
13 – zkrutná pružina
14 – ocelová lanka (pár)
15 – boční podpora 67 (pár)
16 – boční závěs s objímkou
17 – váleček dlouhý
18 – závěs horní s objímkou
19 – závěs spodní (pár)
20 – distanční pouzdro dolního valečku
21* – blokovací závora
22* – cylindrický zámek
23 – držák
24* – standardní táhlo zámku
25 – šrouby, vruty, matice, klíny k hřídeli, kryty a klipsy pro výztužné profily *, lanko pro ruční obsluhu
26 – montážní profil
27 – umělohmotná brzda
28* – montážní příčka

* - doplňková výbava

SK ZOZNAM ČASTÍ:

1 - spodný panel s kovaním
2 - stredový panel
3 - vrchný panel
4 - tesnenie na spodný panel
5 - vrchná lišta
6 - tesnenie na vrchnú lištu
7 - vertikálne uholníky
8 - tesnenia na vertikálne uholníky
9 - horizontálne vodiace lišty
10 - dutá hriadeľ s drážkou
11 - bubon 05NL8E (pár)
12 - zabezpečenie dutej hriadele s drážkou
13 - pružina
14 - lanká(pár)
15 - podpora bočná 67 (pár)
16 - bočný záves s objímkou
17 - koliesko dlhé
18- záves horný s objímkou
19 - spodný záves (pár)
20 - diletačná podložka
21* - ručná závora
22*- bubienkový zámok
23 - úchytka
24* - štandardné tiahlo zámku
25 - skrutky, matice, kliny, hmôždinky*, spony*, lanko na manuálne ovládanie
26 - montážne profil
27 - brzda
28* - montážna lišta
* - doplnkové časti

RU СПИСОК ЭЛЕМЕНТОВ

1 – секция нижняя с окантовкой
2 – секция серединная
3 – секция верхняя
4 – уплотнитель к нижней секции
5 – притолочная планка
6 – уплотнитель к притолочной планке
7 – вертикальный уголок
8 – уплотнители к вертикальным уголкам
9 – направляющие горизонтальные
10 – вал трубчатый с бороздкой
11 – барабан 05NL8E (пара)
12 – механизм защиты к трубчатому валу с бороздкой
13 – пружина
14 – тросы (пара)
15 – боковая опора 67
16 – петля боковая с кронштейном
17 – ролик длинный
18 – петля верхняя с кронштейном (пара)
19 – петля нижняя (пара)
20 – дистанционная шайба
21* – ригель блокирующий
22* – замок барабанный
23 – ручка
24* – тяга замка стандартная
25 – болты, шурупы, гайки, клинья, заглушки*, клипсы*, шнур для ручного обслуживания
26 – монтажный профиль
27 – тормоз
28* – поперечная монтажная планка

* - опциональные элементы

UA ПЕРЕЛІК ЕЛЕМЕНТІВ

1 – секція нижня з кантом
2 – секція середня
3 – секція верхня
4 – ущільнювач нижньої секції
5 – планка верхнього одвірка
6 – ущільнювач планки верхнього одвірка
7 – вертикальний кутник
8 – ущільнювач вертикальних кутників
9 – направляючі горизонтальні
10 – вал трубчастий з рівчаком
11 – барабан 05NL8E (пара)
12 – механізм захисту до трубчастого валу з рівчаком
13 – пружина
14 – троси (пара)
15 – бічна опора 67
16 – петля бокова з кронштейном
17 – ролик довгий
18 – петля верхня з кронштейном (пара)
19 – петля нижняя (пара)
20 – дистанційна шайба
21* – ригель блокуючий
22* – замок барабанний
23 – клямка
24* – тяга замка стандартна
25 – болти, шурупи, гайки, клини, заглушки*, кліпси*, шнур дляручного обслуговування.
26 – монтажний профіль
27 – гальмо
28* – поперечна монтажна планка
* - опційні елементи

FR LISTE DES ÉLÉMENTS

1 – section inférieure avec quincaillerie
2 – section intermédiaire
3 – section supérieure
4 – joint bas (pour section inférieure)
5 – traverse de linteau
6 – joint haut (pour traverse de linteau)
7 – cornières verticales avec rails verticaux
8 – joints latéraux
9 – rails horizontaux
10 – arbre creux avec rainure
11 – tambour 05NL8E(paire)
12 – dispositif contre rupture du ressort pour arbre creux avec rainiure
13 – ressort de torsion
14 – cordes en acier (paire)
15 – support latéral 67 (paire)
16 – charnière latérale avec pince
17 – charnière supérieure (paire)
18 – charnière haute avec pince (paire)
19 – charnière inférieure (paire)
20 – douille d'écartement du galet bas
21* – verrou
22* – serrure
23 – poignée
24*– tige standard de la serrure
25 – vis, écrous, clavettes à l'arbre, capots et clips aux renforts*, corde manuelle
26 – profil de montage
27 – frein en plastique
28* – traverse arrière

* éléments optionnels

RO LISTA ELEMENTELOR

1 – panoul inferior cu profil
2 – panoul de mijloc
3 – panoul superior
4 – sigiliul inferior (pentru panoul inferior)
5 – profil pentru buiandrug
6 – sigiliul superior (pentru profilul boiandrugului)
7 – unghiurile verticale cu sinele verticale
8 – sigiliile laterale (pentru unghiurile verticale)
9 – sinele orizontale
10 – tubul axului cu modul pentru cheie
11 – cilindru pentru cablu 05NL8E (pereche)
12 – dispozitiv anti-rupere arcuri pentru tubul axului cu canelură
13 – arcuri de torsiune
14 – cablu din otel (pereche)
15 – placa laterala pentru sustinere 67 (pereche)
16 – balama laterală cu suport de rolă
17 – rola, lunga
18 – balama superioară cu suport de rolă
19 – balama inferioara (pereche)
20 – manson de spatiere pentru rola inferioara
21* – inchidere cu bolt
22* – cilindru de blocare
23 – maner
24* – tija de blocare, standard
25 – buloane, suruburi, mansoane, pana de fixare pentru ax, capace si clame pentru profilele de intarire*, sfoara pentru operare
26 – montare profil
27 – piedica, din plastic
28* – marginea pentru montare

* - elemente optionale

IT ELENCO DEGLI ELEMENTI

1 – pannello inferiore con ferramenta
2 – pannello centrale
3 – pannello superiore
4 – guarnizione per il pannello inferiore
5 – listello dell'architrave
6 – guarnizione per il listello dell'architrave
7 – profili angolari verticali
8 – guarnizioni per profili angolari verticali
9 – guide orizzontali
10 – albero cavo con intaglio
11 – tamburo 05NL8E (coppia)
12 – protezione per l'albero cavo con intaglio
13 – molla
14 – funi (coppia)
15 – sostegno laterale 67
16 – infisso laterale con anello
17 – rullo lungo (coppia)
18 – infisso superiore con anello (paio)
19 – cerniera inferiore (coppia)
20 – manicotto distanziatore
21* – catenaccio
22* – serratura a cilindro
23 – maniglia
24* – tirante standard della serratura
25 – viti, dadi, cunei, tappi*, clips*, fune per azionamento manuale
26 – montaggio profilo
27 – freno
28* – traversa di montaggio

* - elementi opzionali

SE FÖRTECKNING ÖVER DE ASPEKTER

1 – nedre sektion med beslag
2 – mellansektion
3 – övre sektion
4 – tätning till nedre sektion
5 – tröskellist
6 – tätning till tröskellist
7 – vertikala profiler
8 – tätningar till vertikala profiler
9 – horisontala ledgångar
10 – räfflad tub
11 – cylinder 05NL8E (par)
12 – säkring till räfflad tub
13 – fjäder
14 – linor (par)
15 – sidostöd 67
16 – Sidogångjärn med hållere för hjul
17 – lång rulle
18 – Topgångjärn med hållare för hjul
19 – nedre gångjärn (par)
20 – distanshylsa
21* – regel
22* – cylinderlås
23 – handtag
24* – standard låsstång
25 – skruvar, stoppskruvar, muttrar, kilar, tätningar*, clips*, lina till manuellmanövrering
26 – montering profil
27 – broms
28* – monteringsribba

* - tillval

DK OVERSIGT OVER BESTANDDELE

1 – nedre sektion med beslag
2 – mellemliggende sektion
3 – øvre sektion
4 – nedre tætning (til nedre sektion)
5 – overtærskelsliste
6 – øvre tætning (til overtærskelsliste)
7 – lodret vinkel med lodret føringsliste
8 – sidetætning (til lodret vinkel)
9 – vandrette føringslister
10 – borerulle med rille
11 – tromle 05NL8E (et sæt)
12 – beskyttelse mod fjedersbrud til borerulle med rillen
13 – fjeder
14 – stålreb (sæt)
15 – sidestøtte 67
16 – sidehængsel med en rullebærer
17 – lang rulle
18 – tophængsel med en rullebærer (et sæt)
19 – nedre gångjärn (par)
20 – distanshylsa
21* – mellemliggende hængsel
22* – spærrebolt
23 – tromlelås
24* – greb
25 – møtrik, bolt, skrue, rullekile, støtteprofilshus*, reb til manual betjening
26 – montageprofil
27 – bremse i stof
28* – monteringsafsats

* - optionselementer

1

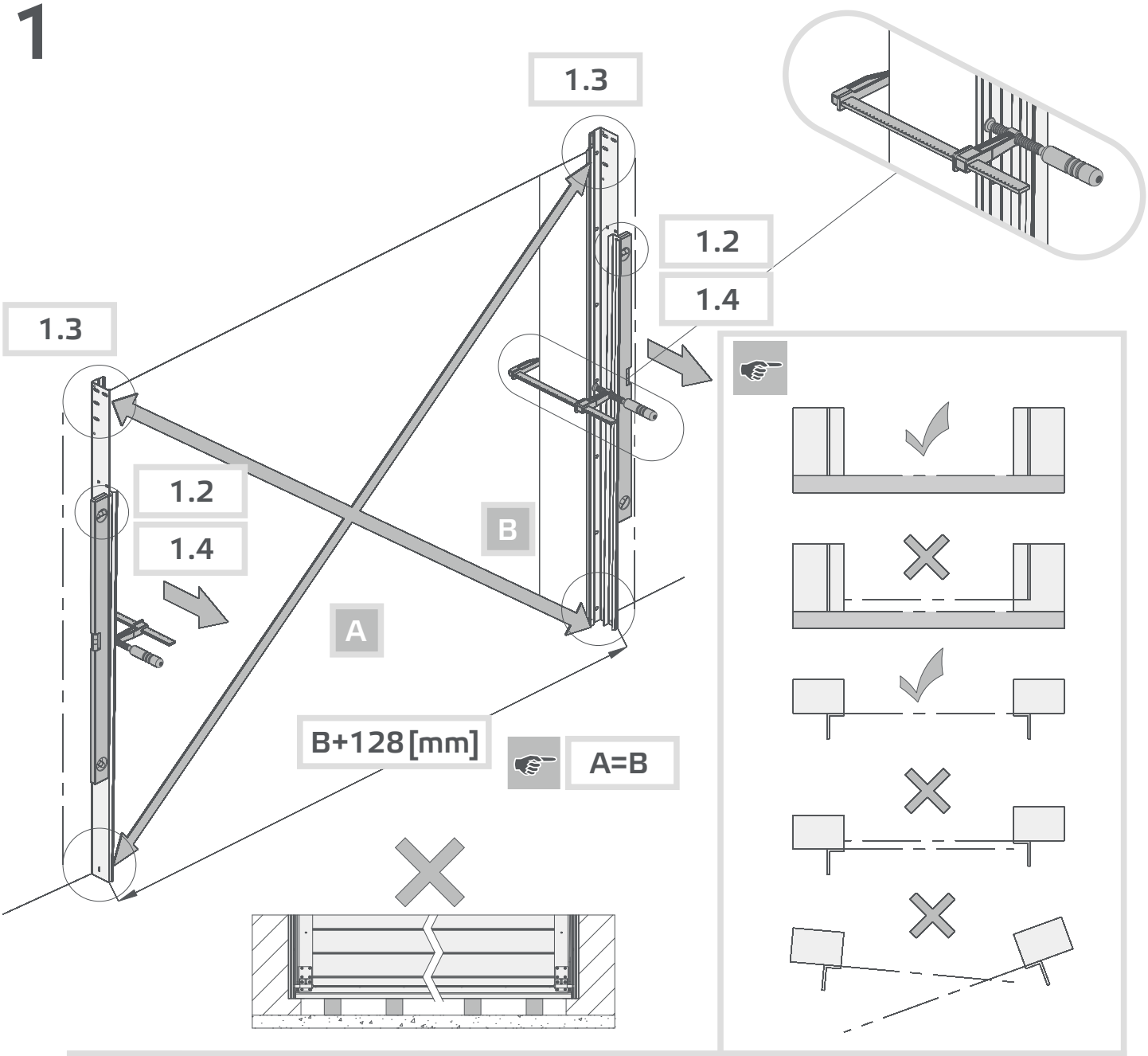

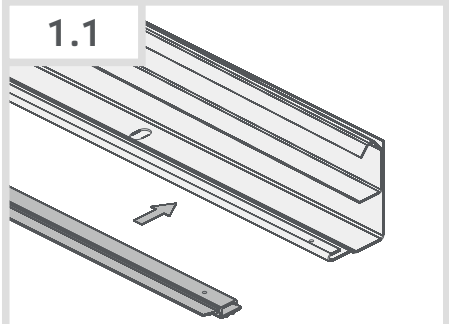

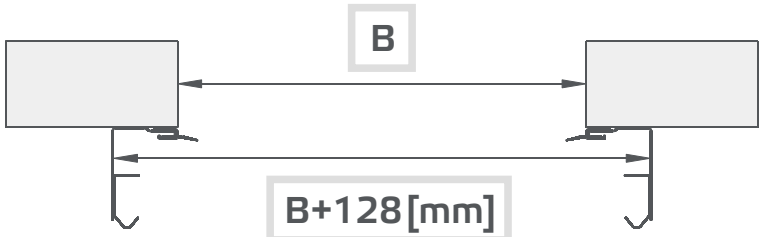

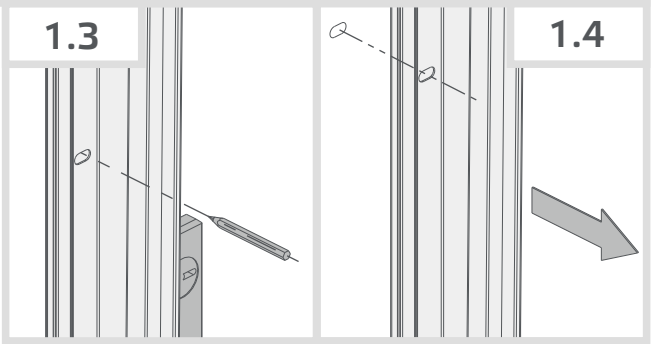

2

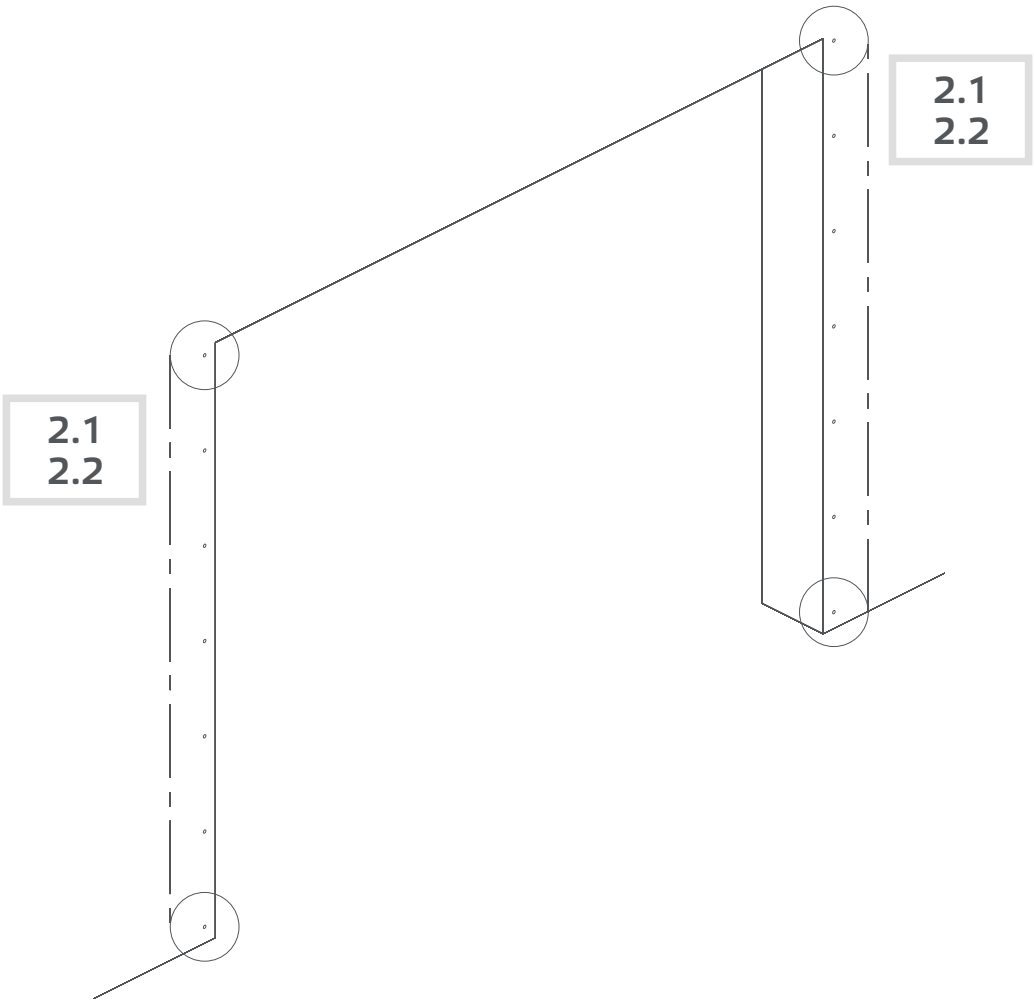

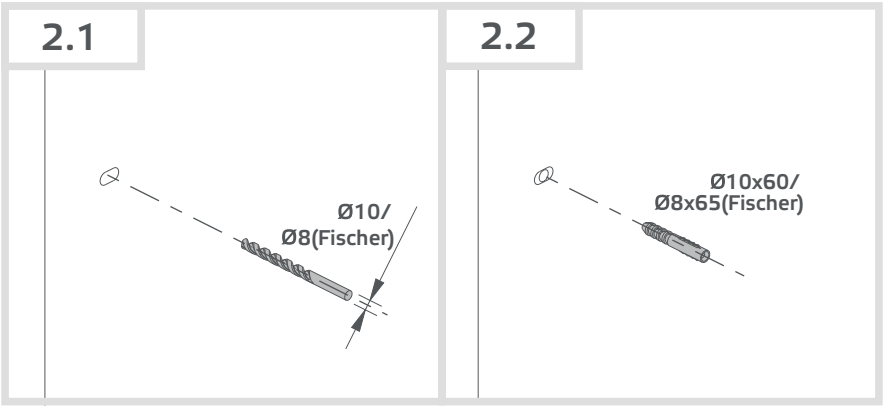

3

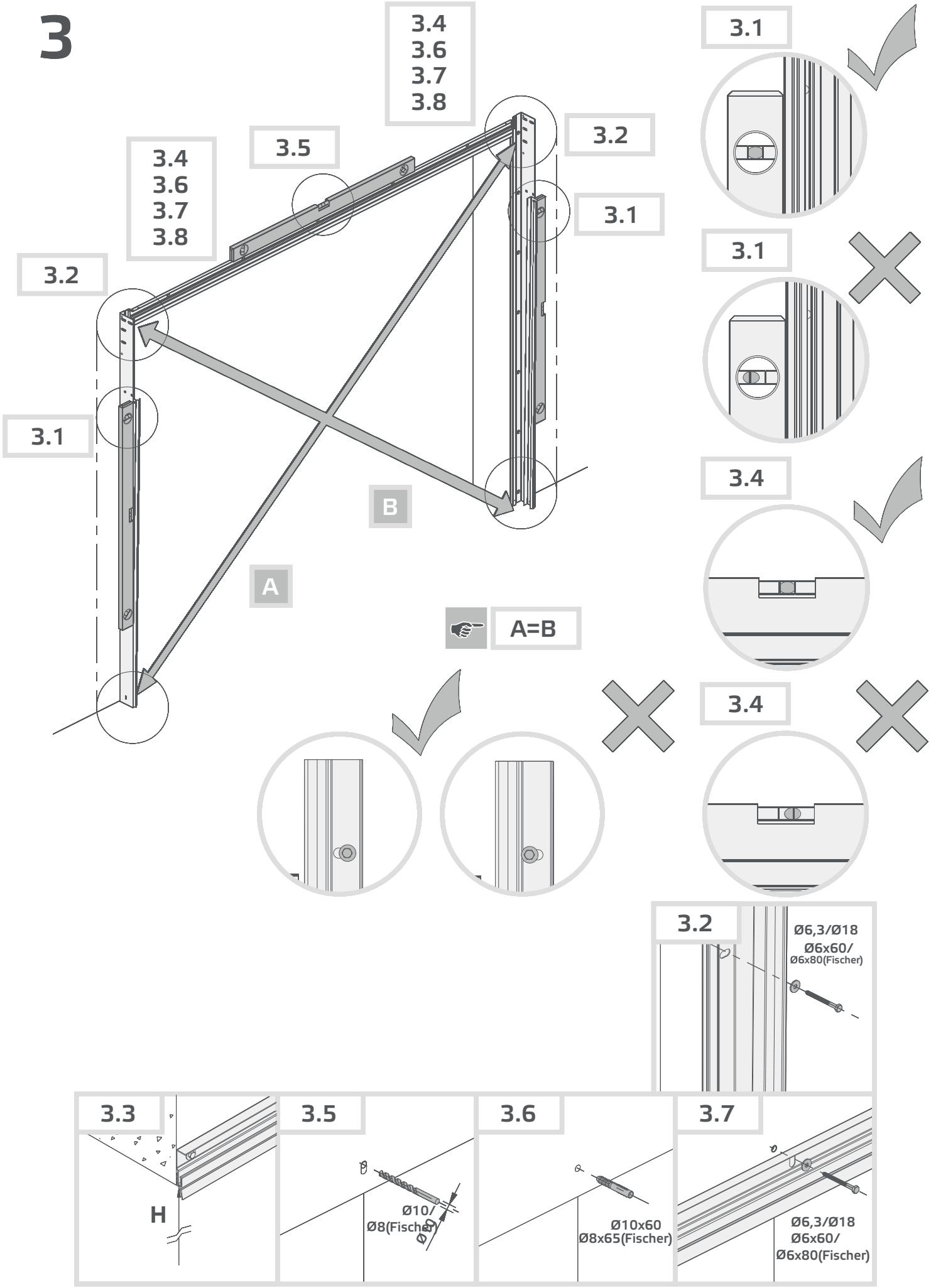
3.4
3.6
3.7
3.8
3.5
3.2
3.1
3.4
3.6
3.7
3.8
3.2
3.1
B
A
A=B
3.1
3.1
3.4
3.4
3.2
Ø6,3/Ø18
Ø6x60/
Ø6x80(Fischer)
3.3
H
3.5
Ø10/
Ø8(Fischer)
3.6
Ø10x60
Ø8x65(Fischer)
3.7
Ø6,3/Ø18
Ø6x60/
Ø6x80(Fischer)

3*

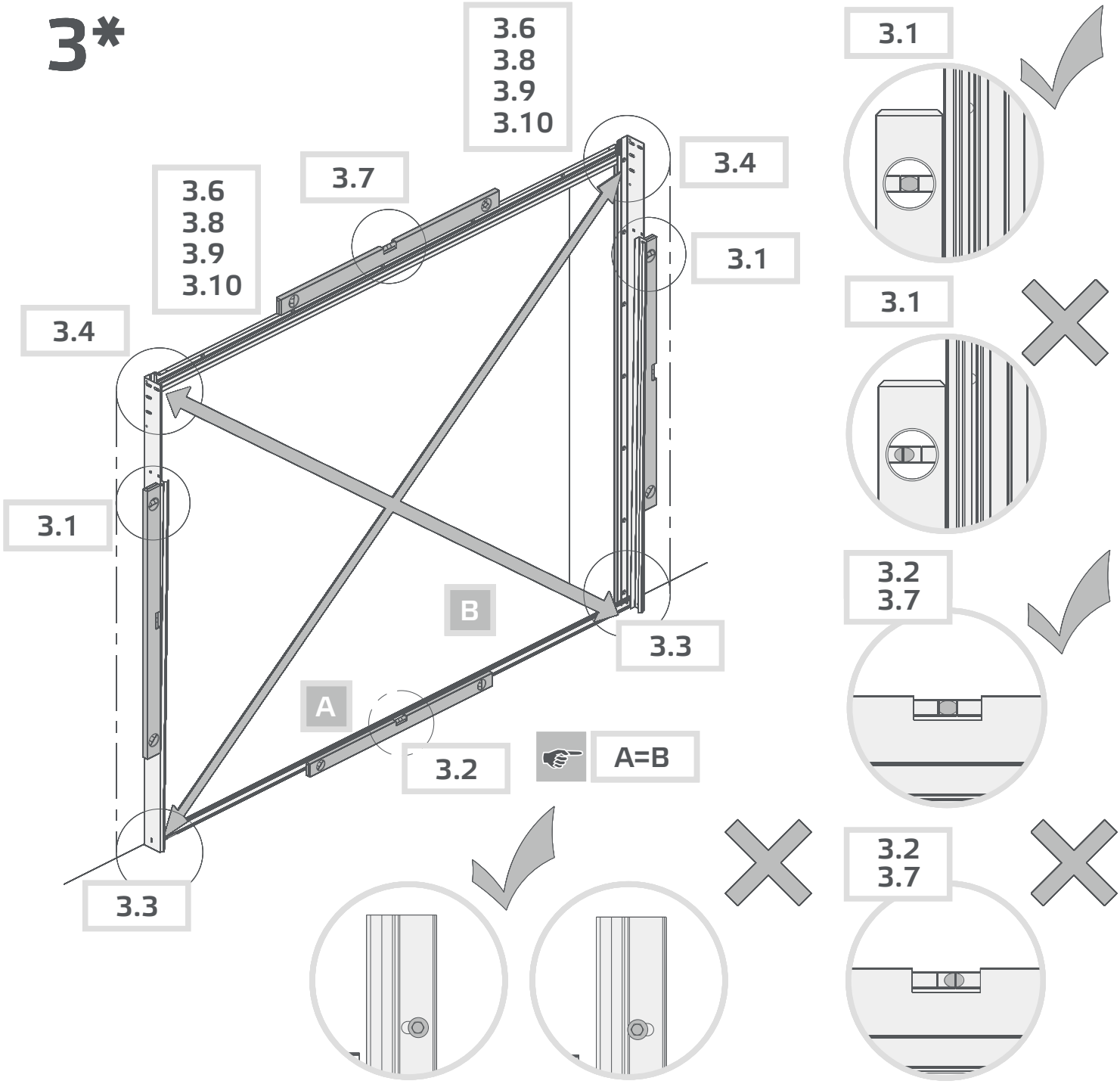
3.6
3.8
3.9
3.10
3.7
3.4
3.1
3.6
3.8
3.9
3.10
3.4
3.1
B
3.3
A
3.2
A=B
3.3
3.1
3.1
3.2
3.7
3.2
3.7

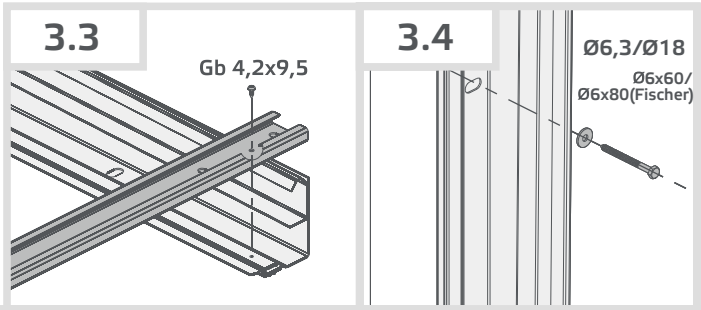
3.3
Gb 4,2x9,5
3.4
Ø6,3/Ø18
Ø6x60/
Ø6x80(Fischer)

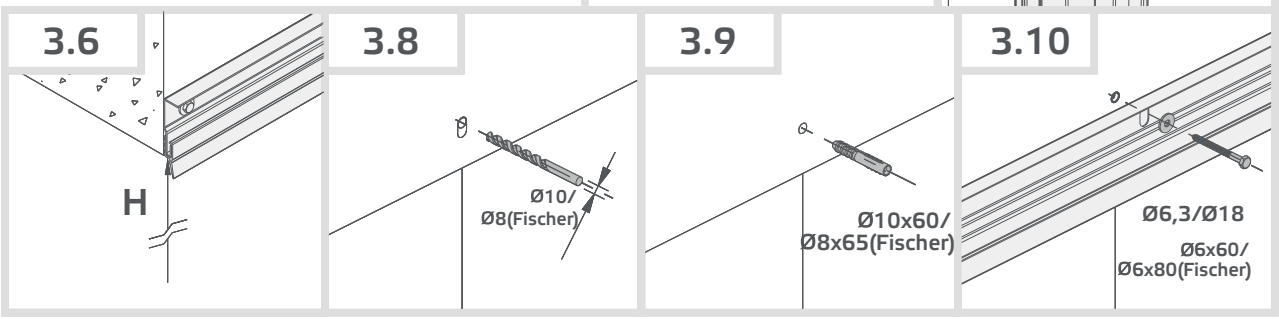
3.6
H
3.8
Ø10/
Ø8(Fischer)
3.9
Ø10x60/
Ø8x65(Fischer)
3.10
Ø6,3/Ø18
Ø6x60/
Ø6x80(Fischer)

4

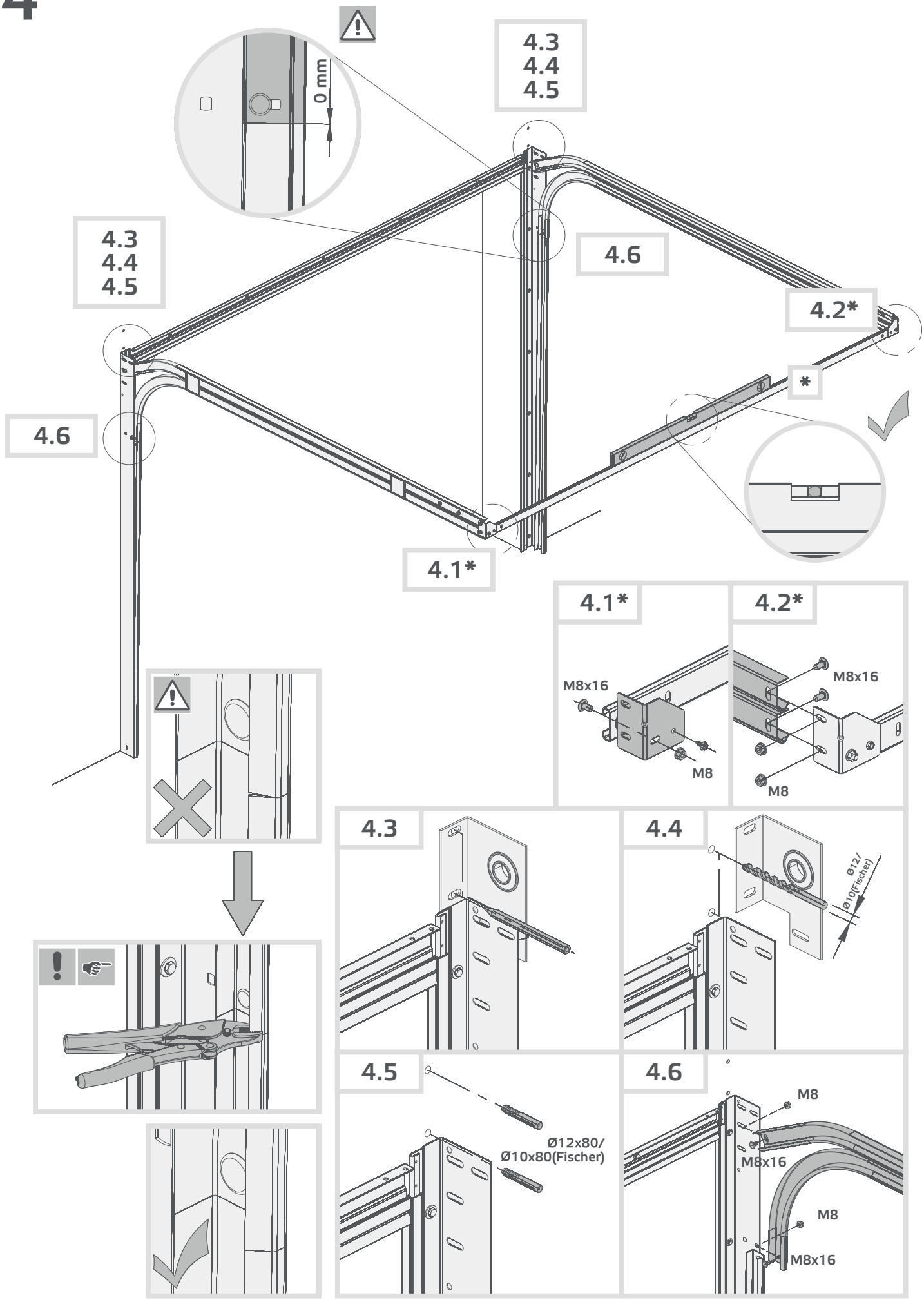
0 mm
4.3
4.4
4.5
4.3
4.4
4.5
4.6
4.2*
*
4.6
4.1*
4.1*
M8x16
M8
4.2*
M8x16
M8
4.3
4.4
Ø12/
Ø10(Fischer)
4.5
Ø12x80/
Ø10x80(Fischer)
4.6
M8
M8x16
M8
M8x16

5

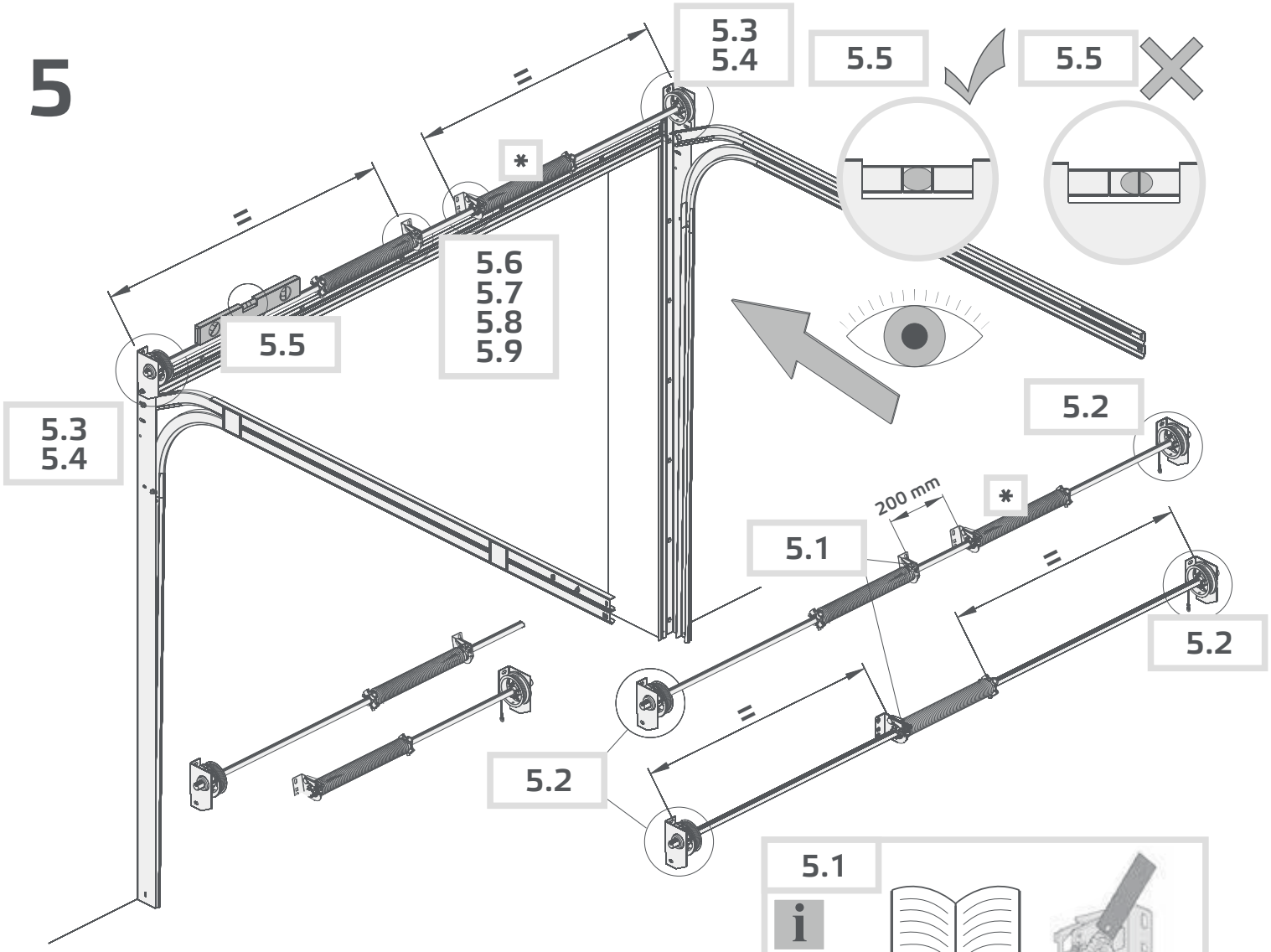
5.3
5.4
5.5
5.5
=
*
=
5.6
5.7
5.8
5.9
5.5
5.3
5.4
5.2
200 mm
*
5.1
=
5.2
=
5.2

5.1

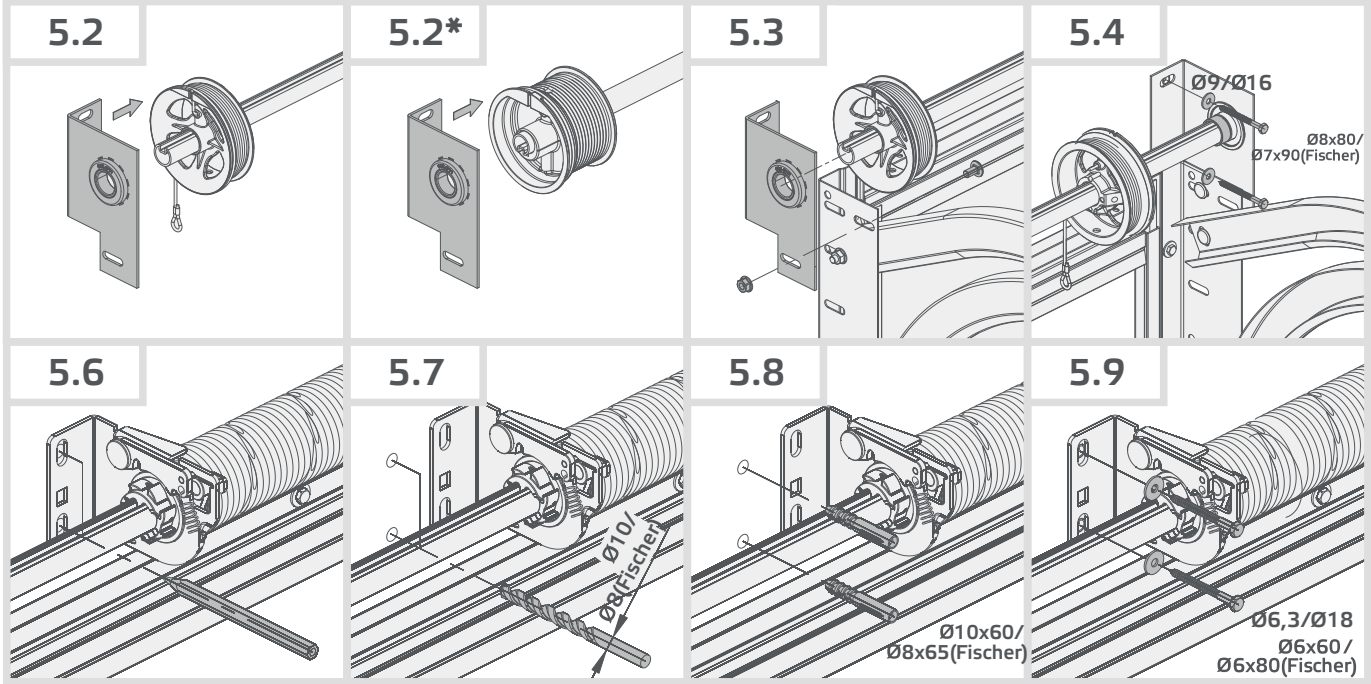
5.2
5.2*
5.3
5.4
Ø9/Ø16
Ø8x80/
Ø7x90(Fischer)
5.6
5.7
5.8
5.9
Ø10/
Ø8(Fischer)
Ø10x60/
Ø8x65(Fischer)
Ø6,3/Ø18
Ø6x60/
Ø6x80(Fischer)

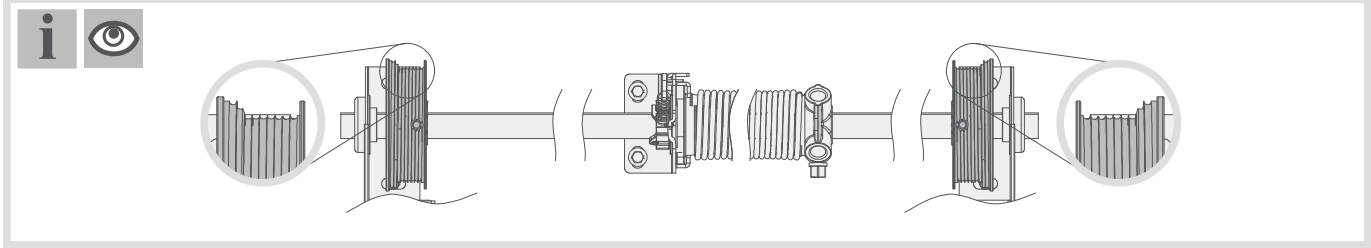

6

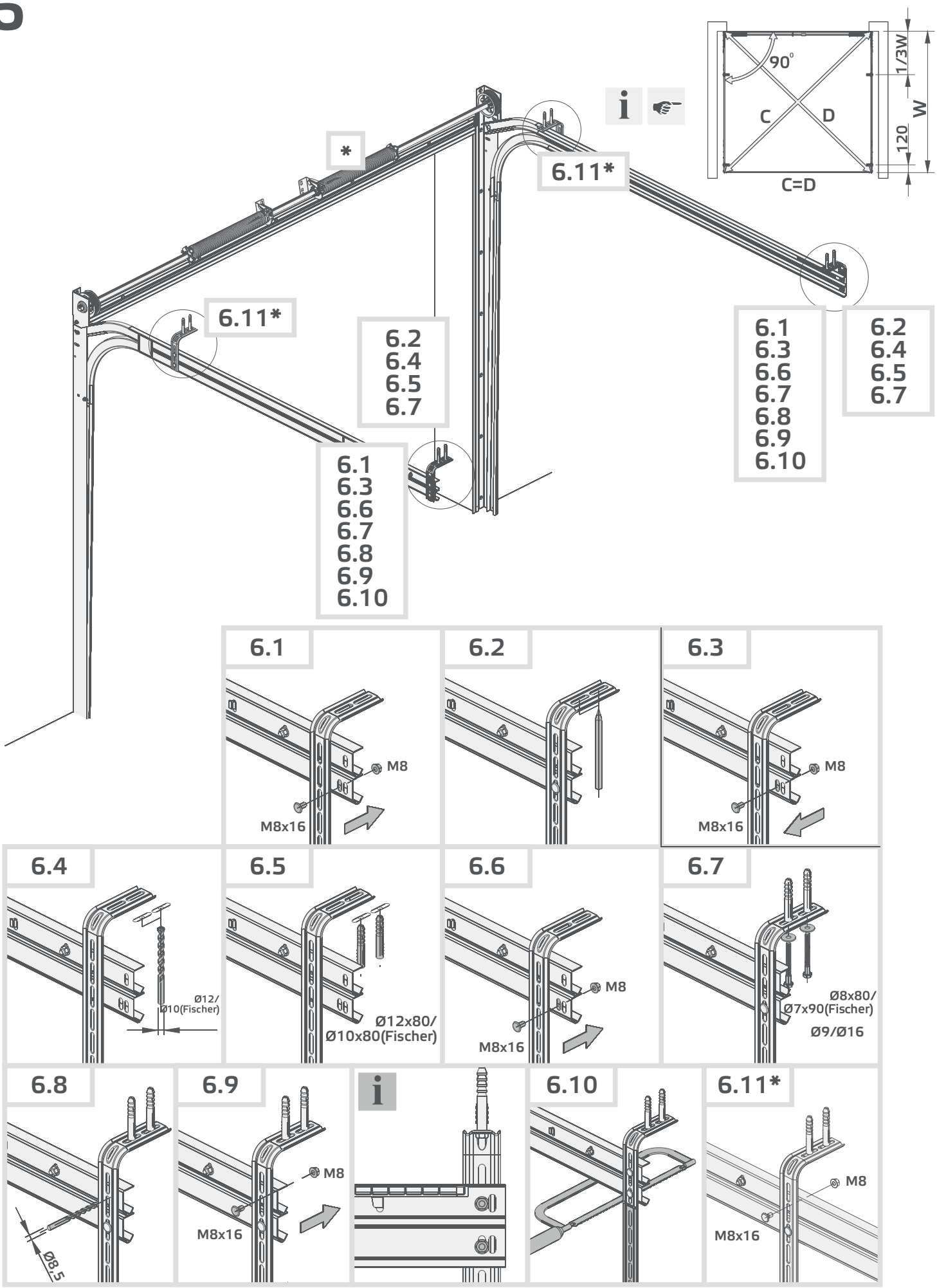
90°
C
D
C=D
1/3W
W
120
*
6.11*
6.11*
6.2
6.4
6.5
6.7
6.1
6.3
6.6
6.7
6.8
6.9
6.10
6.1
6.3
6.6
6.7
6.8
6.9
6.10
6.2
6.4
6.5
6.7
6.1
M8
M8x16
6.2
6.3
M8
M8x16
6.4
Ø12/
Ø10(Fischer)
6.5
Ø12x80/
Ø10x80(Fischer)
6.6
M8
M8x16
6.7
Ø8x80/
Ø7x90(Fischer)
Ø9/Ø16
6.8
Ø8.5
6.9
M8
M8x16
6.10
6.11*
M8
M8x16

6*

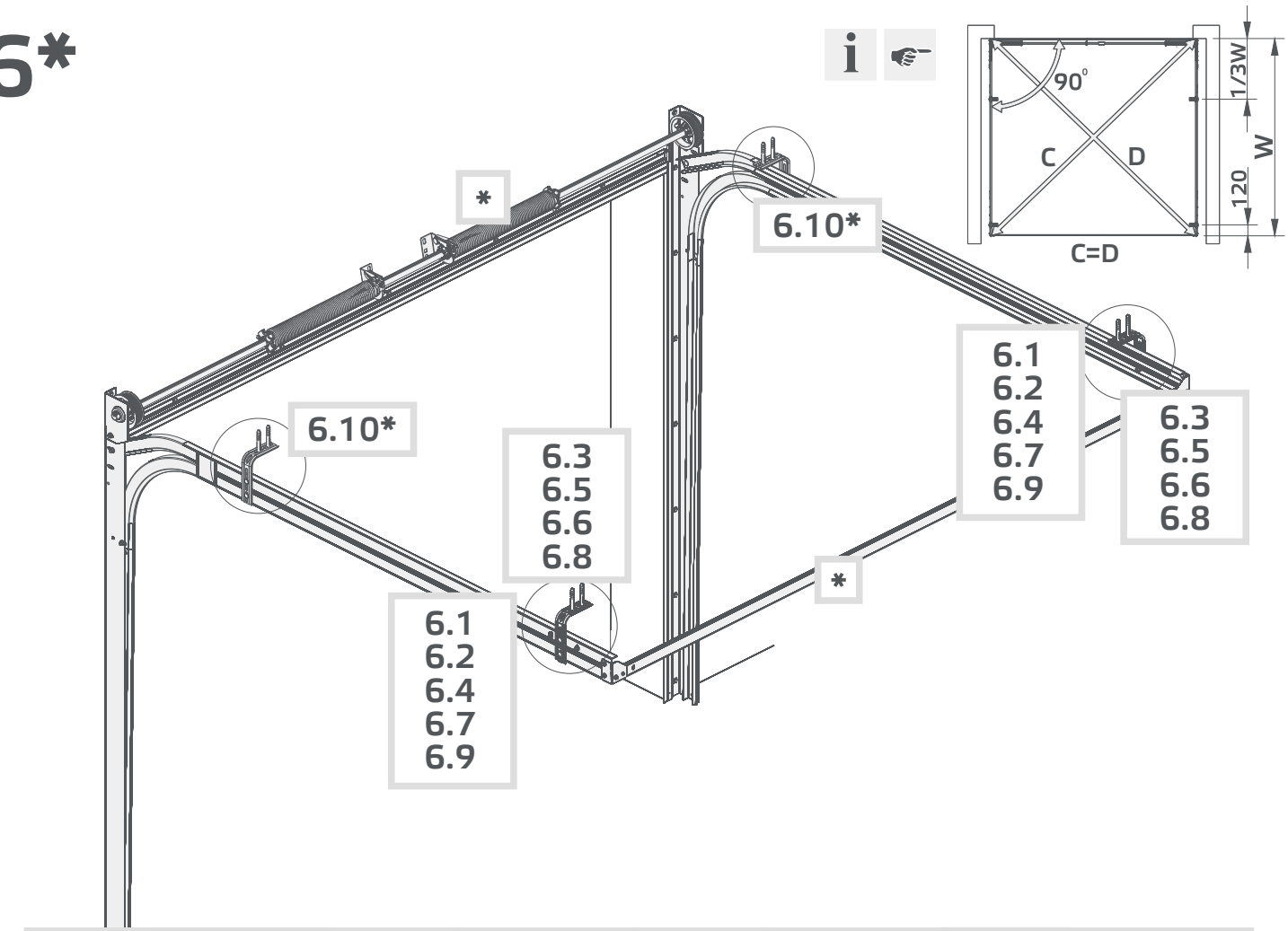
90°
1/3W
W
120
C
D
C=D
*
6.10*
6.10*
6.3
6.5
6.6
6.8
6.1
6.2
6.4
6.7
6.9
6.1
6.2
6.4
6.7
6.9
6.3
6.5
6.6
6.8
*

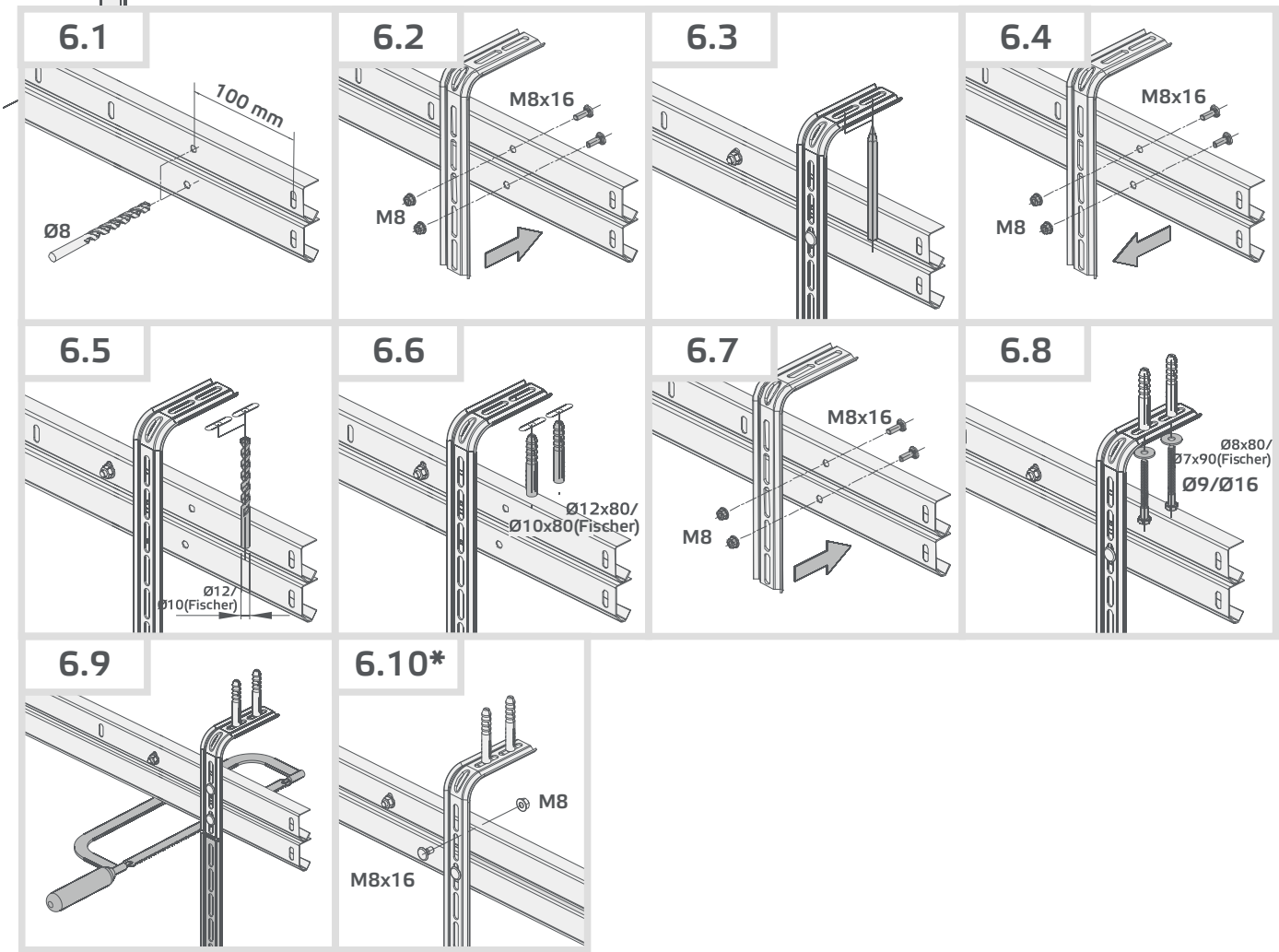
6.1
100 mm
Ø8
6.2
M8x16
M8
6.3
6.4
M8x16
M8
6.5
Ø12/
Ø10(Fischer)
6.6
Ø12x80/
Ø10x80(Fischer)
6.7
M8x16
M8
6.8
Ø8x80/
Ø7x90(Fischer)
Ø9/Ø16
6.9
6.10*
M8
M8x16

7

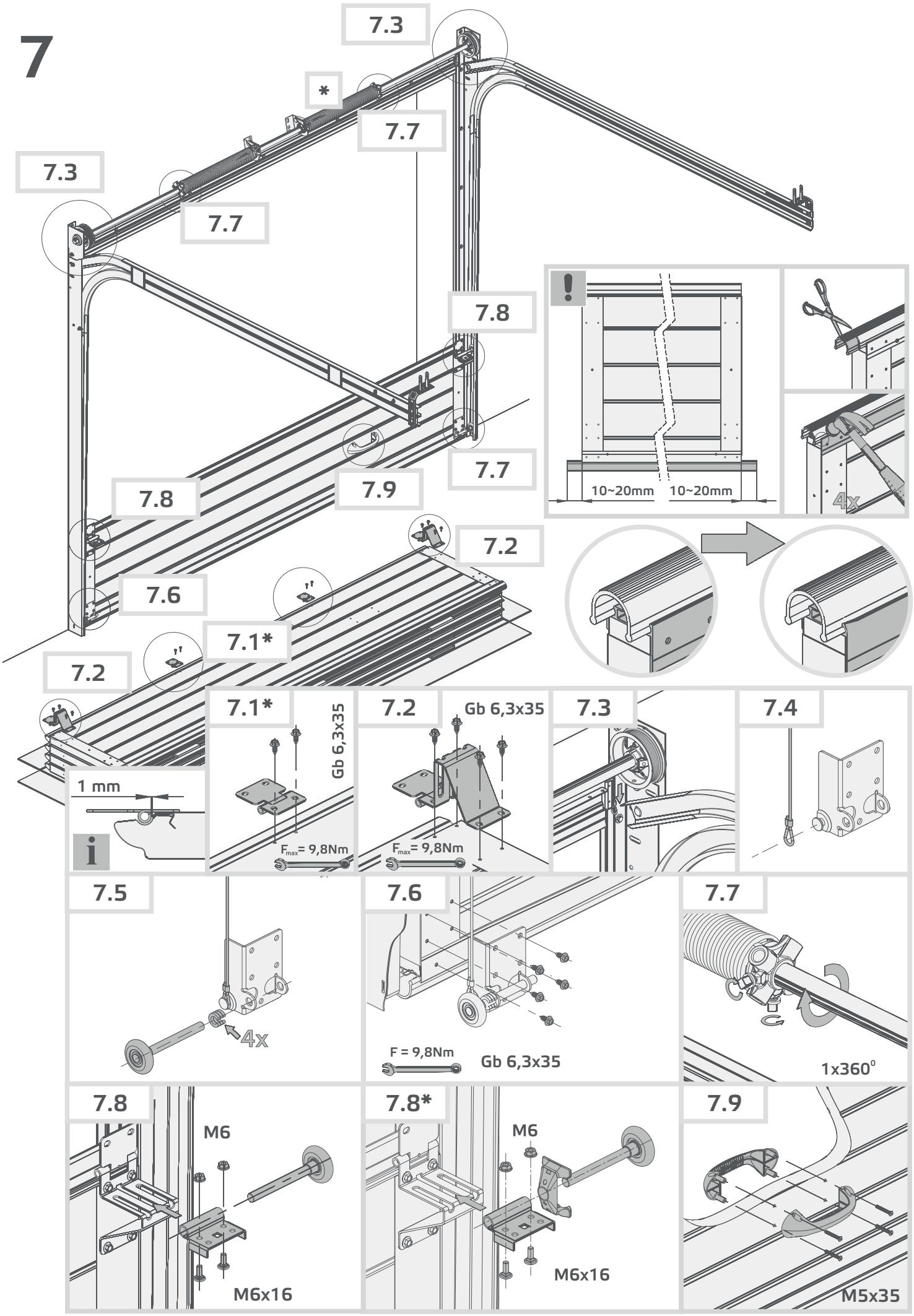
7.3
*
7.7
7.3
7.7
7.8
7.7
7.9
7.8
7.6
7.2
7.1*
7.2
10~20mm
10~20mm
4x
1 mm
7.1*
Gb 6,3x35
F_{max}= 9,8Nm
7.2
Gb 6,3x35
F_{max}= 9,8Nm
7.3
7.4
7.5
4x
7.6
F = 9,8Nm
Gb 6,3x35
7.7
1x360°
7.8
M6
M6x16
7.8*
M6
M6x16
7.9
M5x35

8

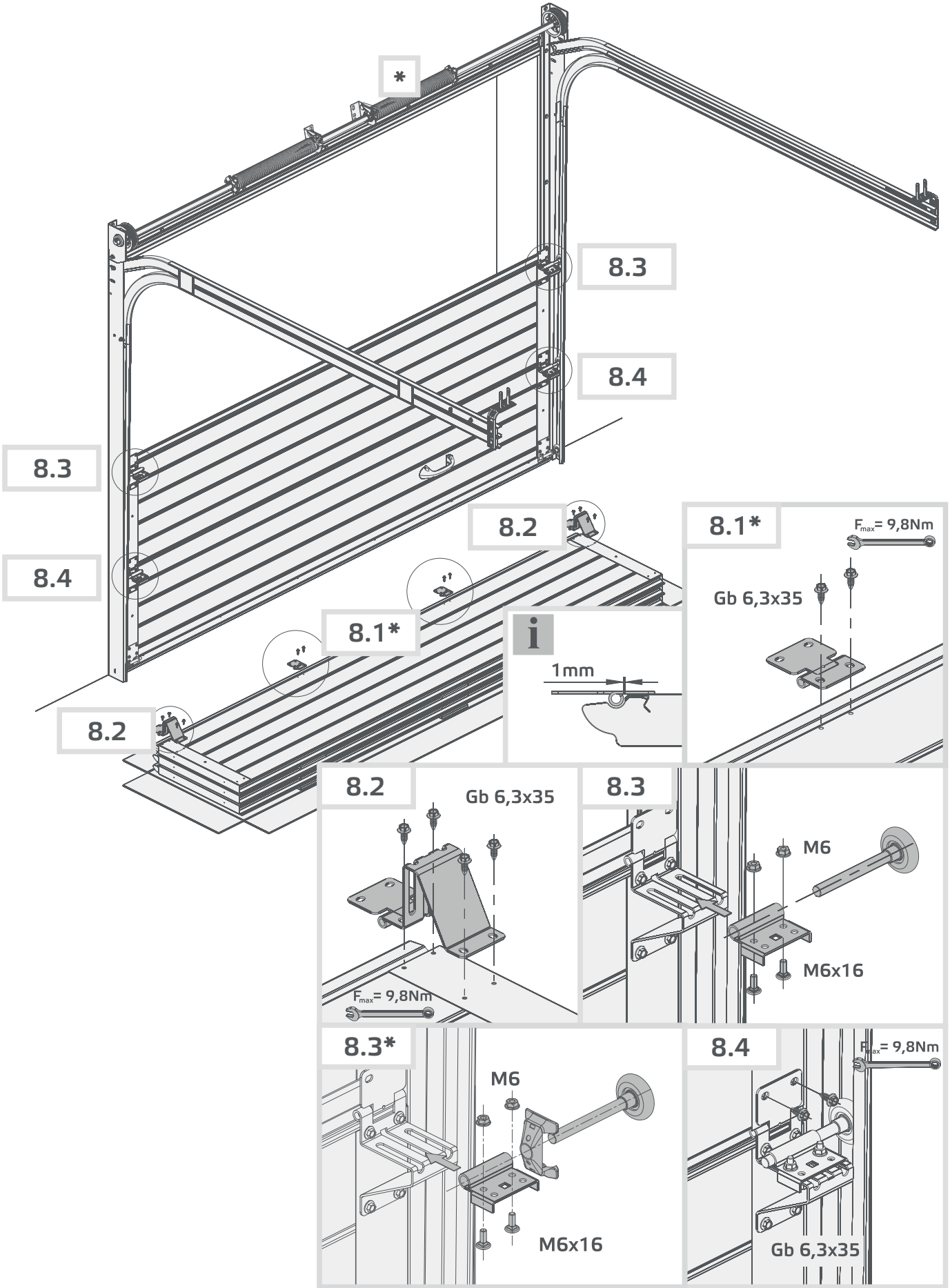
*
8.3
8.4
8.3
8.4
8.2
8.1*
8.2
i
1mm
8.1*
F_{max}= 9,8Nm
Gb 6,3x35
8.2
Gb 6,3x35
F_{max}= 9,8Nm
8.3
M6
M6x16
8.3*
M6
M6x16
8.4
F_{max}= 9,8Nm
Gb 6,3x35

9*

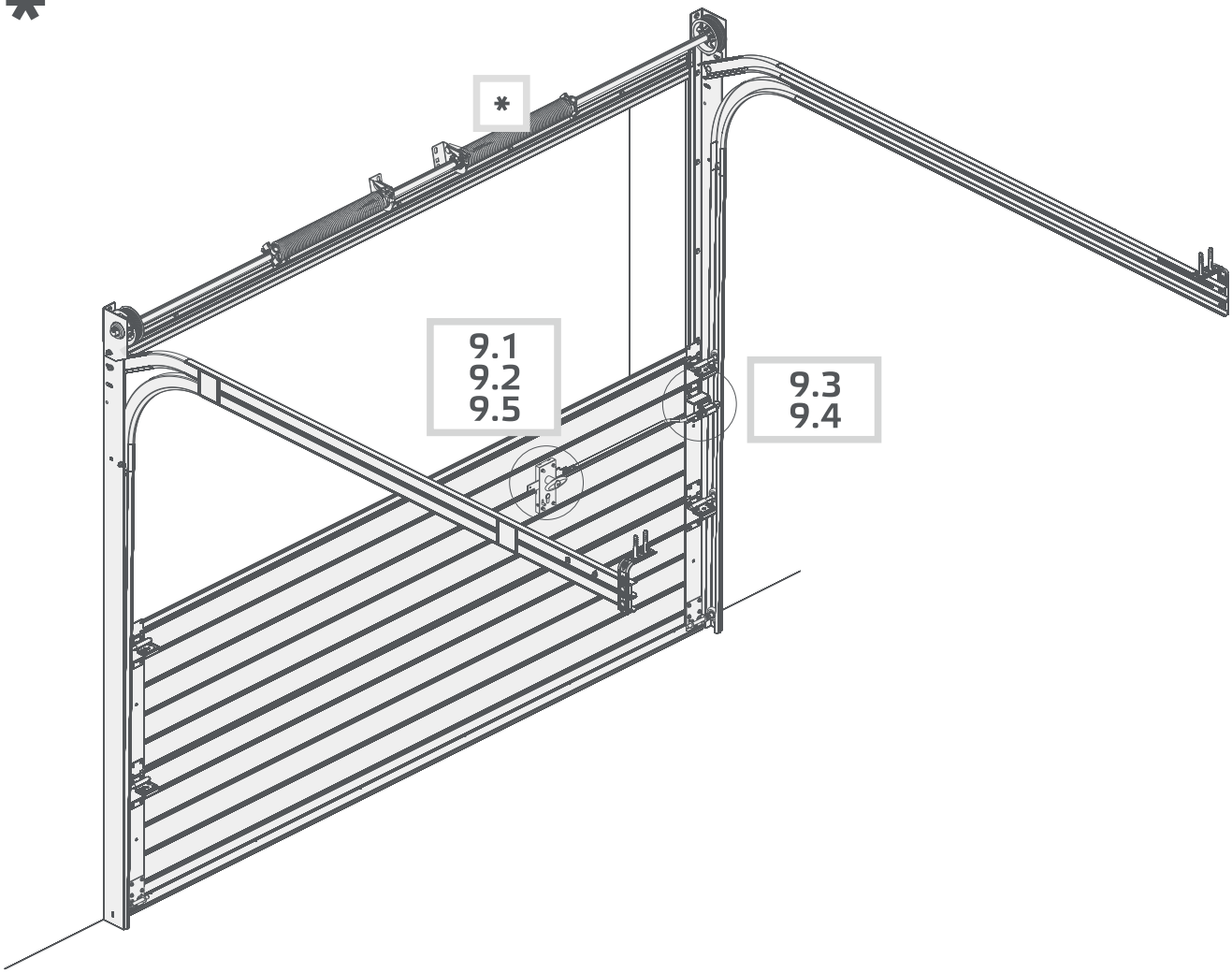
*
9.1
9.2
9.5
9.3
9.4

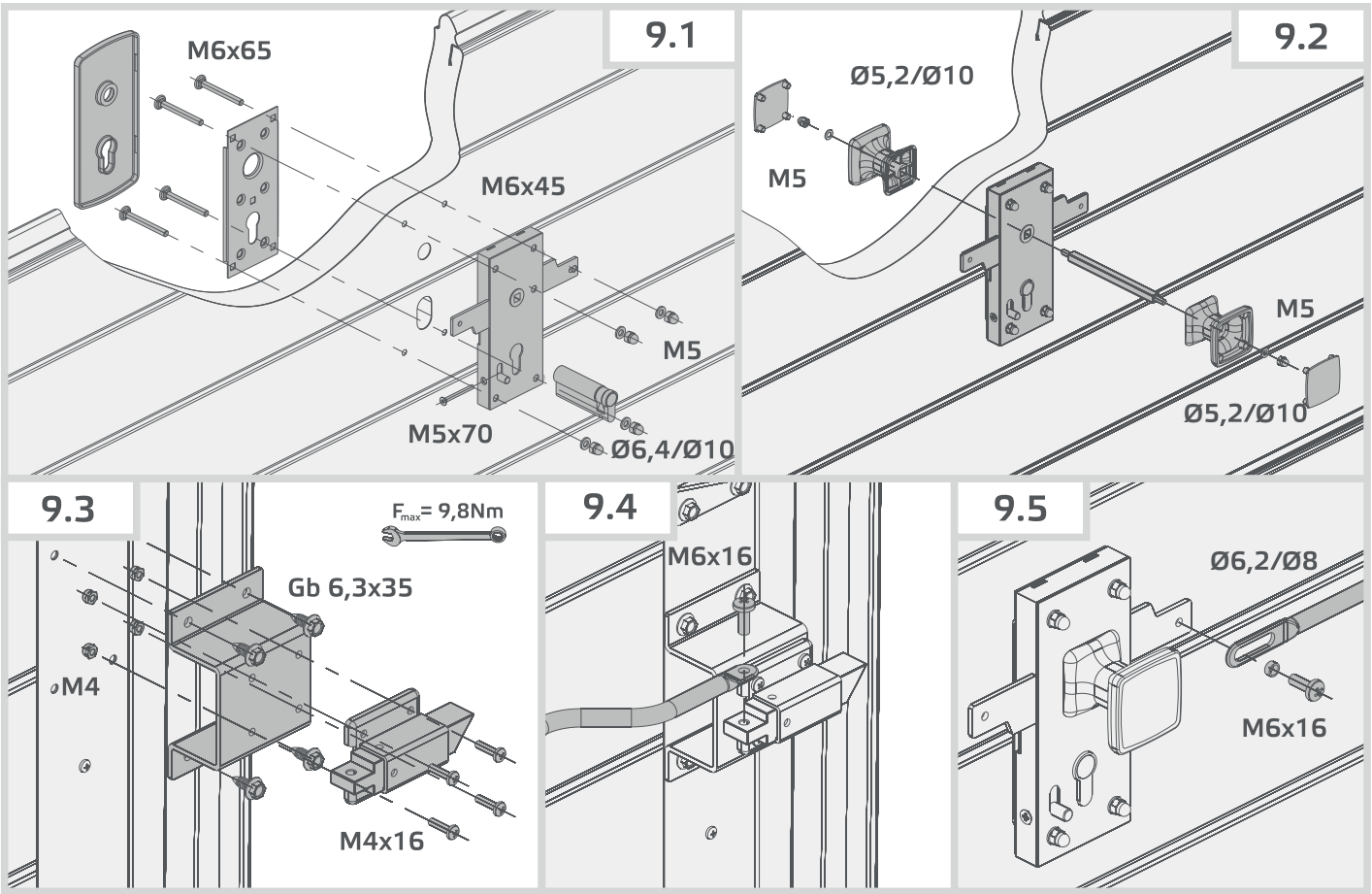
9.1
M6x65
M6x45
M5
M5x70
Ø6,4/Ø10
9.2
Ø5,2/Ø10
M5
M5
Ø5,2/Ø10
9.3
F_{max}= 9,8Nm
Gb 6,3x35
M4
M4x16
9.4
M6x16
9.5
Ø6,2/Ø8
M6x16

10

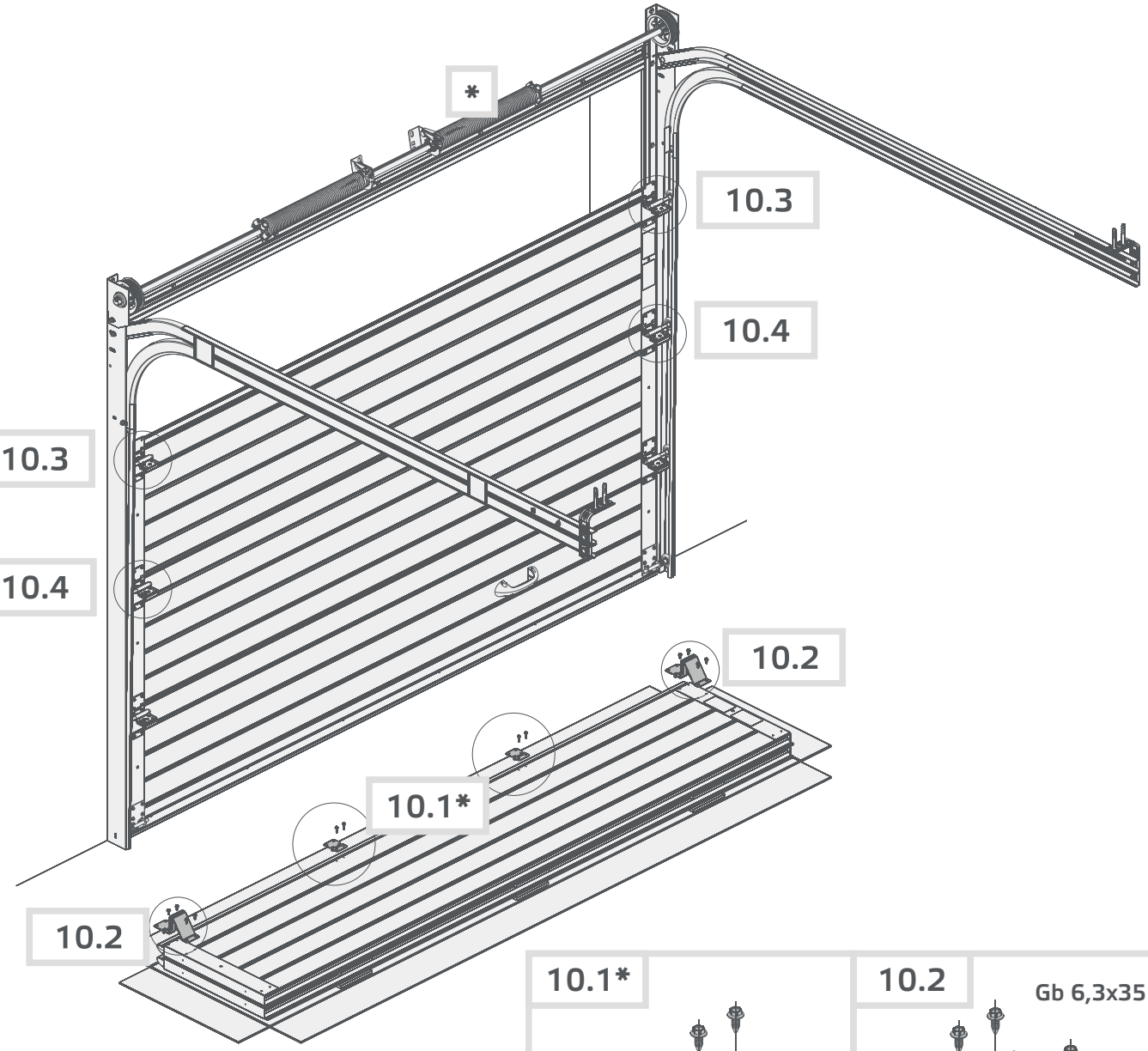
*
10.3
10.4
10.3
10.4
10.2
10.1*
10.2

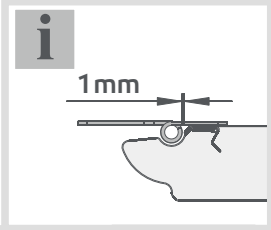
i
1mm

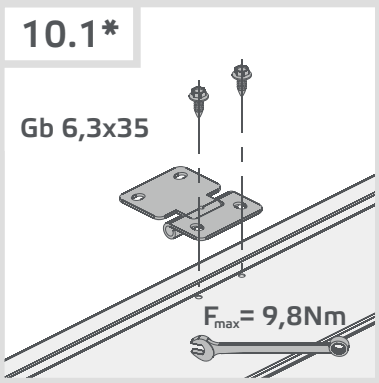
10.1*
Gb 6,3x35
F_{max}= 9,8Nm

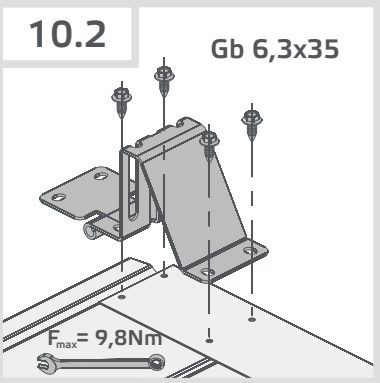
10.2
Gb 6,3x35
F_{max}= 9,8Nm

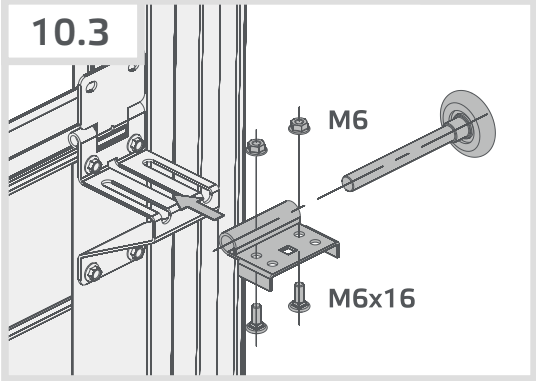
10.3
M6
M6x16

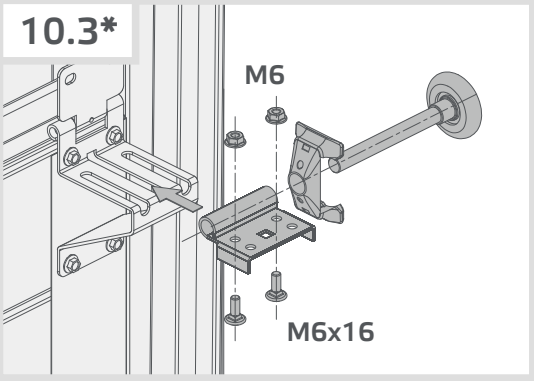
10.3*
M6
M6x16

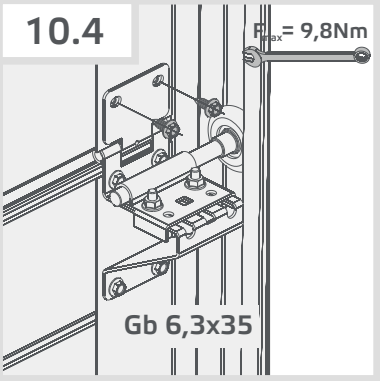
10.4
F_{max}= 9,8Nm
Gb 6,3x35

11

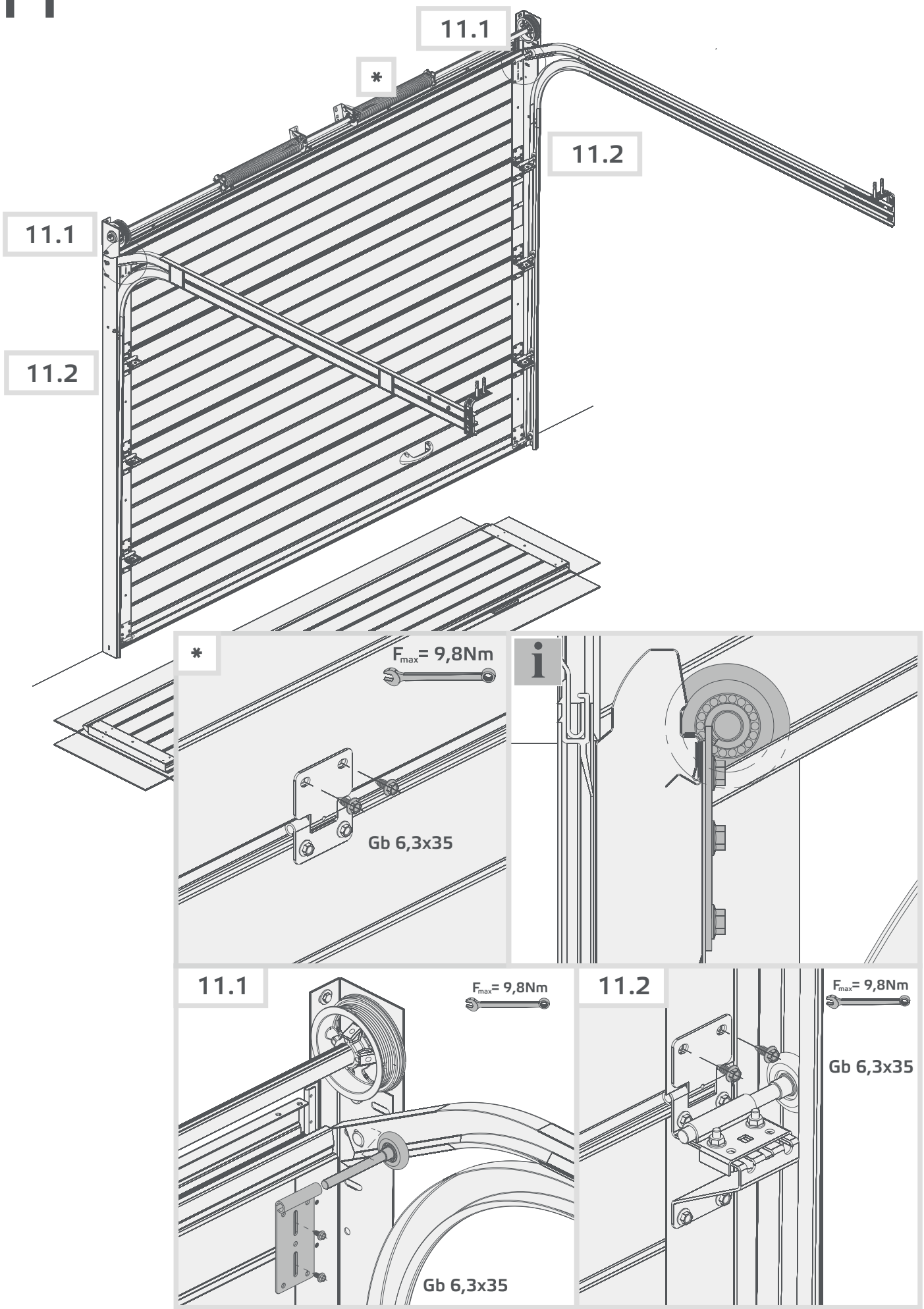
11.1
*
11.2
11.1
11.2
*
F_{max}= 9,8Nm
Gb 6,3x35
i
11.1
F_{max}= 9,8Nm
Gb 6,3x35
11.2
F_{max}= 9,8Nm
Gb 6,3x35

12

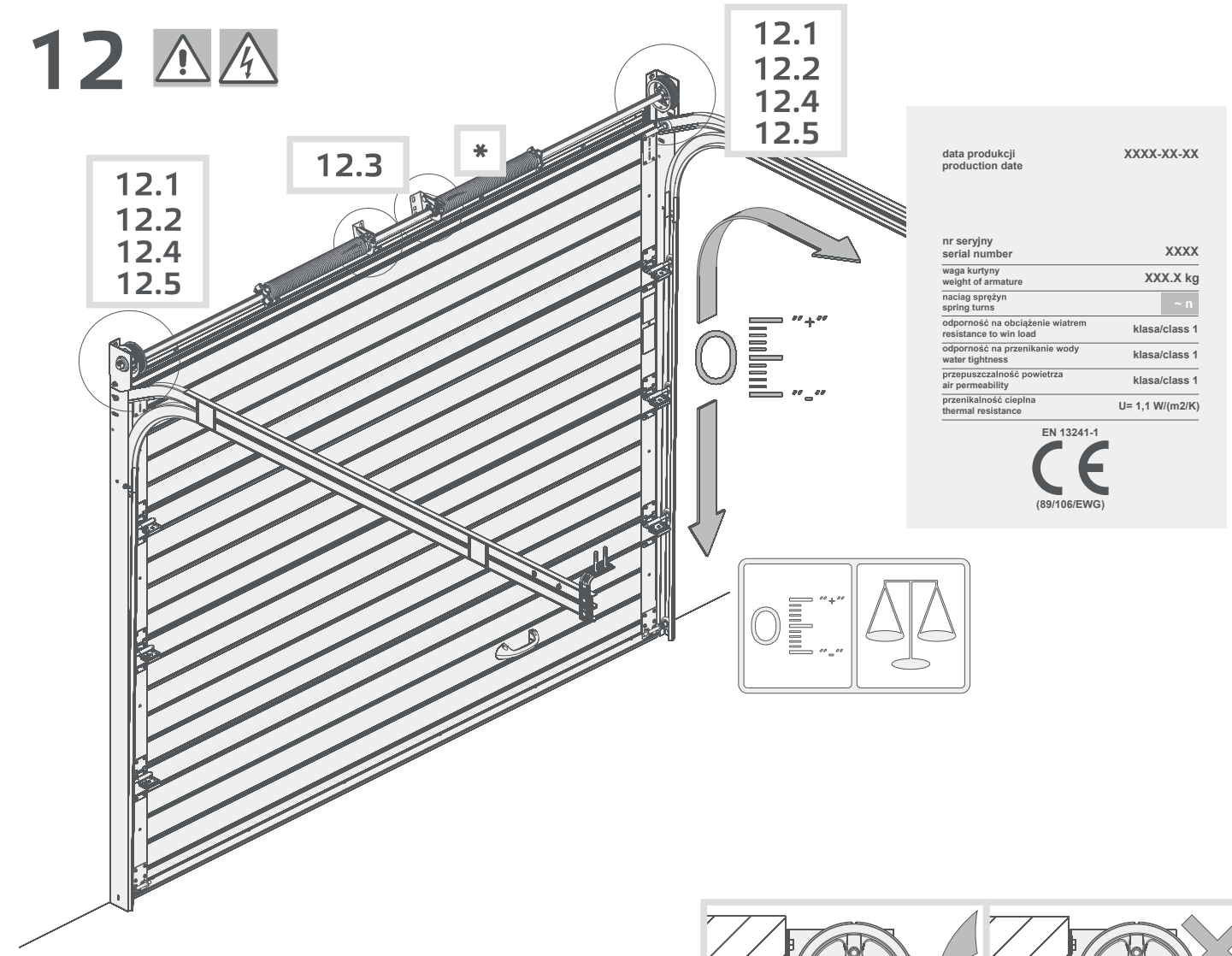
12.1
12.2
12.4
12.5
12.3
*
12.1
12.2
12.4
12.5
"+"
"-"
data produkcji
production date
XXXX-XX-XX
nr seryjny
serial number
XXXX
waga kurtyny
weight of armature
XXX.X kg
naciąg sprężyn
spring turns
~ n
odporność na obciążenie wiatrem
resistance to win load
klasa/class 1
odporność na przenikanie wody
water tightness
klasa/class 1
przepuszczalność powietrza
air permeability
klasa/class 1
przenikalność cieplna
thermal resistance
U= 1,1 W/(m2/K)
EN 13241-1
CE
(89/106/EWG)

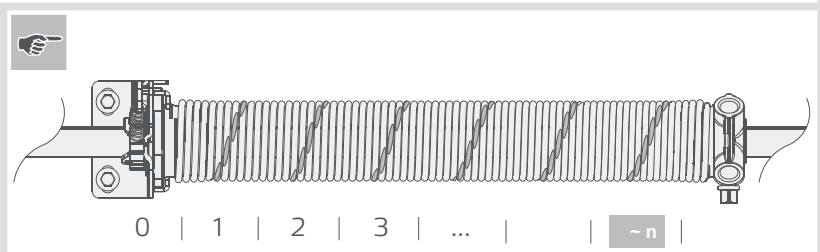
0 | 1 | 2 | 3 | ... | | ~ n |

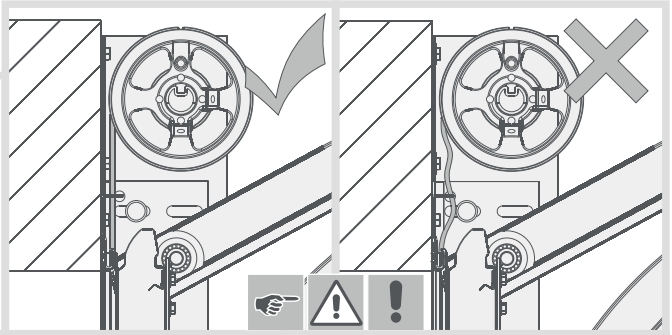

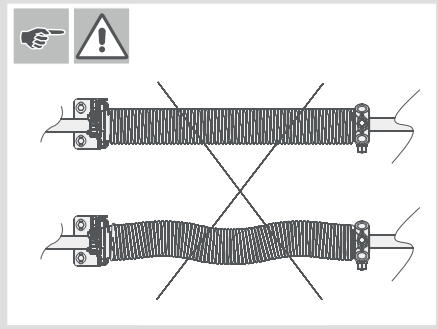

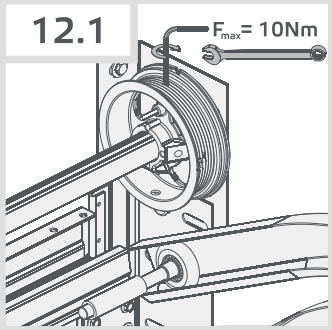
12.1
F_{max}= 10Nm

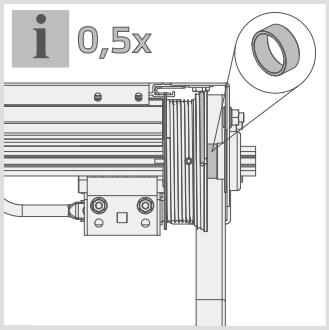
0,5x

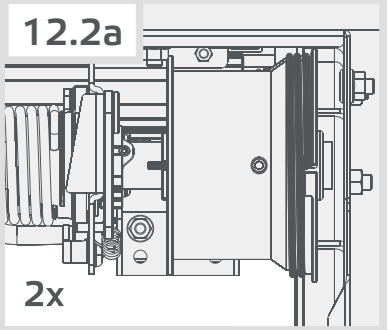
12.2a
2x

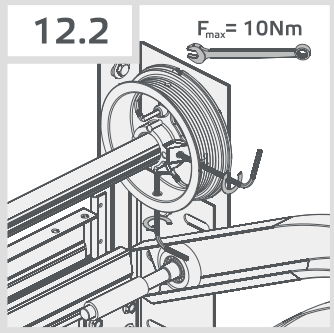
12.2
F_{max}= 10Nm

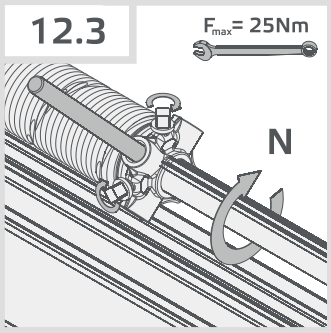
12.3
F_{max}= 25Nm
N

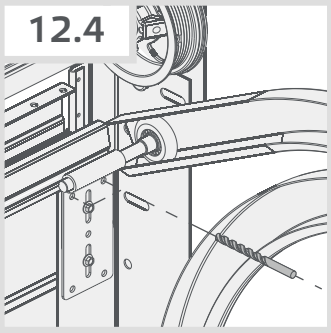
12.4

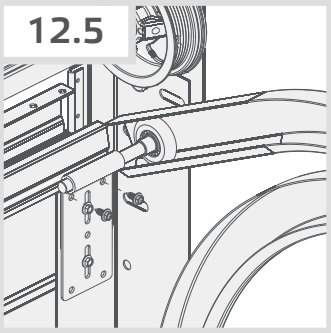
12.5

13*

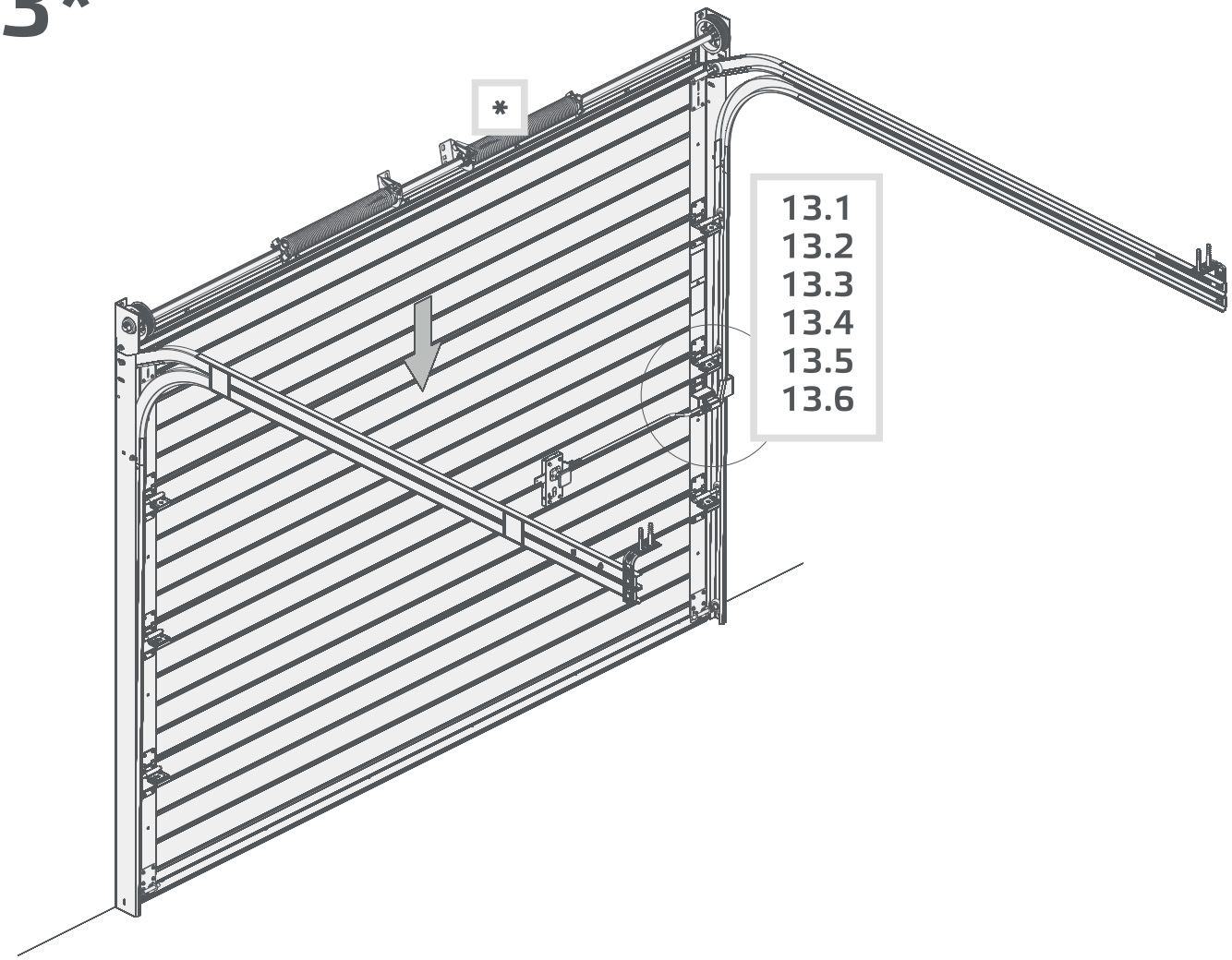
*
13.1
13.2
13.3
13.4
13.5
13.6

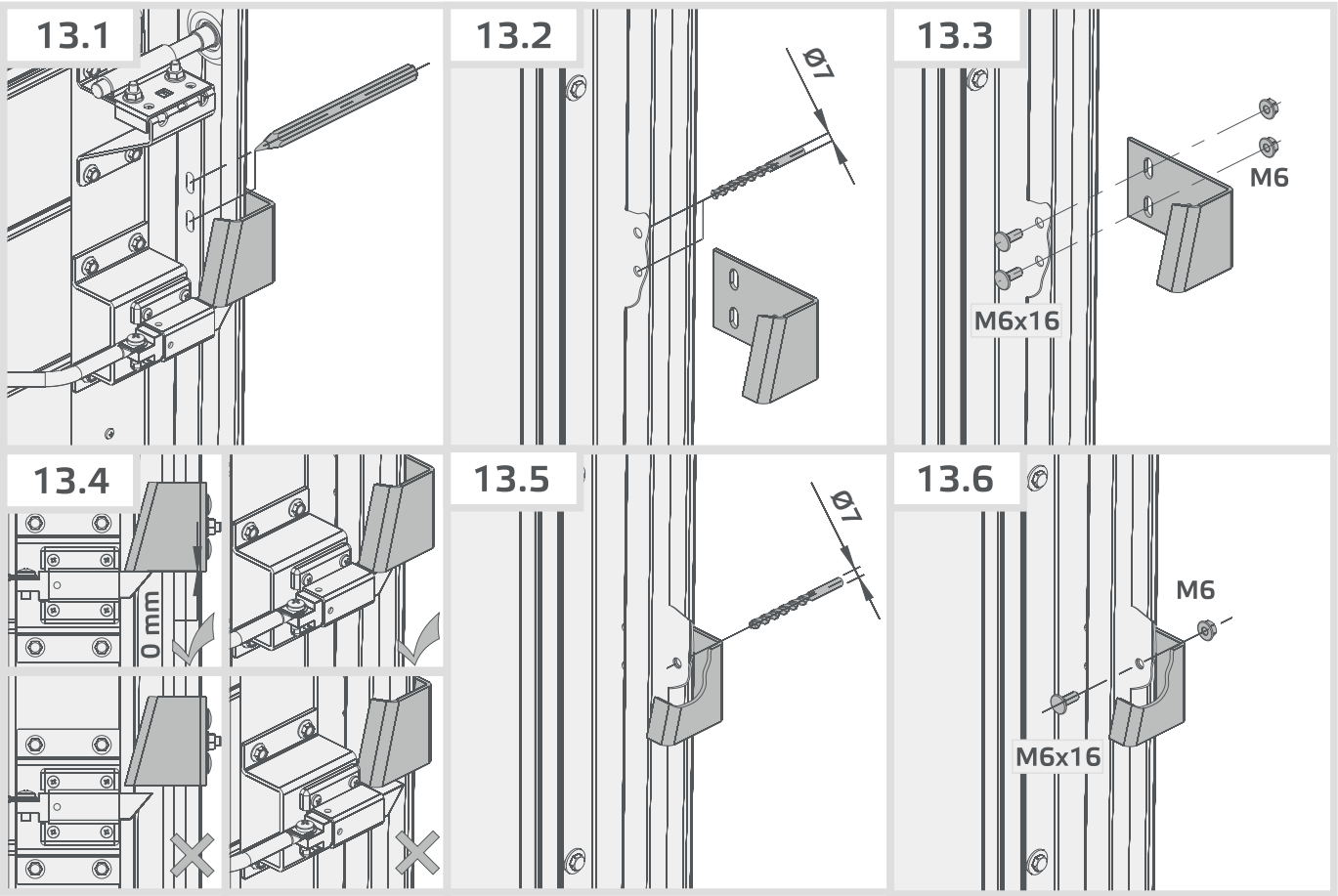
13.1
13.2
Ø7
13.3
M6
M6x16
13.4
0 mm
13.5
Ø7
13.6
M6
M6x16

14*

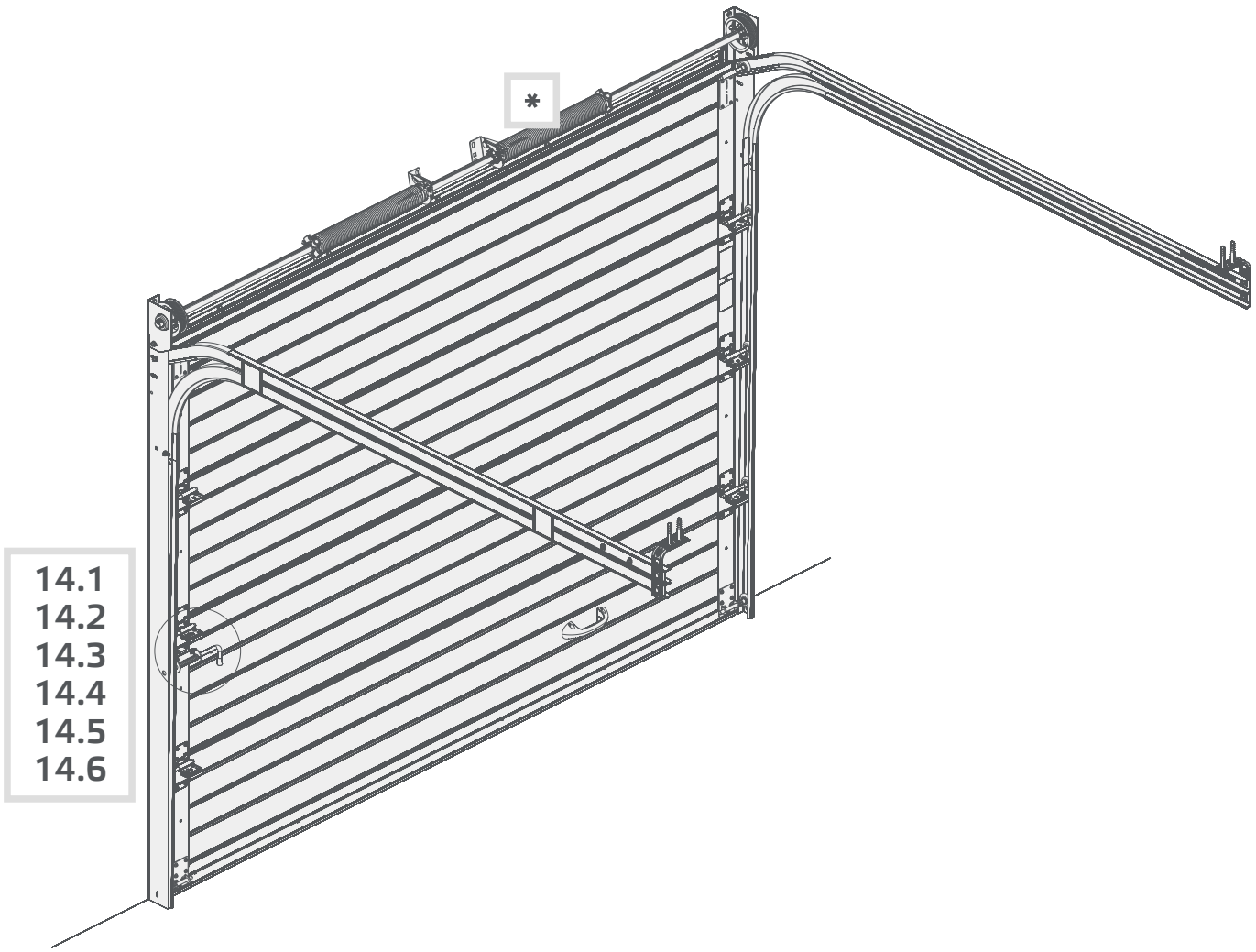
*
14.1
14.2
14.3
14.4
14.5
14.6

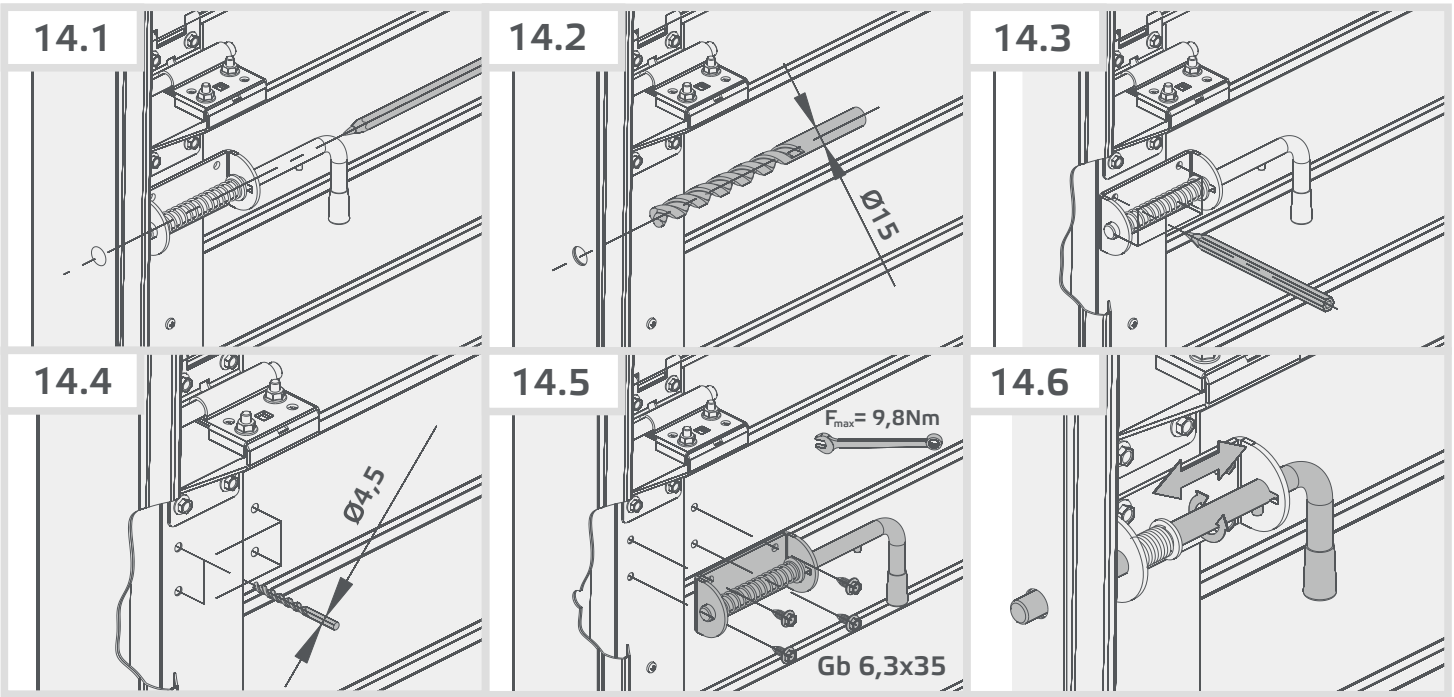
14.1
14.2
Ø15
14.3
14.4
Ø4,5
14.5
F_{max}= 9,8Nm
Gb 6,3x35
14.6

15*

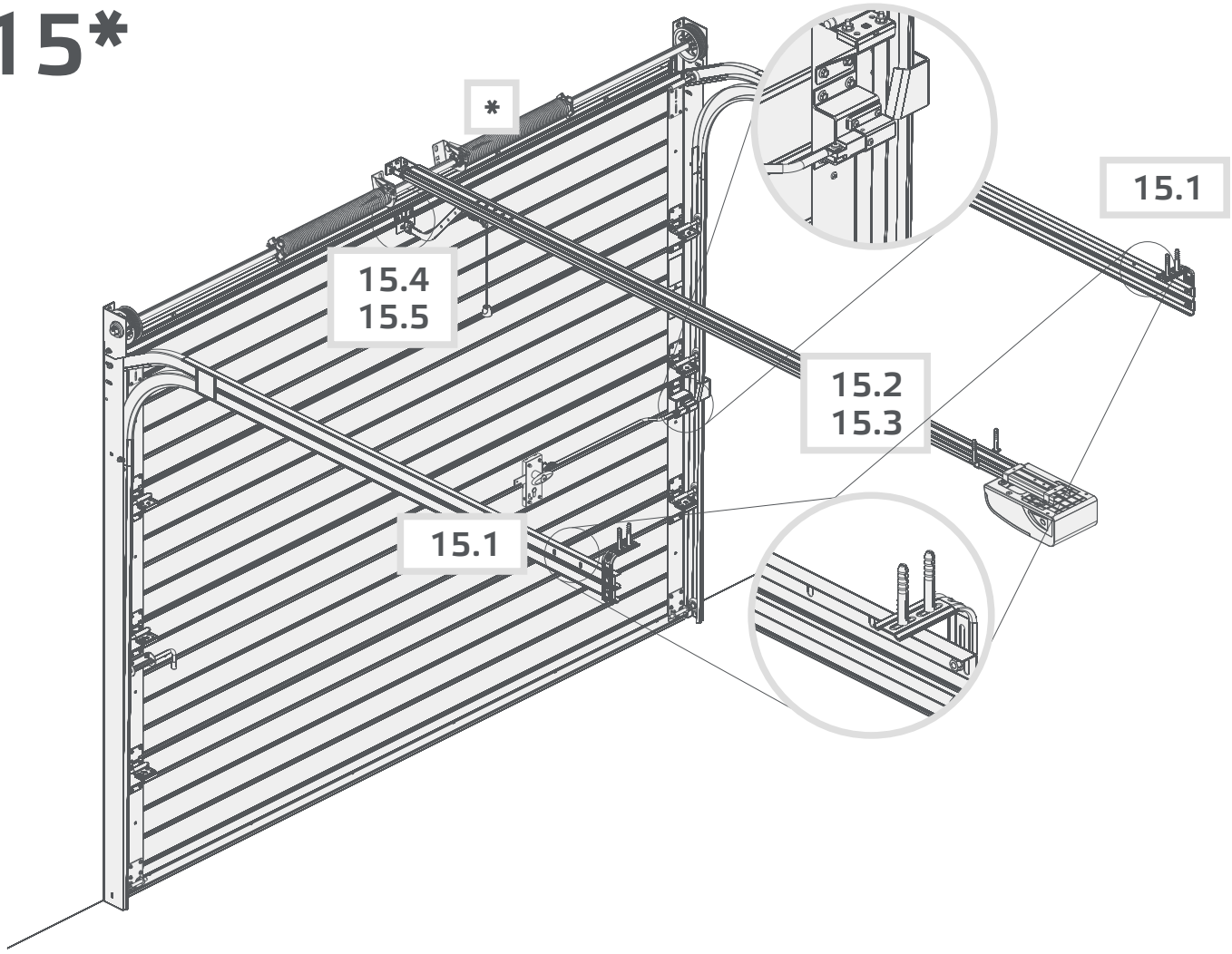
*
15.1
15.4
15.5
15.2
15.3
15.1

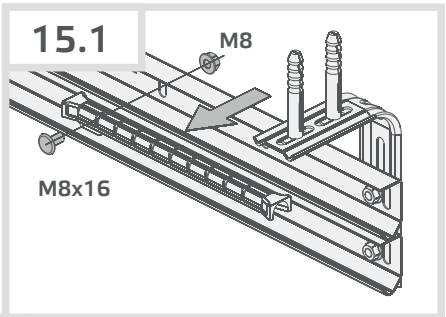
15.1
M8
M8x16

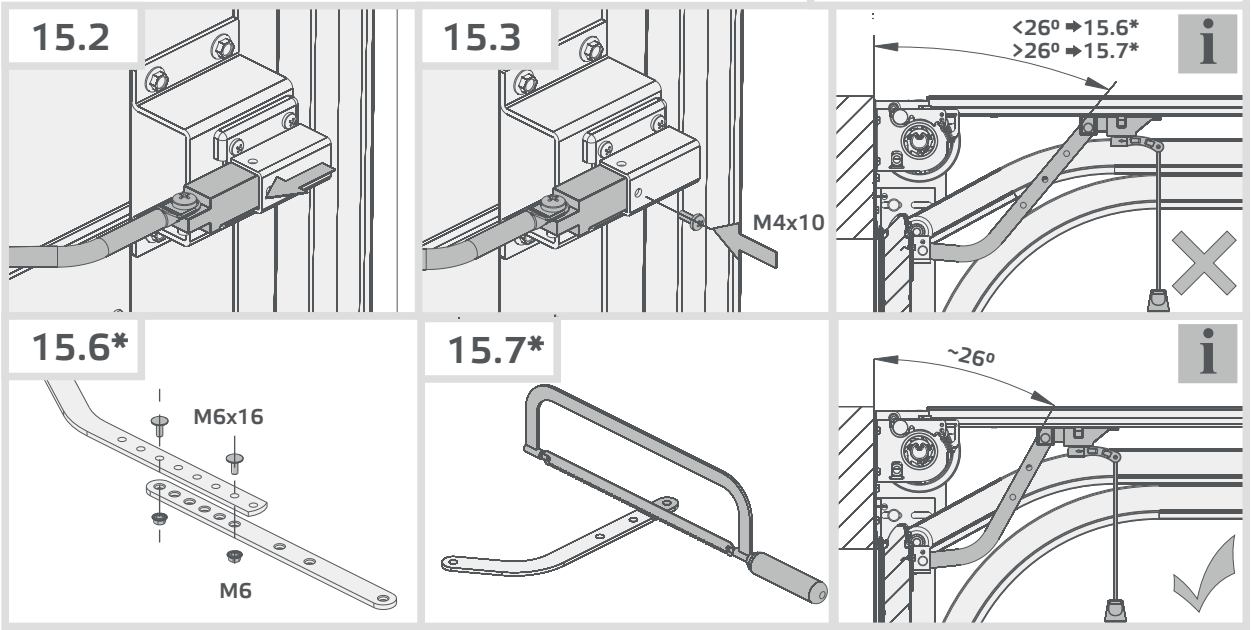
15.2
15.3
M4x10
<26º ➡15.6*
>26º ➡15.7*
15.6*
M6x16
M6
15.7*
~26º

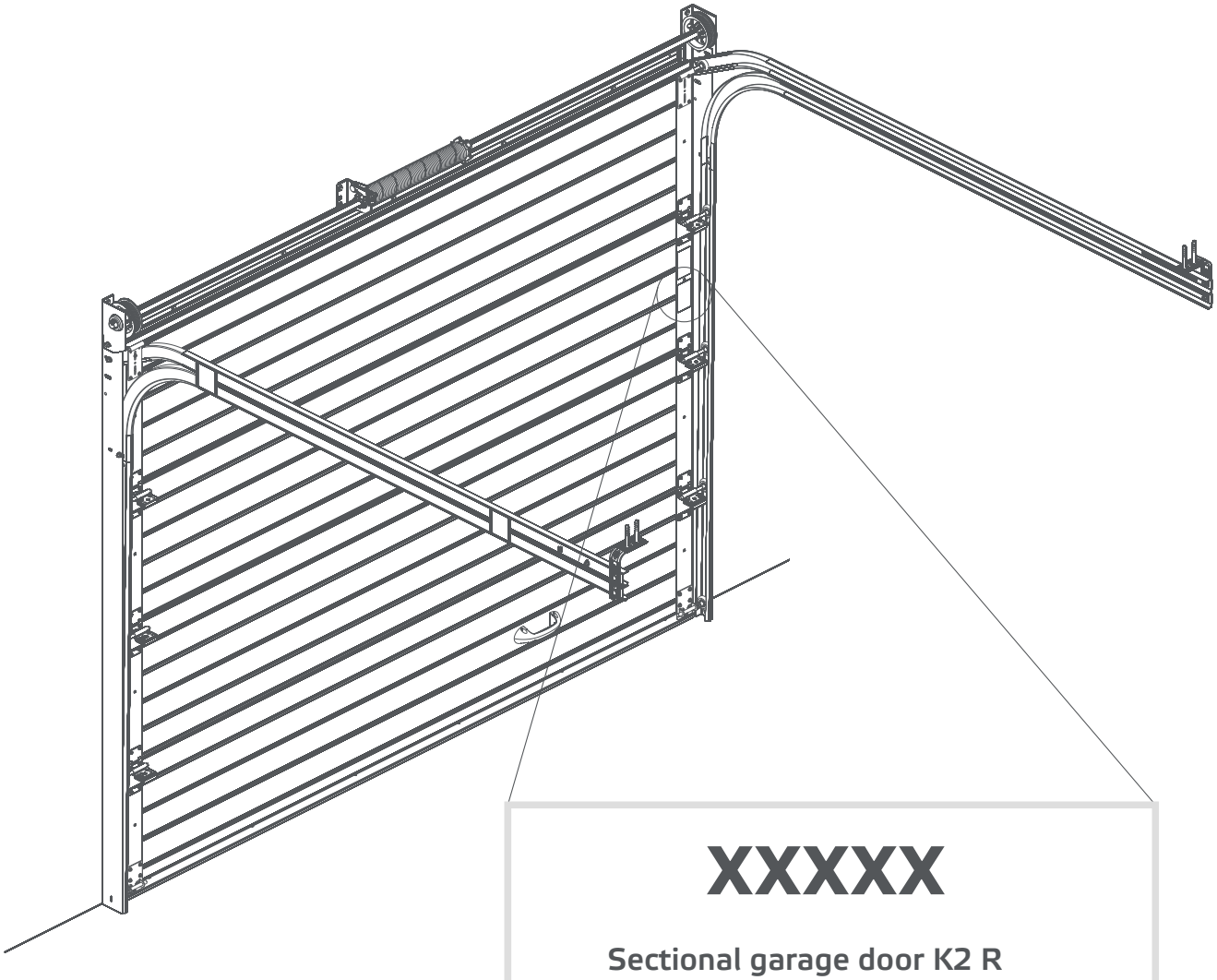

XXXXX

Sectional garage door K2 R horizontal ribbed

Serial number	123456/1/1
Production date	2022-01-18
Opening dimensions BxH	3200 x 3200 mm
Lintel height	300 mm
Track system	xxx
Lift height	0 mm
Roof angle	$\alpha = 0^0$
Weight of armature	128,64 kg
Spring force	~ 11,5