ASENNUSOHJE

LASITERASSI - UUMAJA

Alumiinirunko pulpettikatolla

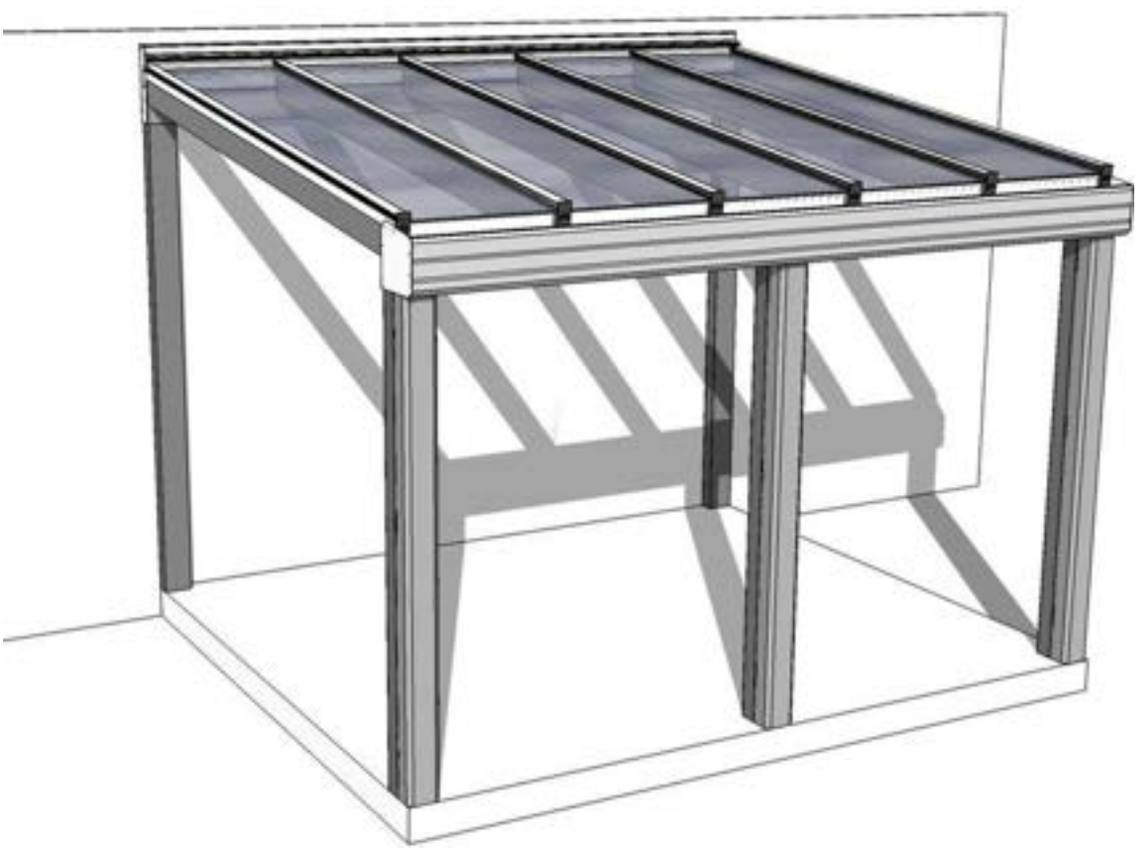

ENNEN ALOITTAMISTA TARKISTA ETTÄ:

- Tarkista kaikki osat ennen kuin aloitat asennuksen.
- Mittaa tolppien paikat huolellisesti sekä tee tarkistusmittauksia asennuksen aikana.
- Tiivistä liitokset MS Polymer-saumausmassalla.

Tärkeää !

Lue ohje huolellisesti läpi ennen ja samalla kuin asennat. Väärin tehty asennus voi johtaa siihen, että tuote ei toimi, ja myöskään takuu ei ole tällöin voimassa.

OSAT & PROFIILIT:

TOLPPAKIINNIKE 70x70	TOLPPAPEITE 140X100	KOURUTUKI 160X33
TOLPPA 140x80	TOLPPASAPLUUNA 140x80	SEINÄPROFIILI 61,4X79,5
PALKKI 80X190	L-PROFIILI 50X25	PEITEKANSI TAAEMPI PALKKI
KOURUKIINNIKE 7X55	L-PROFIILI 40X25	PEITEKANSI KOURU
KATTOTUOLI 56X160	TIIVISTELISTA 40X96,5	BUTYYLITEIPPI
KATTOTUOLIKIINNIKE 40X74,5	KLICK-KANSIPROFIILI 53X21,4	RUUVILISTA 100MM
SADEVESIKOURU 170X77	KLICK-POHJAPROFIILI 170X77	KATTOTUEN PEITE 56X4
KOURULISTA 32X81	KOURUSUPPILO	KATTOTUKI 56X31
JAKOLISTA	TERÄSVANNE	LASITUKI
PEITELISTA (LEDVALO LISÄVALINNALLE)	ALUMIINITEIPPI KENNOMUOVIKATOLLE	SUODATINTEIPPI KENNOMUOVIKATOLLE

PÄÄTYKAPPALE

KATTO	MITTA	PÄÄTYKAPPALE	RUUVI:
Lasikatto	8mm	56x135x3mm	A2 RTS 6,3X19
Kennomuovi	16mm	56x144x3mm	A2 4,8X19
Kennomuovi	32mm	56x160x3mm	A2 4,8X19
Lasikatto	33mm	56x160x3mm	A2 4,8X19

* 3D-näkymät ei skaalassa

RUUVIT:

A2 4,8X19 UPPOKANTA	A2 4,8X19	A2 4,2X16
A2 RTS 4,8X9,5 (Lisävalinta ruuvilista kattotuki)	LUKKOMUTTERI A2 M12	PULTTI M12X25
A2 P6SS M5X10		

A2 FXS KATTOTUEN PEITE

KATTO	MITTA	RUUVI
Lasikatto	8mm	A2 FTS POZ 6,3x19mm
Lasikatto	33mm	A2 FXS POZ 6,3x45mm

A2 RTX KLICK-POHJAPROFIILI

KATTO	MITTA	RUUVI
Lasikatto	8mm	A2 RTS 6,3x19
Kennomuovi	16mm	A2 RTS 6,3x25
Kennomuovi	32mm	A2 RTS 6,3x45
Lasikatto	33mm	A2 RTS 6,3x45

KUMILISTAT:

KUMILISTA 13MM	KUMILISTA 6MM	KUMILISTA 70MM
KUMILISTA 10MM		

* 3D-näkymät ei skaalassa

HAVAINNEKUVA:

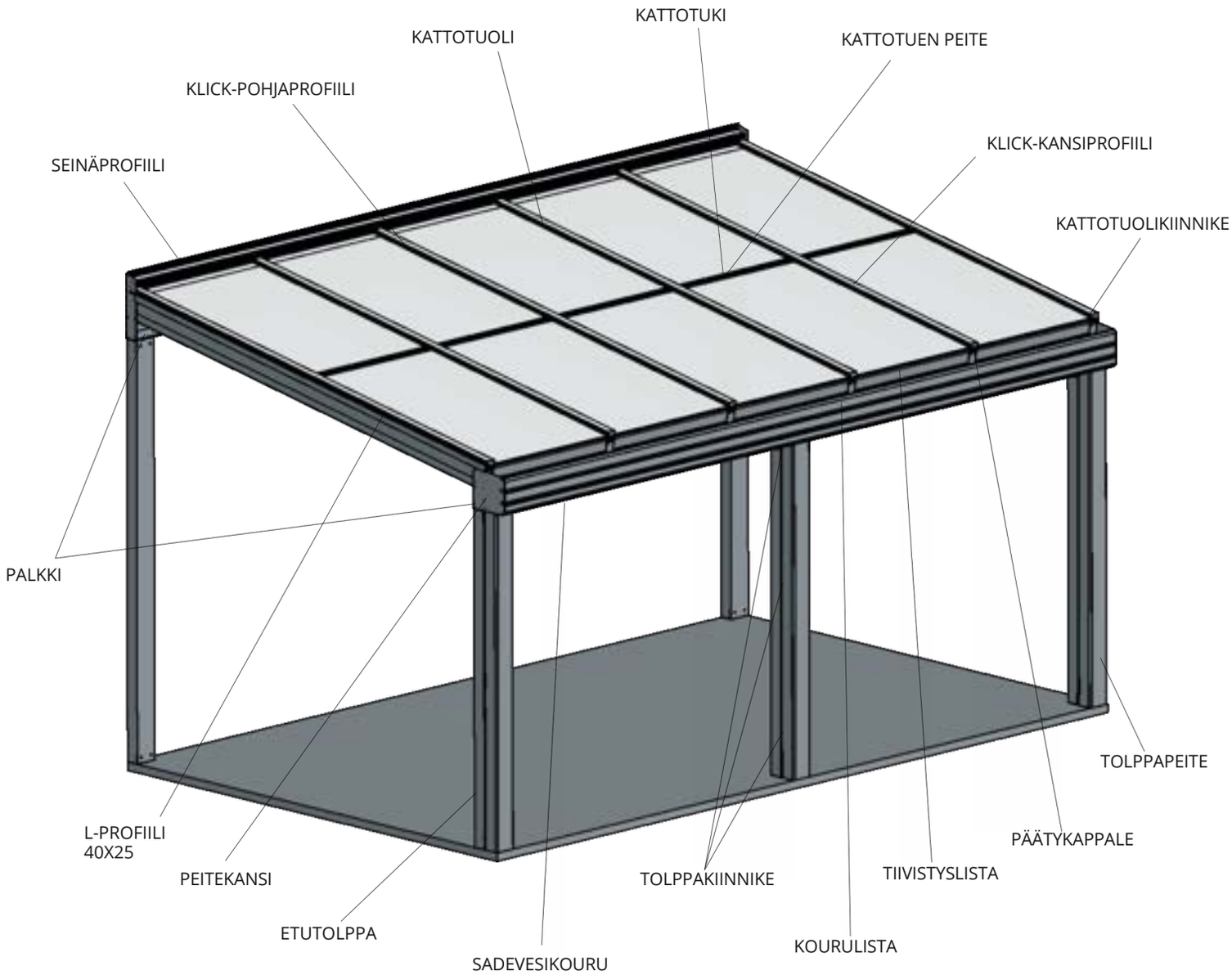

Aloita mittaamalla rungon paikka. Mitat rungolle löydät tiedostosta Mittatiedot.

Mittaa huolellisesti ja suorista mahdolliset epätasaisuudet pohjassa tai julkisivussa ennen asennusta.

Mittaa ja merkitse tolppien keskikohdat. Tarkista myös ristimitta.

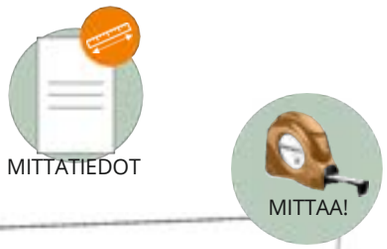

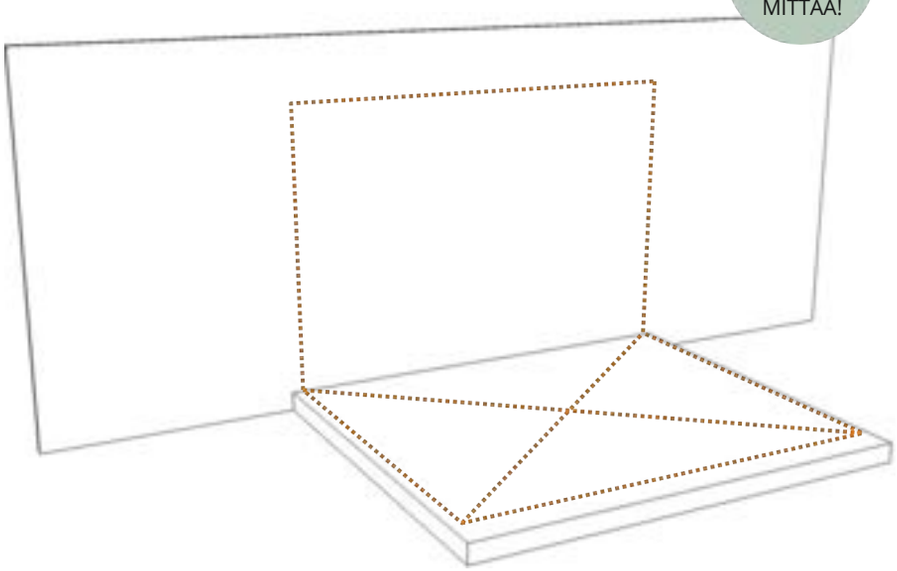

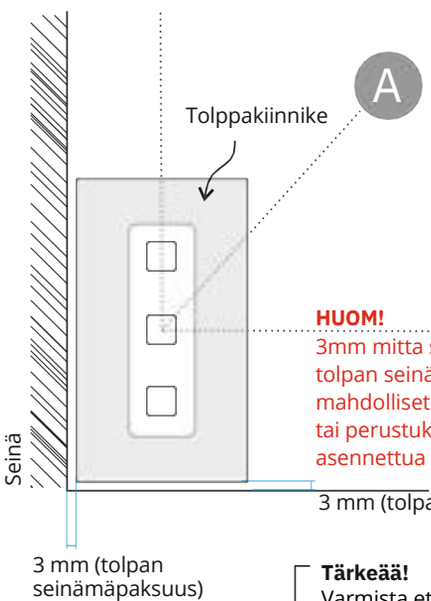

HUOM!
3mm mitta seinästä on pelkästään tolpan seinämäpaksuus. Ota huomioon mahdolliset epätasaisuudet julkisivussa tai perustuksessa, jotta saat lasiterassin asennettua varmasti suoraan.

Tärkeää!
Varmista että kaikki tolppakiinnikkeet tulevat samalle tasolle.

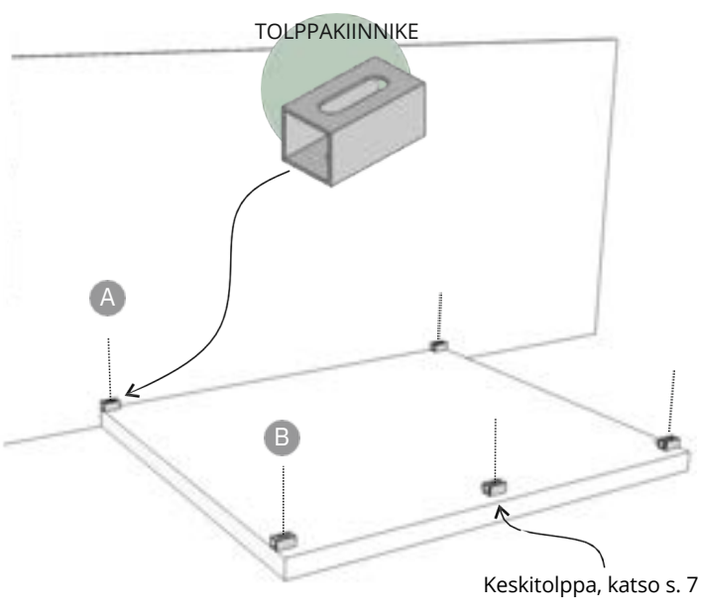

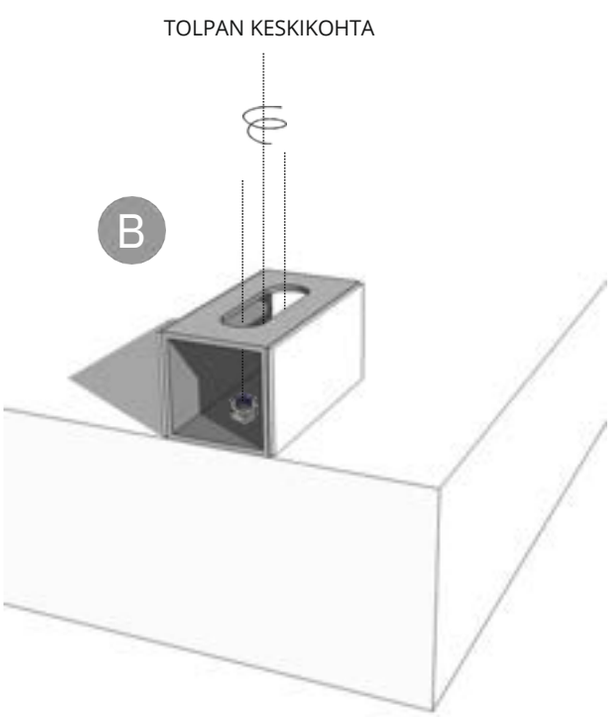

Kun olet mitannut huolellisesti tolppakiinnikkeiden paikat, asenna ne paikoilleen uloimmista kiinnitysrei'istä. Kiinnitysruuvit eivät sisälly, valitse oman pohjamateriaalin mukaan. Nordrum voi auttaa tarvittaessa valinnassa.

Laita saumausmassaa tolppakiinnikkeiden alle, jotta vettä ei pääse kerääntymään alle.

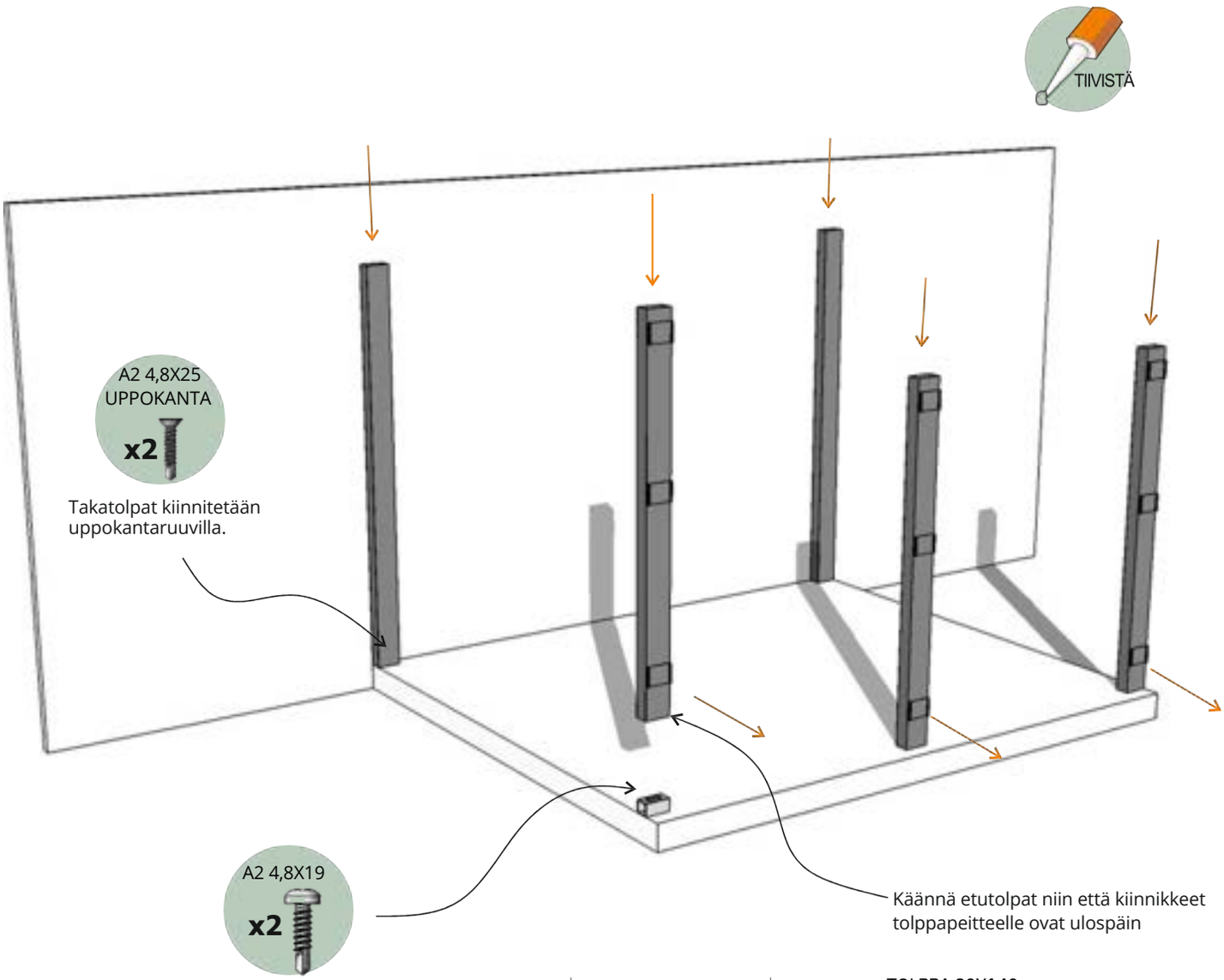

Tolppakiinnikkeet asennetaan pohjaan soveltuvilla ruuveilla tai ankkureilla. Ruuvit/ankkurit eivät sisälly.
Etutolpat asetetaan tolppakiinnikkeiden päälle, ja väliin laitetaan tiiviste, jotta liitos ei kolise.

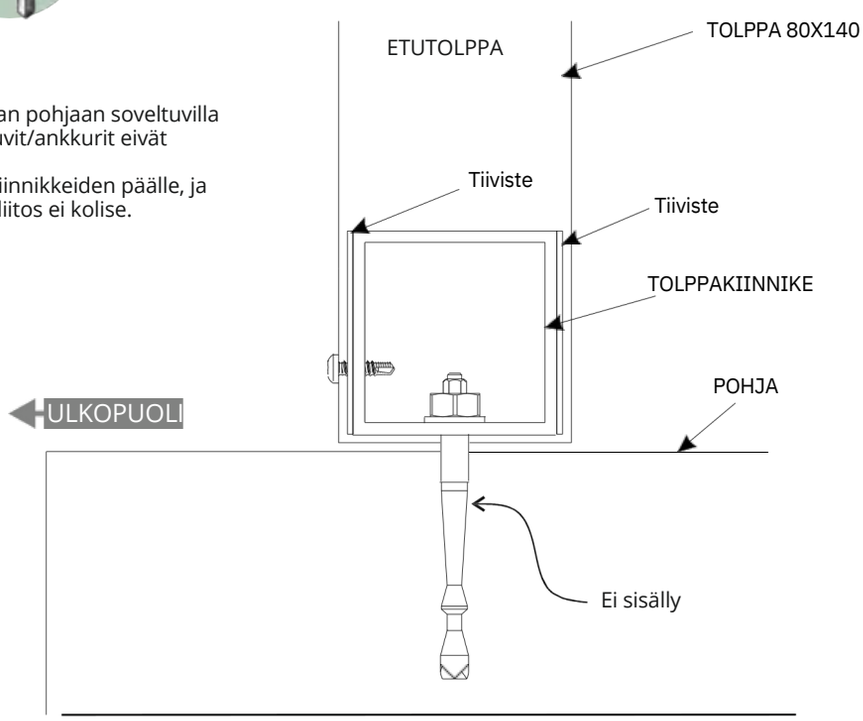

ALUMIININIRUNKO JAKAVALLA TOLPALLA:

VOIT HYPÄTÄ TÄMÄN VAIHEEN YLI, JOS SINUN RUNGOSSA EI OLE JAKAVIA KESKITOLPPIA

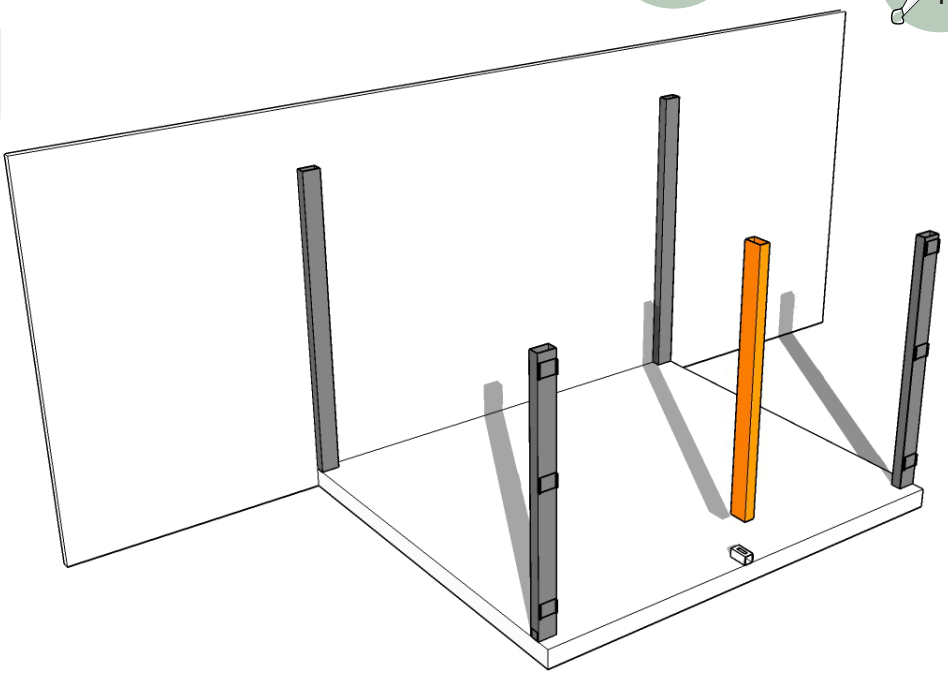

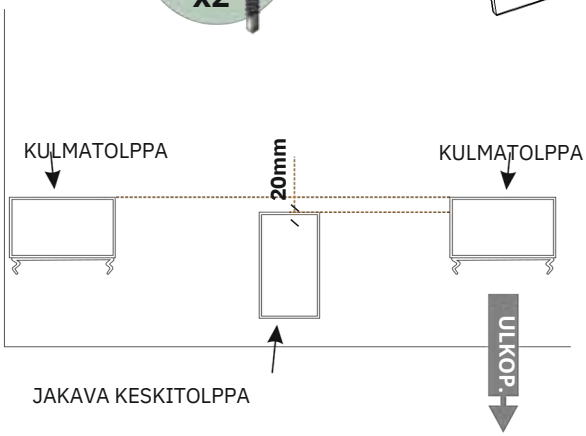

Rakenteessa, jossa on jakava keskitolppa päädyssä, tolppa asennetaan kierrettynä eikä sitä varusteta tolppapeitteiden kiinnikkeellä. Asenna tolppakiinnike perustaan edellisellä sivulla annettujen ohjeiden mukaisesti ja kiinnitä tolppa sitten mukana tulevilla ruuveilla.

Tärkeää! Huomioi, että keskitolpan sisäpuoli tulee sijoittaa 20 mm pidemmälle ulospäin muihin tolppiin verrattuna. Tämä vaikuttaa tolppien väliseen c-c mittaan. Noudata tolppien mittoja "Mittatiedot"-liitteen mukaisesti.

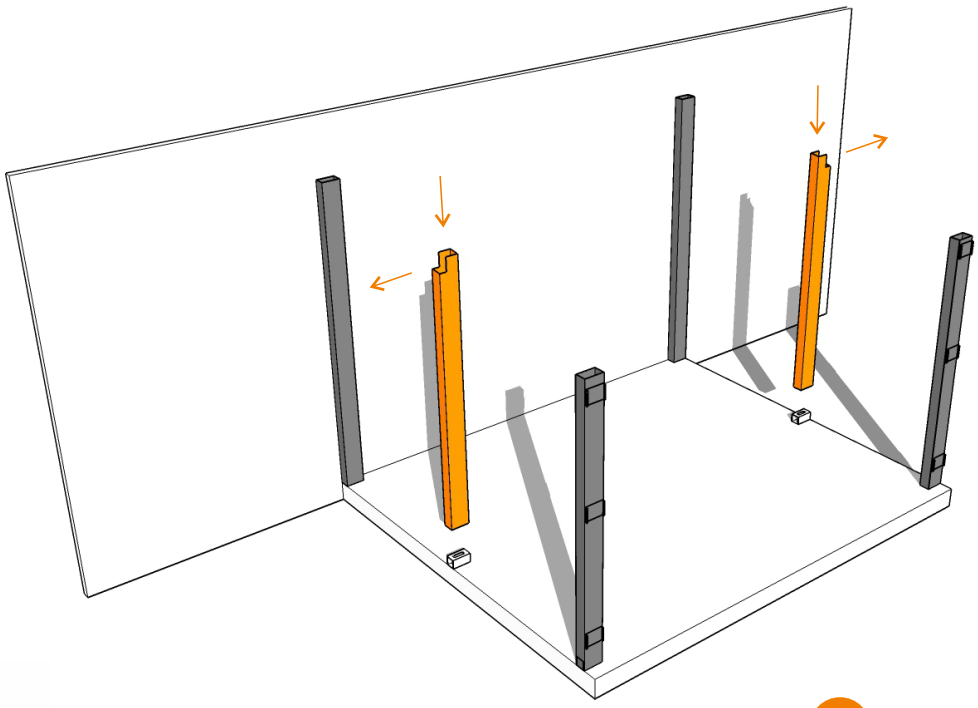

Kattotuolitolppa on viistetty rungon kattokulman mukaisesti ja se toimitetaan uritettuna ulommalle kattopalkille.

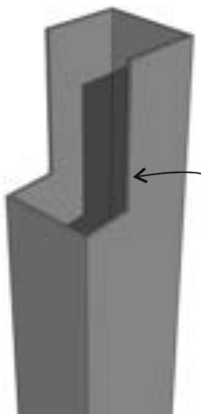

Käännä tolpan lovetus ulospäin

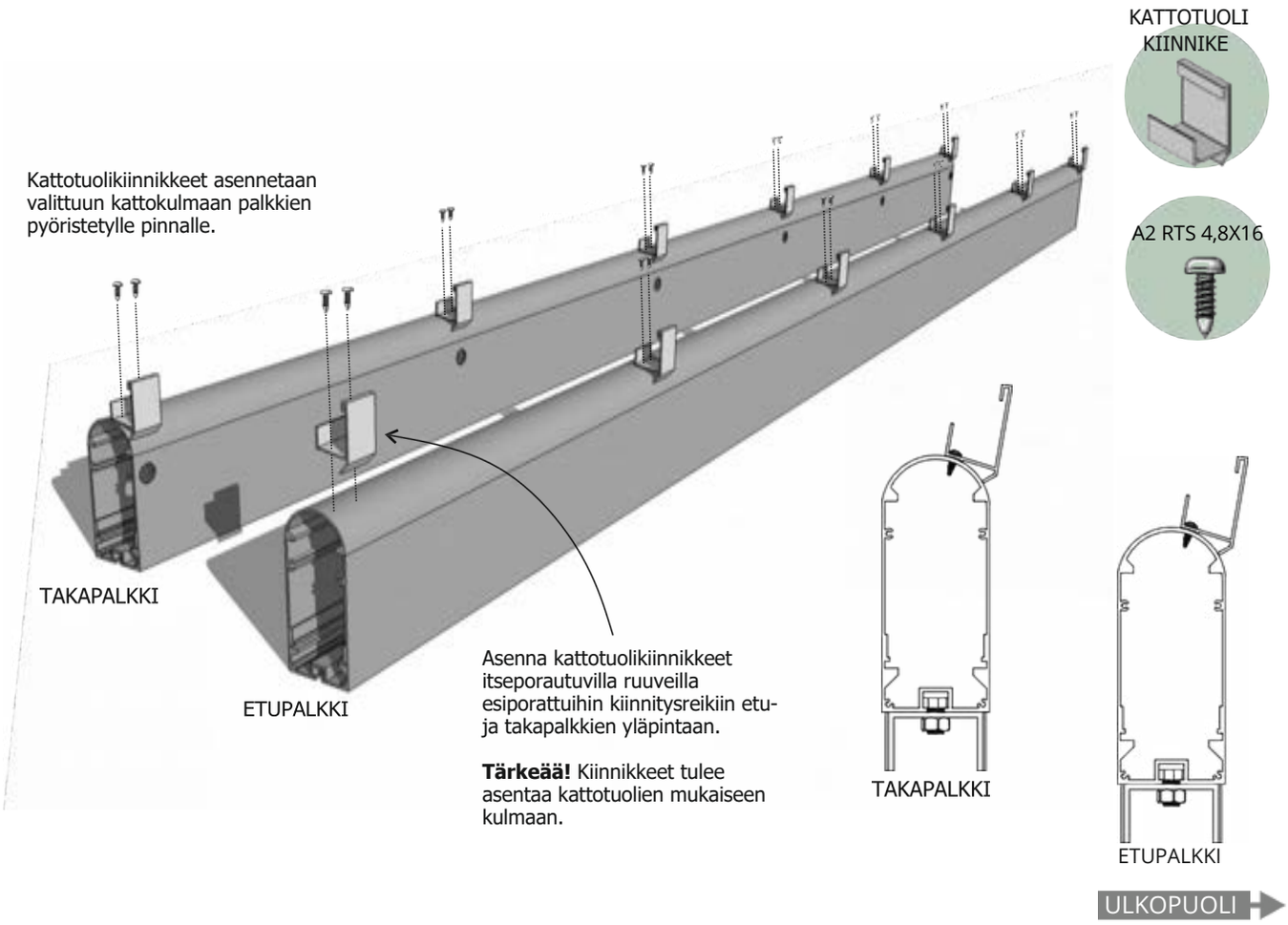
KATTOTUOLI KIINNIKE
A2 RTS 4,8X16
Kattotuolikiinnikkeet asennetaan valittuun kattokulmaan palkkien pyöristetylle pinnalle.
TAKAPALKKI
ETUPALKKI
Asenna kattotuolikiinnikkeet itseporautuvilla ruuveilla esiporattuihin kiinnitysreikiin etu- ja takapalkkien yläpintaan.
Tärkeää! Kiinnikkeet tulee asentaa kattotuolien mukaiseen kulmaan.
TAKAPALKKI
ETUPALKKI
ULKOPUOLI

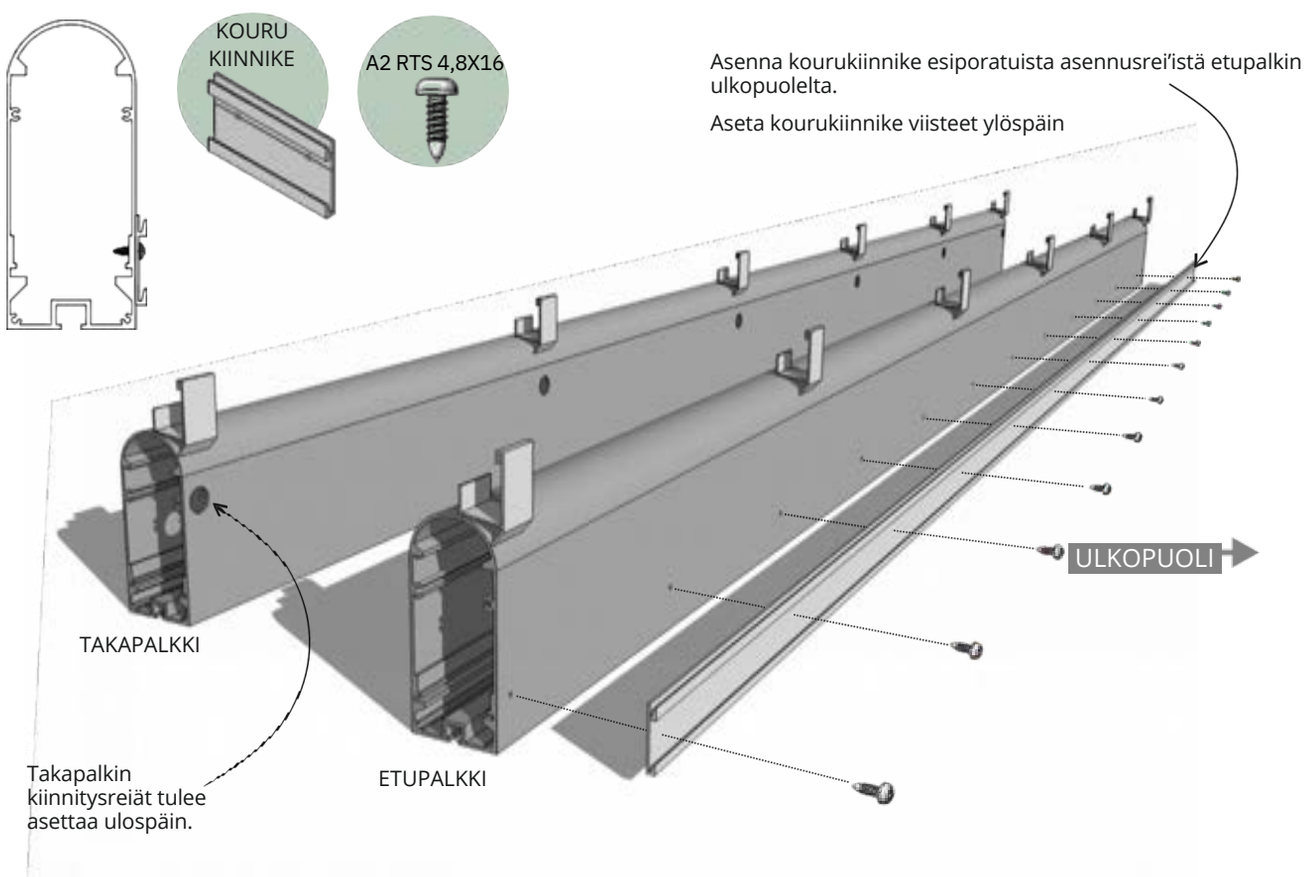
KOURU KIINNIKE
A2 RTS 4,8X16
Asenna kourukiinnike esiporatuista asennusrei'istä etupalkin ulkopuolelta.
Aseta kourukiinnike viisteet ylöspäin
ULKOPUOLI
TAKAPALKKI
ETUPALKKI
Takapalkin kiinnitysreiät tulee asettaa ulospäin.

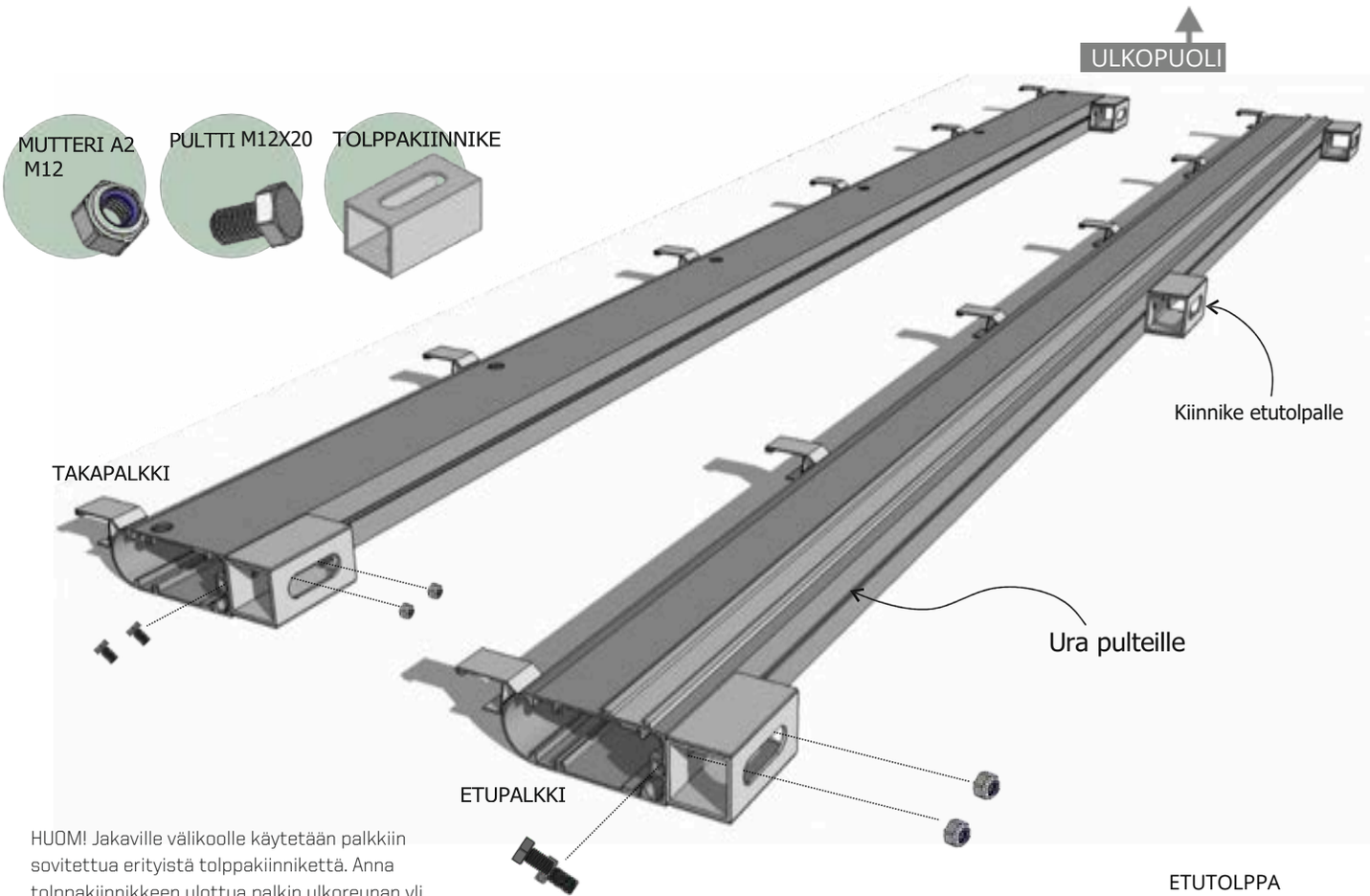

HUOM! Jakaville välikoolle käytetään palkkiin sovitettua erityistä tolppakiinnikettä. Anna tolppakiinnikkeen ulottua palkin ulkoreunan yli.

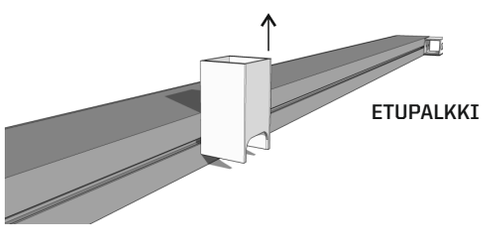

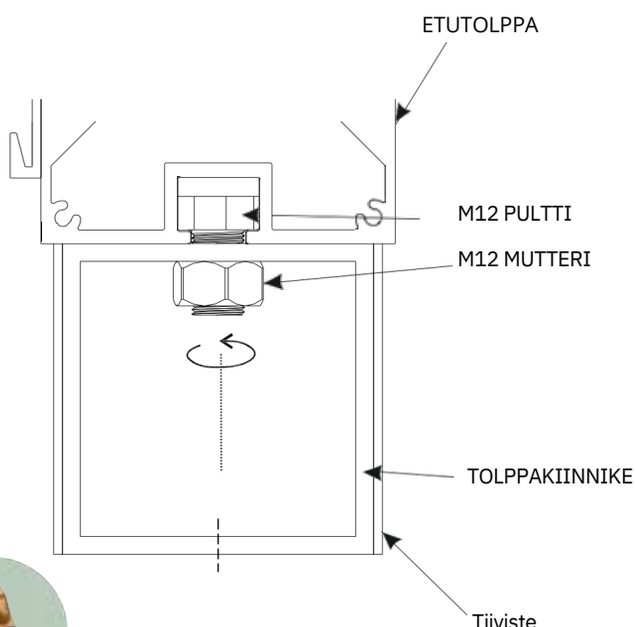

Asenna tolppakiinnikkeet mukana tulevilla pulteilla ja muttereilla. Pultti asetetaan tolpan uraan ja kiristetään mutterilla tolppakiinnikkeen sisäpuolelta.

Tärkeää! Tarkistusmittaa huolellisesti, jotta tolppakiinnike on keskellä palkkia.

Käytä mukana tulevaa tolppasapluunaa, jotta saat tolppakiinnikkeen paikan sivusuunnassa. Tarkista myös oviaukkojen koot tolppasapluunalla.

TOLPPASAPLUUNA

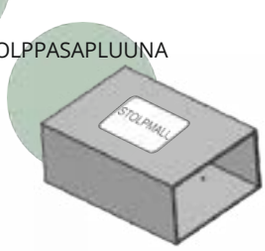

Käytä tolppasapluunaa varmistaaksesi, että tolppa tulee oikealle etäisyydelle palkkiin.

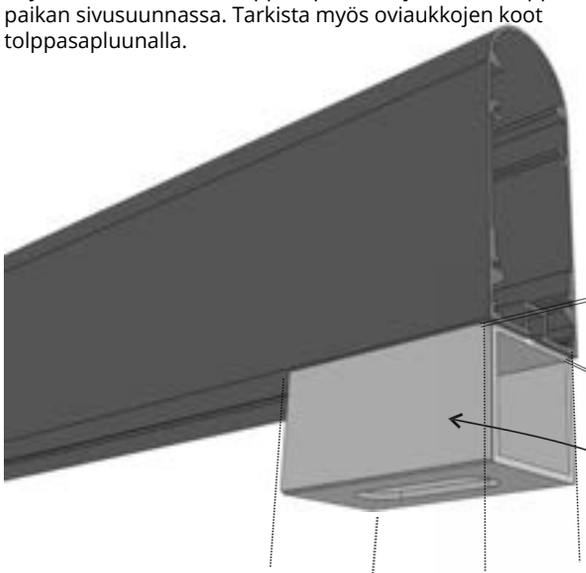

Tolppakiinnikkeisiin asennetaan tiivisteet molemmin puolin, jotta liitos ei kolise.

Nosta takapalkki paikoilleen niin että esiporatut reiät tulevat ulospäin. Aseta takapalkin tolppakiinnikkeet tolppien sisään.

Aloita kiinnittämällä yhdellä ruuvilla per tolppa, jotta saat palkin suoraan. Kun palkki on suorassa, kiinnitä loput kaksi ruuvia.

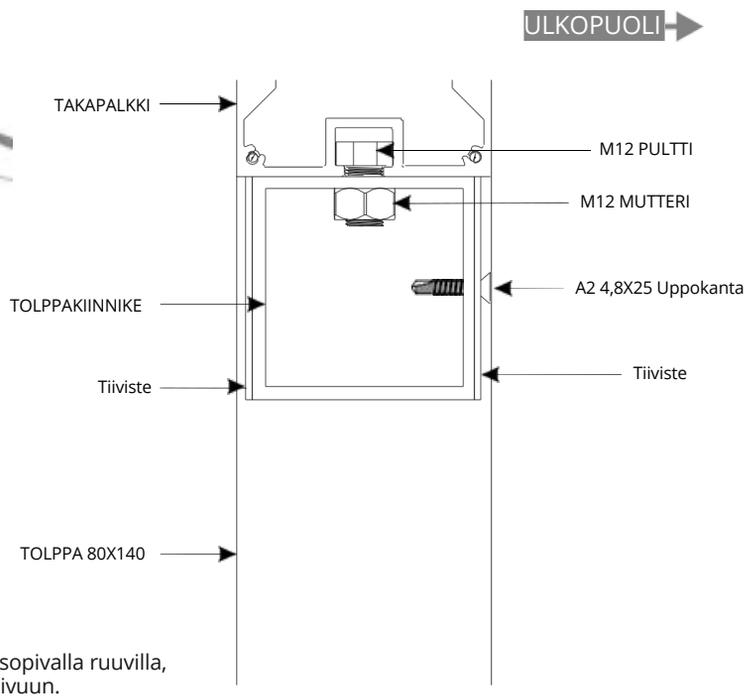

Tärkeää! Tarkista korkeus takaseinässä Mittakuvien mukaan. Tolppia voi tarvittaessa nostaa alhaalta.

Mikäli valitsit integroidun LED-valaistuksen, tulee kaapelit vetää uloimmasta kattotuolista sekä sitten takapalkin kiinnitysreiästä. Lisää sivulla 23.

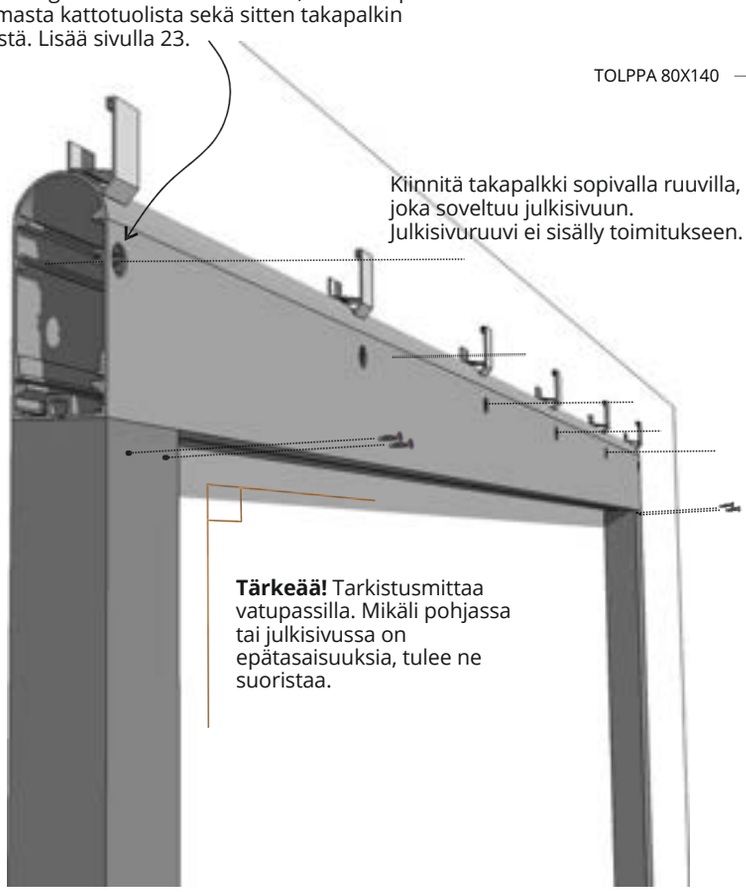

Kiinnitä takapalkki sopivalla ruuvilla, joka soveltuu julkisivuun. Julkisivuruuvi ei sisälly toimitukseen.

Tärkeää! Tarkistusmittaa vatupassilla. Mikäli pohjassa tai julkisivussa on epätasaisuuksia, tulee ne suoristaa.

Takapalkki kiinnitetään tolppiin itseporautuvalla uppokantaruuvilla.

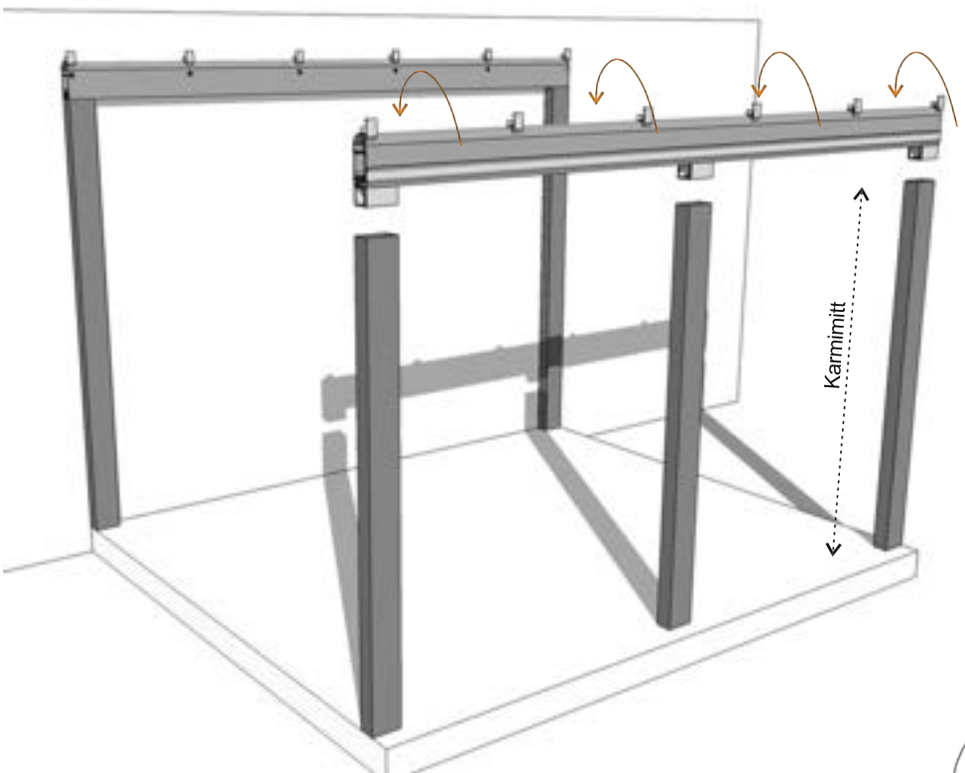

Nosta etupalkki paikoilleen niin että kourukiinnike tulee ulospäin. Etupalkin tolppakiinnikkeet tulee pystypalkkien sisään.

Aloita kiinnittämällä tolpat yhdellä ruuvilla uloimmaisten tolppien kohdasta, jotta saat palkin suoraan. Kun palkki on suorassa, kiinnitä loput ruuvit.

Tärkeää! Tarkista karmimitta Mittakuvien mukaan. Tolppia voi tarvittaessa nostaa alhaalta.

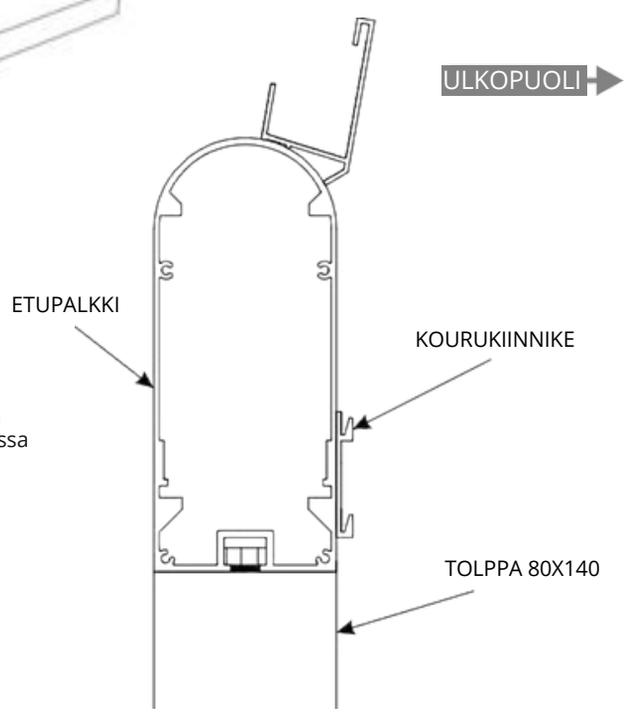

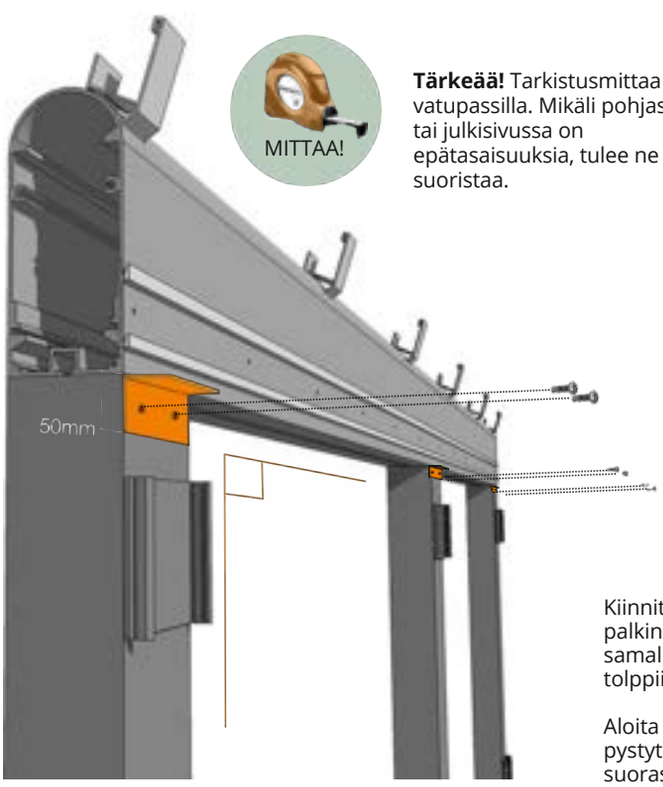

Tärkeää! Tarkistusmittaa vatupassilla. Mikäli pohjassa tai julkisivussa on epätasaisuuksia, tulee ne suoristaa.

Kiinnittääksesi palkin pystytolppiin, ruuvataan pystytolpat kiinni palkin tolppakiinnikkeisiin mukana tulevalla ruuvilla. Asenna samalla L-profiili, joka myöhemmin lukitsee sadevesikourun tolppiin.

Aloita kiinnittämällä L-profiili yhdellä ruuvilla kumpaankin pystytolppaan, jotta pylväät voidaan säätää suoraan. Kun ne ovat suorassa, kiinnitä kahdella jäljellä olevalla ruuvilla.

ALUMIINIRUNKO KANTAVALLA VÄLITOLPALLA:

VOIT HYPÄTÄ TÄMÄN VAIHEEN YLI, JOS SINUN RUNGOSSA EI OLE KANTAVAA VÄLITOLPPAA

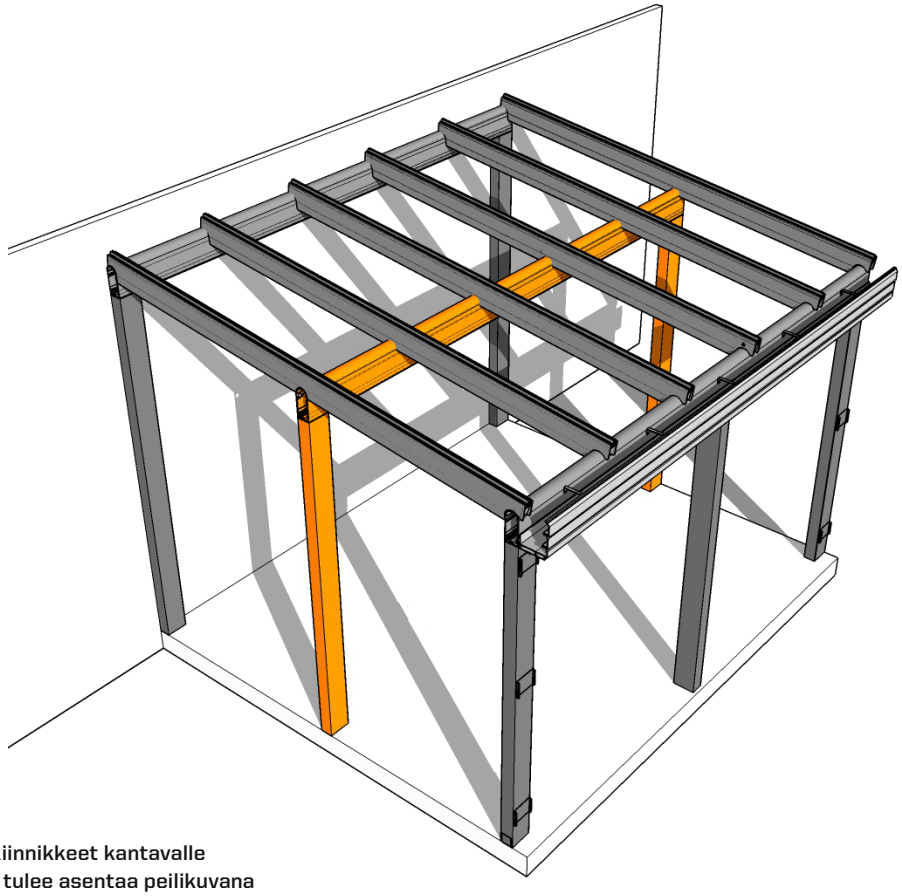

Runkorakenne kantavalla välitolpalla asennetaan samalla tavalla kuten muutkin tolpat. Katso edelliset sivut.

HUOM! Kattotuolikiinnikkeet kantavalle välitolpalle tulee asentaa peilikuvana muihin sen puolen kiinnikkeisiin nähden.

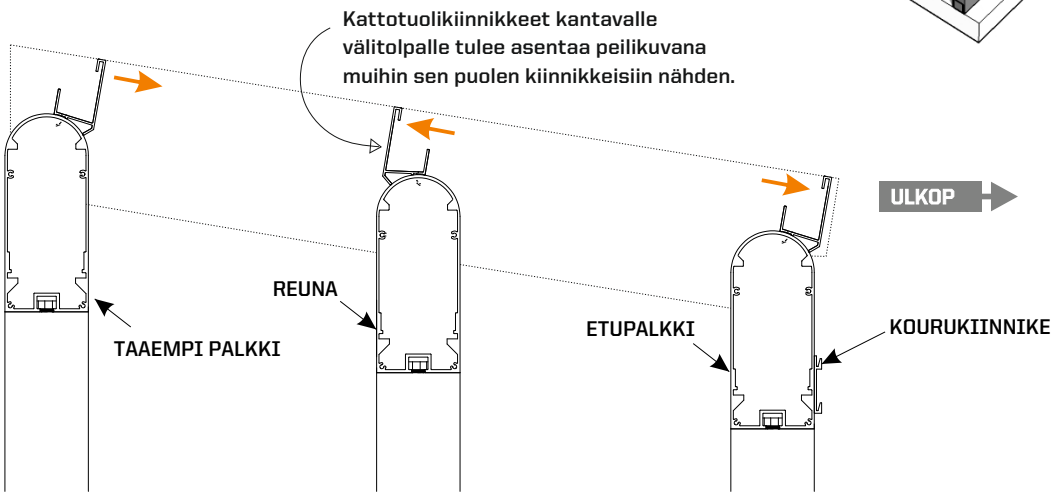

Asenna sitten kattotuolit.
Katso seuraava sivu.

Tärkeää! Tarkistusmittaa rungon suoruus vatupassilla. Ole huolellinen ja korjaa mahdolliset epätasaisuudet perustuksessa.

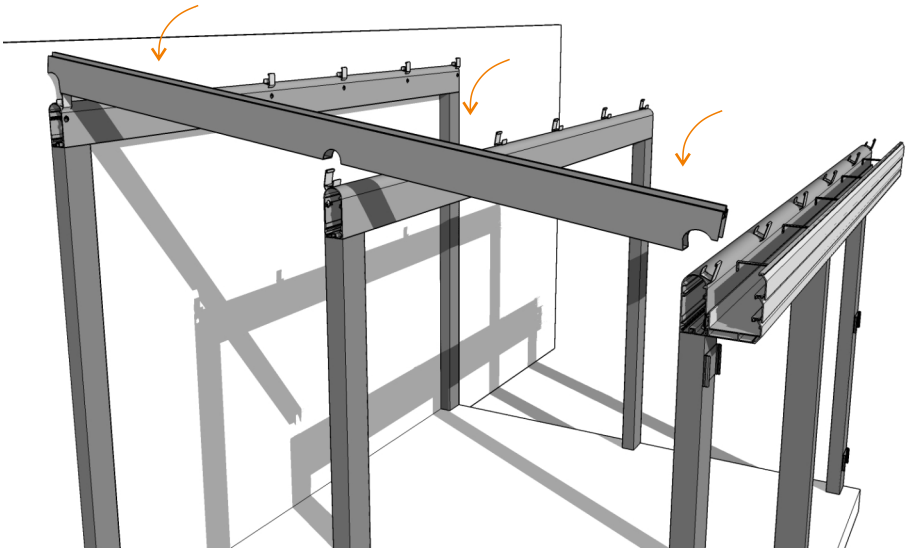

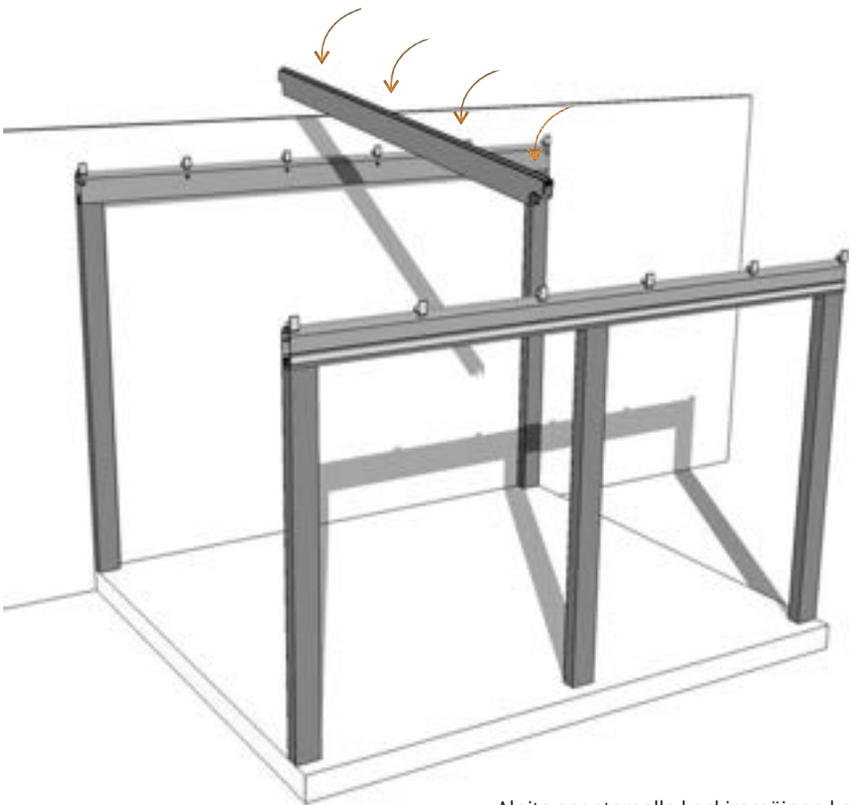

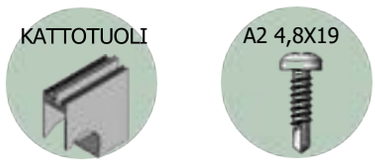

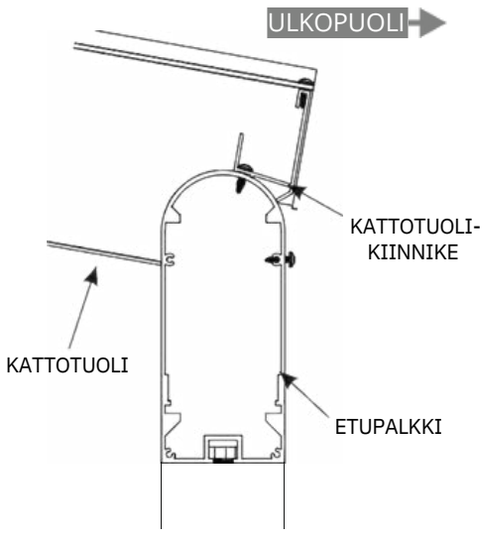

Aloita asentamalla keskimmäinen kattotuoli palkkien kattotuolikiinnikeisiin mukaan tulevilla ruuveilla esiporattuihin reikiin.

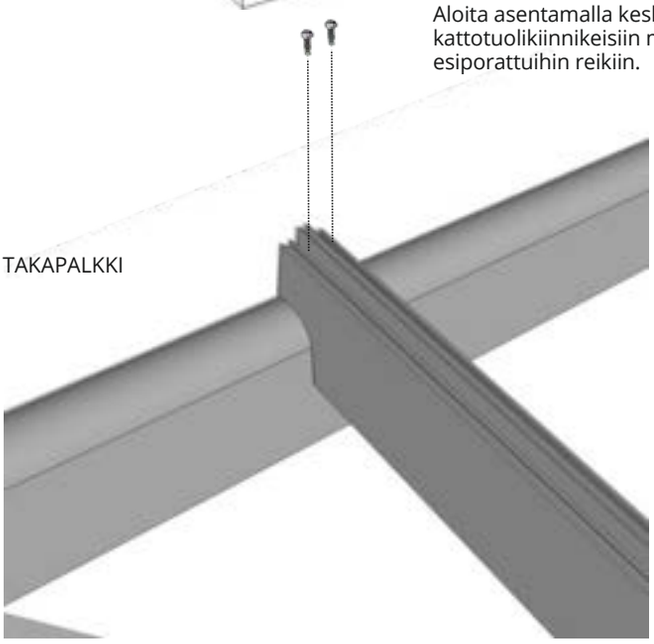

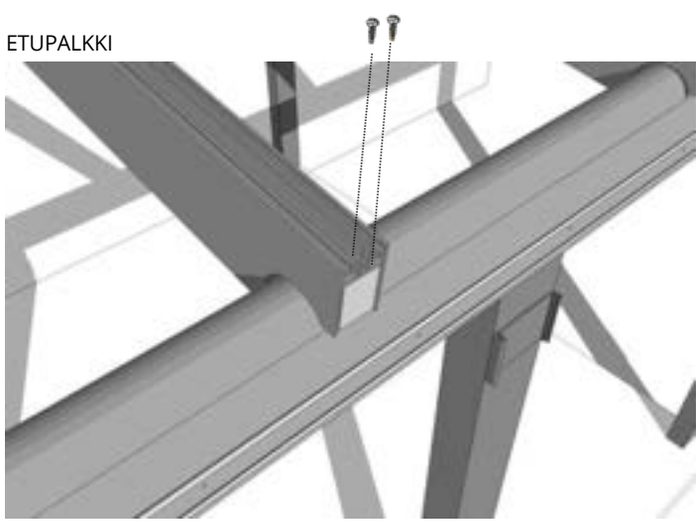

Alumiinirunko integroidulla LED-valaistuksella toimitetaan jyrsityillä rei'illä kaapeleiden vetämistä varten. On tärkeää, että nämä tulevat oikeinpäin.

Kaapeli piilotetaan palkin tiivistyslistoilla. Katso sivu 14.

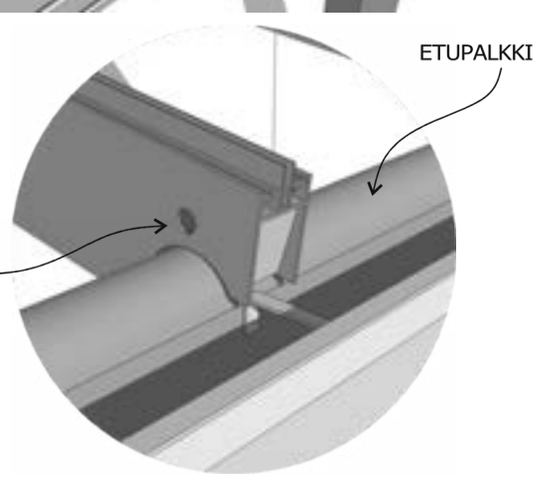

ALUMIINIRUNKO KATTOTUOLITOLPILLA:

VOIT HYPÄTÄ TÄMÄN VAIHEEN YLI, JOS SINUN RUNGOSSA EI OLE KATTOTUOLITOLPPIA

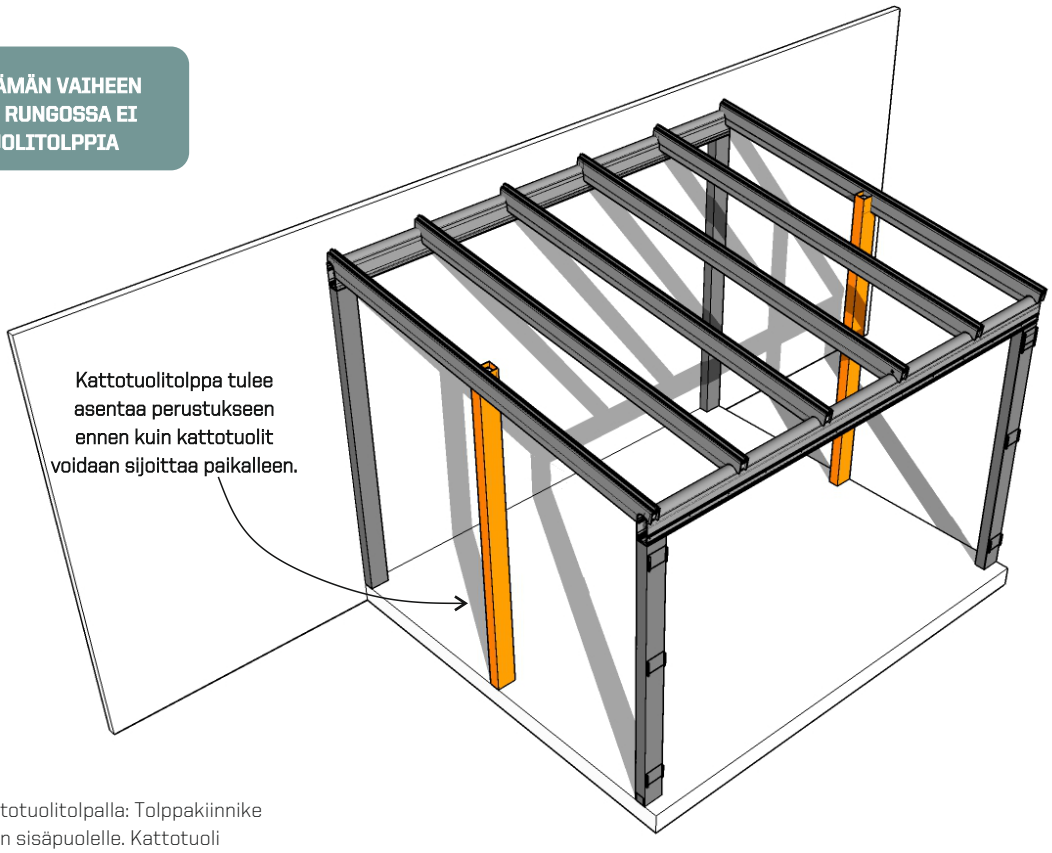

Rungoille jakavalla kattotuolitolpalla: Tolppakiinnike asennetaan kattotuolin sisäpuolelle. Kattotuoli toimitetaan esiporatuilla rei'illä jotka päättävät tolppakiinnikkeen paikan.

Aseta kattotuoli paikoilleen ja kiinnitä kattotuolitolpat kiinnikkeisiin mukana tulevilla ruuveilla.

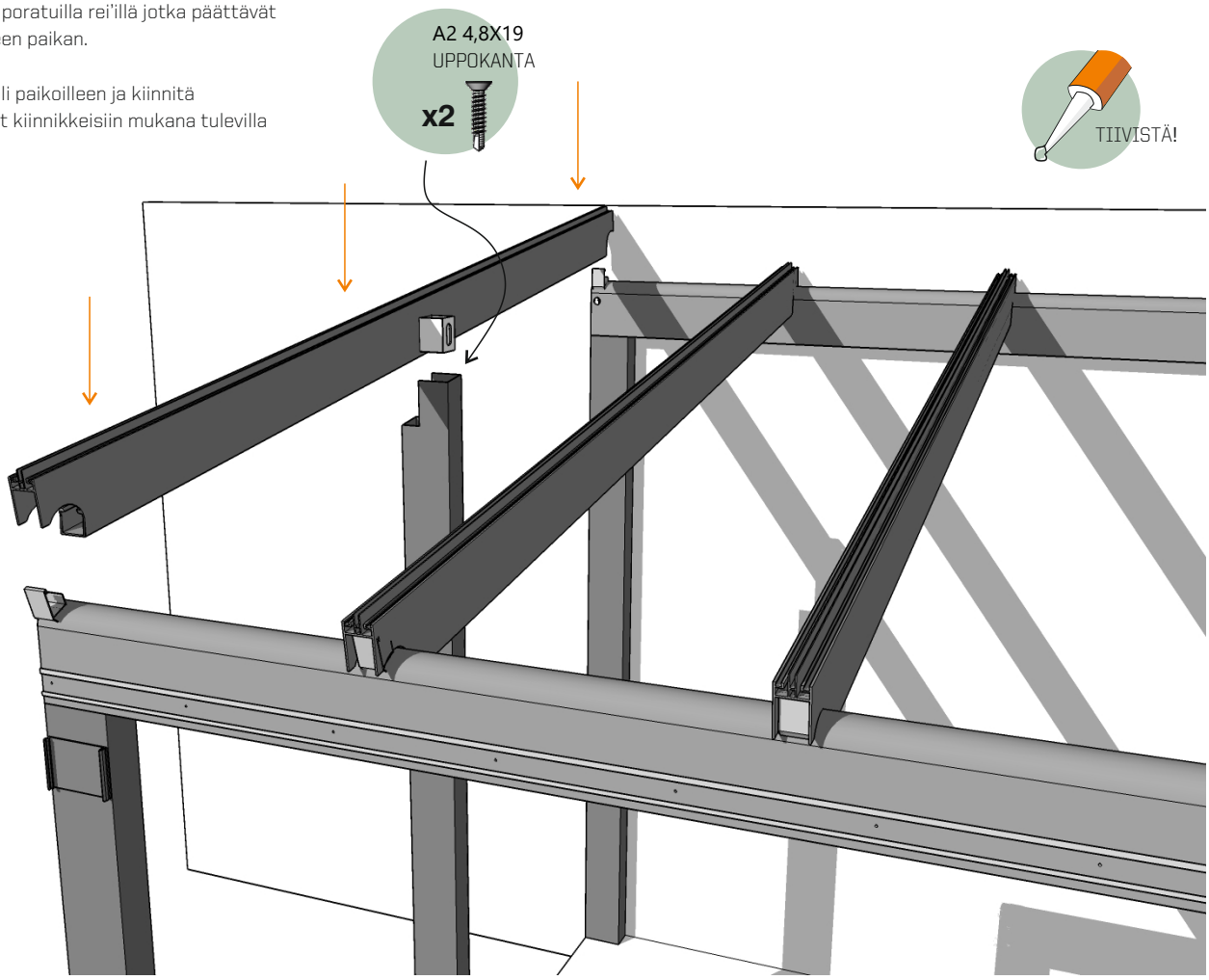

KATTOTUKIEN ASENNUS

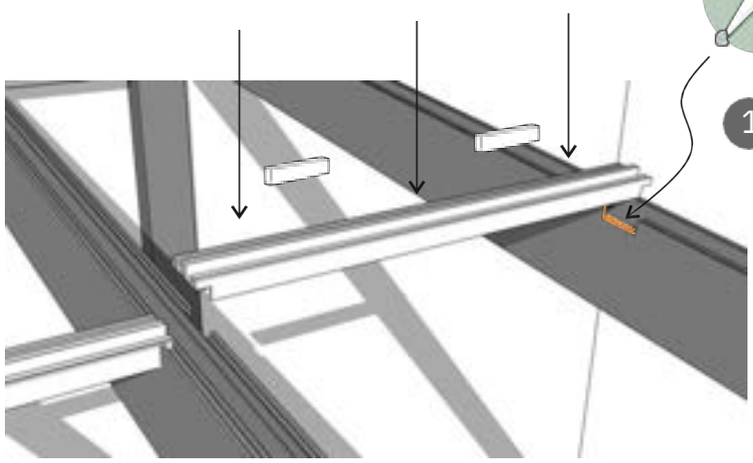

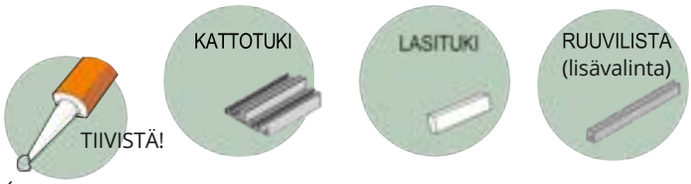

1 KATTOTUILLE

Asenna kattotuet asettamalla ne kattotuoleihin jyrsittyihin koloihin. Tiivistä saumausmassalla. Jossain tapauksissa käytetään ruuvilistaa (lisävalinta) kattotuoleissa, kattotukien kiinnittämiseen.

Aseta mukana tulevat lasituet ylemmille kattolevyille. 2kpl/kattotuki.

LASITUKI	KATTO
8x15x100mm	8mm Lasikatto
8x40x100mm	33mm Lasikatto

Asenna kattolevyt s. 15 ohjeen mukaan

2 Tiivistä kattolevyjen sauma mukana tulevalla butyyliteipillä.
On tärkeää, että tämä vaihe tehdään huolellisesti!

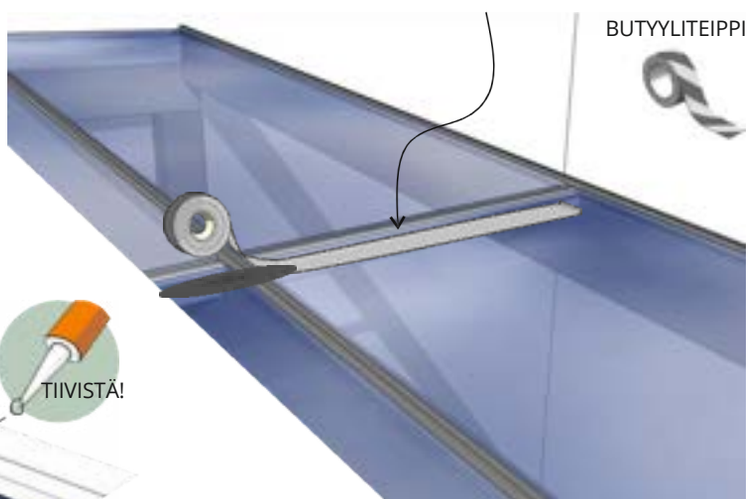

3 **Asenna klick-pohjaprofiili sekä klick-kansiprofiili s. 16 ohjeiden mukaan**

Asenna sitten kattotuen peite mukana tulevilla ruuveilla. Tiivistä liitos butyyliteipillä ja saumausmassalla.

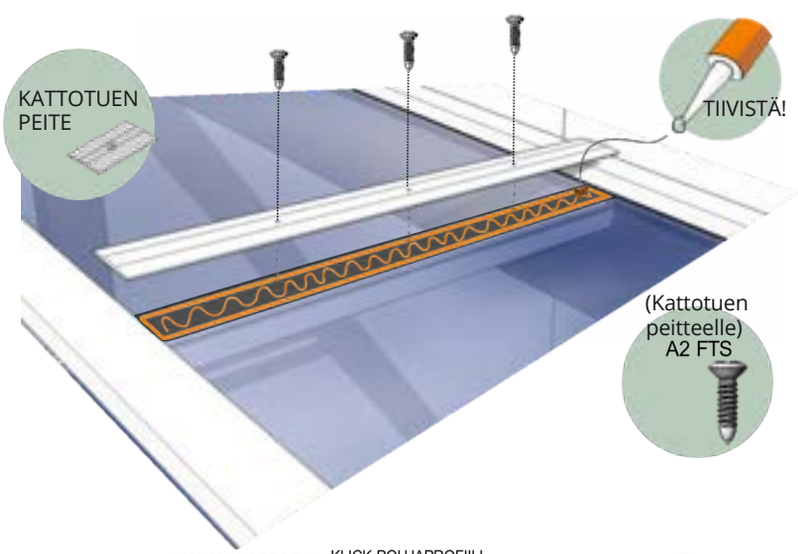

RUUVI	MITTA	KATTO
A2 FTS	6,3x19mm	8mm Lasikatto
A2 FTS	6,3x45mm	33mm Lasikatto

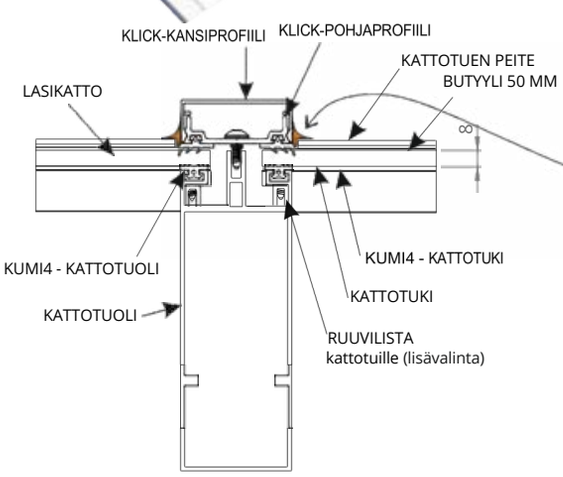

4 Tiivistä klick-kansiprofiilin ja kattotuen peitteen sauma huolellisesti saumausmassalla.

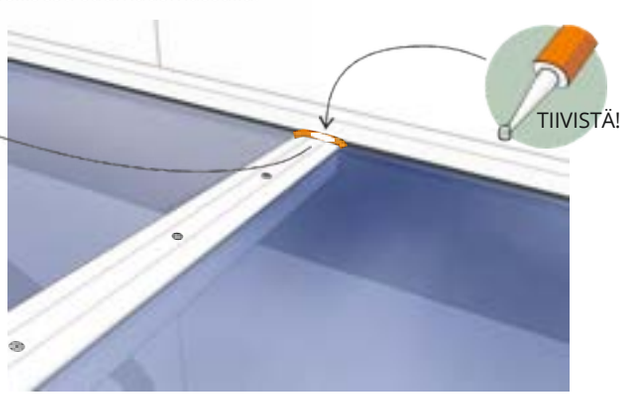

Asenna loput kattotuolit ohjeiden mukaan s.11.

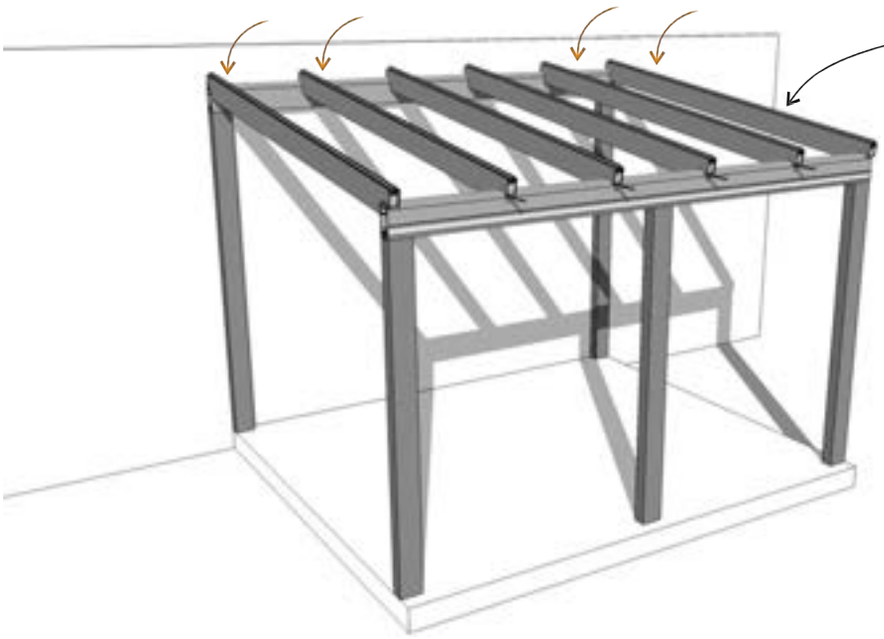

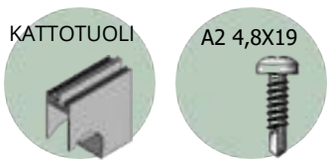

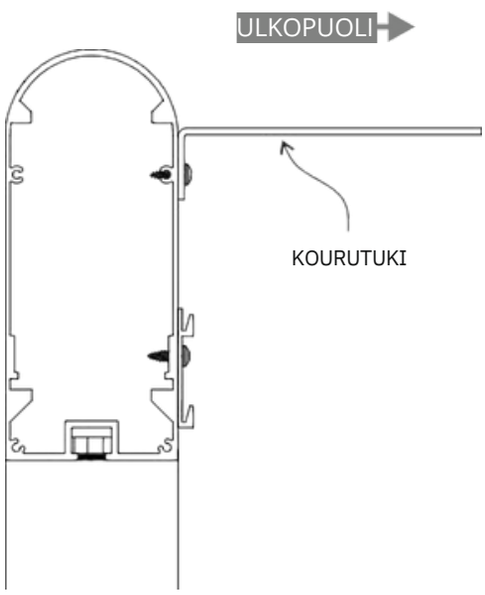

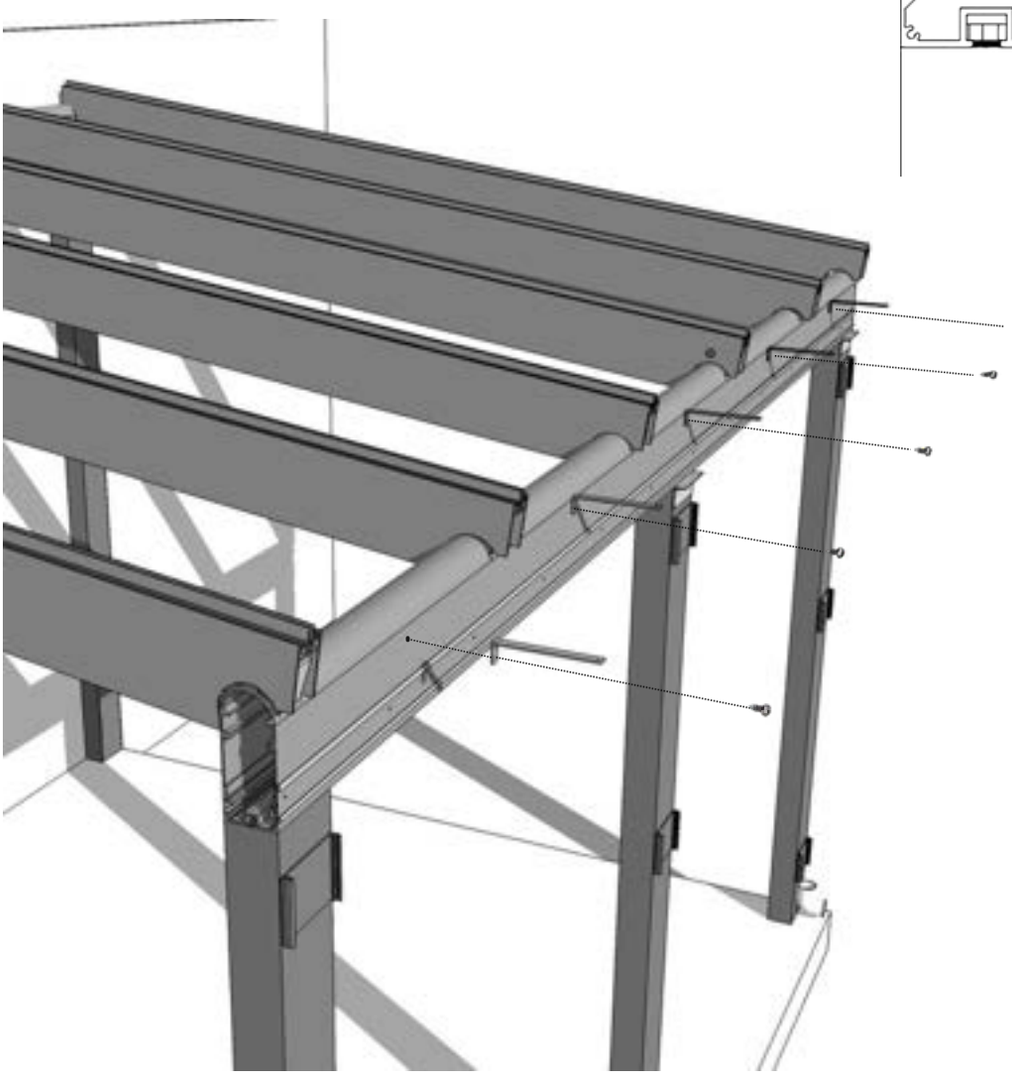

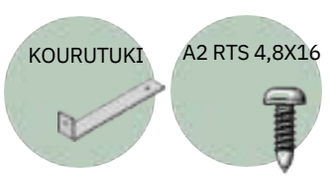

Asenna kourutuki etupalkkiin joka kattotuolin väliin.

Asenna tiivistyslistat etupalkkiin mukaan tulevalla ruuvilla. Etupalkissa on valmiit kolot tiivistyslistalle.

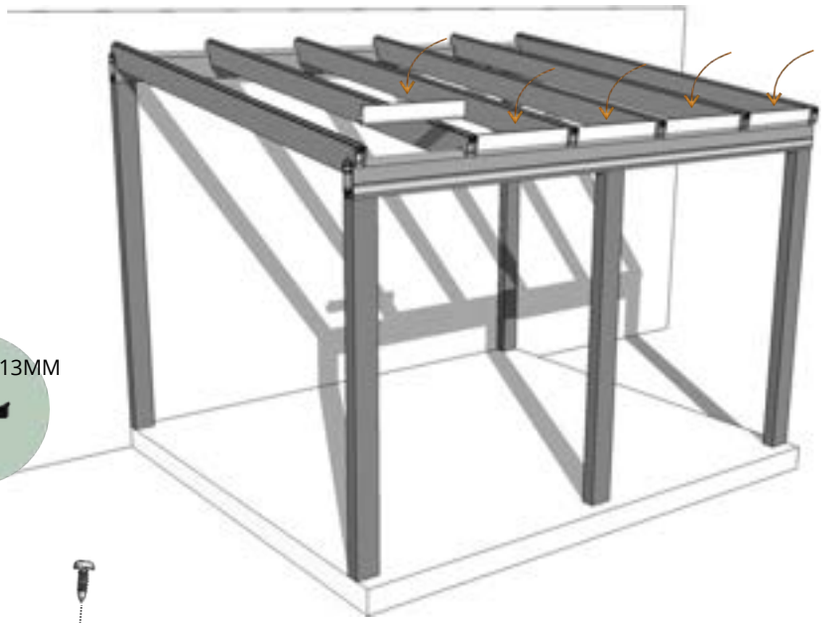

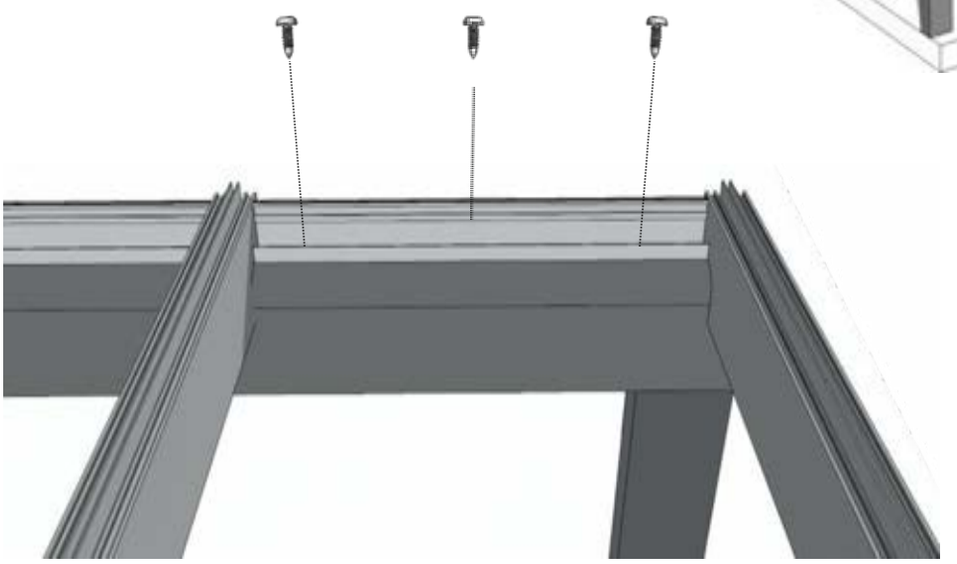

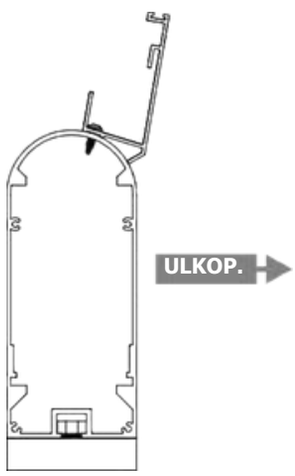

Tiivistelistat asennetaan samalla tavalla myös takapalkkiin.

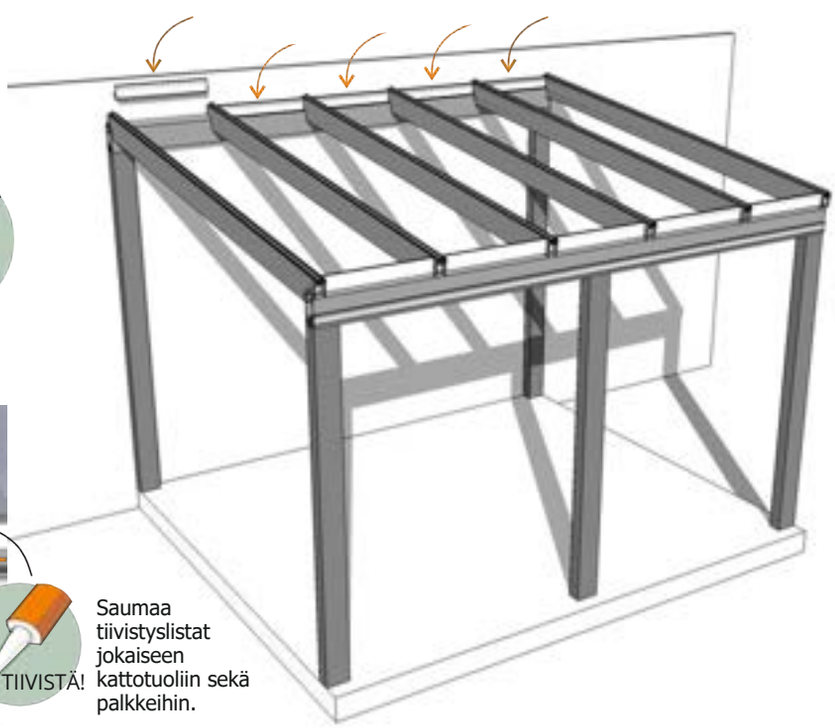

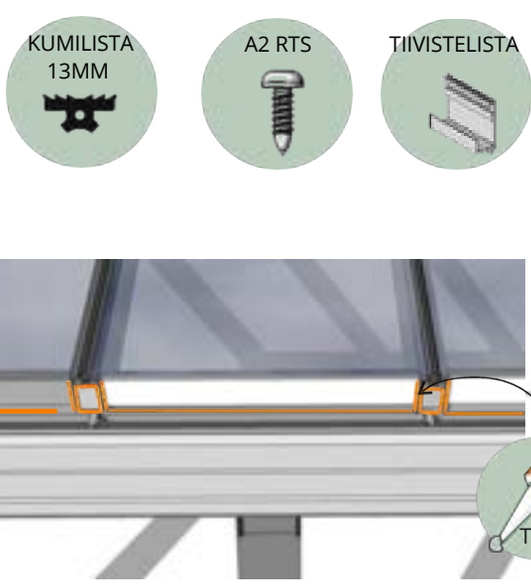

Saumaa tiivistyslistat jokaiseen kattotuoliin sekä palkkeihin.

Asenna lasikatto tai kennomuovikatto.
Päätyprofiilit riippuvat kattomateriaalista.
Voit tarkistaa osat pakkauslistasta.

Kattolevyt asetetaan kattotuolien kumilistojen päälle.
Kattolevyt tulevat tasan kattotuolien alareunan kanssa.

Kattolevyt tulee keskelle lokeroa, mikä tarkoittaa 15 mm ylitystä kattotuolien päälle

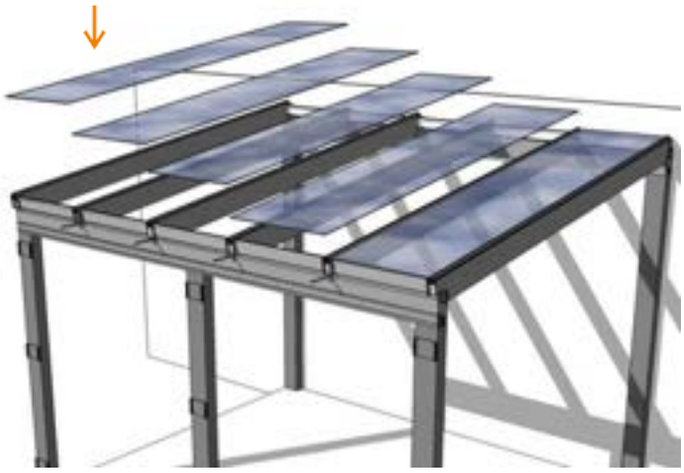

KENNOMUOVIKATTO:
Teippa kattolevyn kennot yläreunassa alumiiniteipillä ja alareunassa suodatinteipillä.

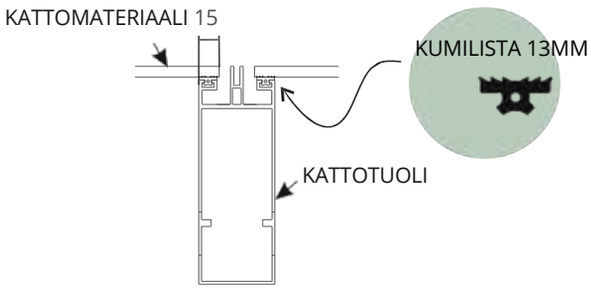

LASIKATTO:
"Karkaistu" merkki tulee ulkopuolelle, ja lappeen alaosaan.

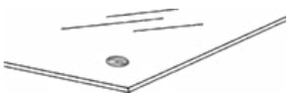

Etureunalista asetetaan kattolevyn etureunaan ja lukitaan lopuksi paikoilleen päätykappaleilla.

Valitessasi kennomuovikaton, on etureunalistassa 3mm korkolaput, jotta kondenssin riski kattolevyissä vähenee.

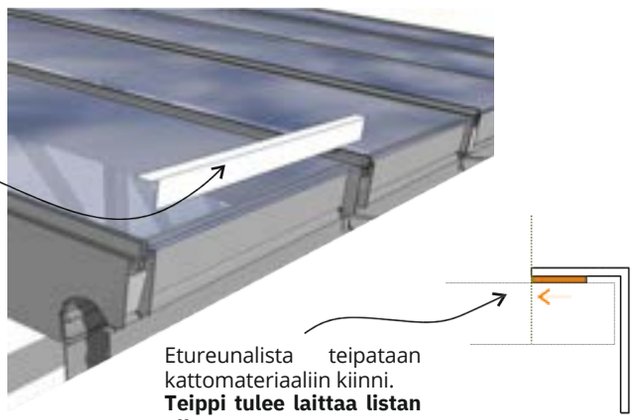

Etureunalista teipataan kattomateriaaliin kiinni.
Teippi tulee laittaa listan ulkoreunaan.

KENNOMUOVIKATTO:

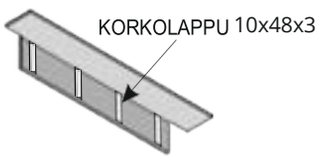

LASIKATTO:

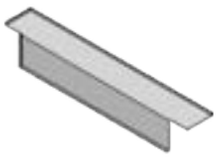

Asenna päätykappale kattotuolin etureunaan mukaan tulevilla ruuveilla.

Varmista että mahdollinen kondenssivesi voi valua vapaasti kattotuoleista neliönmuotoisista vedenpoistorei'istä.

KATTO	RUUVI	PÄÄTYKAPPALE
Lasi 8mm	A2 RTS 6,3x19	56x135x3mm
Kennomuovi 16mm	A2 4,8X19	56x144x3mm
Kennomuovi 32mm	A2 4,8X19	56x160x3mm
Lasi 33mm	A2 4,8X19	56x160x3mm

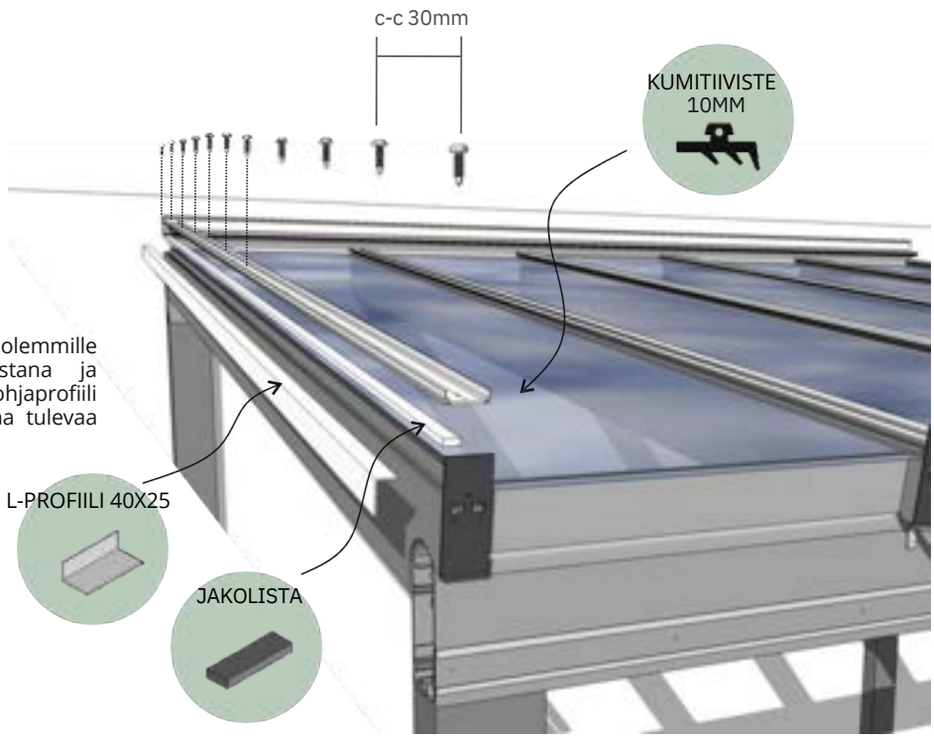

Asenna jakolista ja L-profiili molemmille ulkopuolille. L-profiili toimii päätylistana ja kiinnitetään klick- pohjaprofiililla. Klick-pohjaprofiili tulee keskelle kattotuolia. Käytä mukana tulevaa ruuvia.

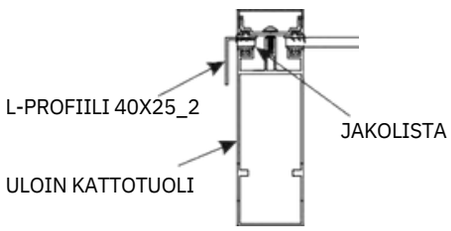

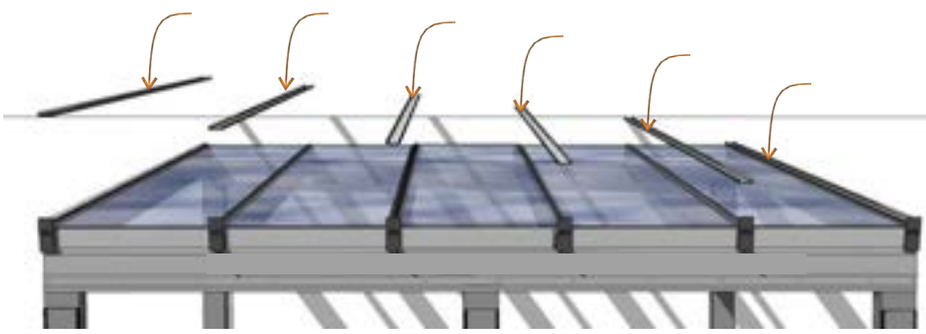

KATTO	RUUVI
Lasi 8mm	A2 RTS 6,3x16
Kennomuovi 16mm	A2 RTS 6,3x25
Kennomuovi 32mm	A2 RTS 6,3x45
Lasi 33mm	A2 RTS 6,3x45

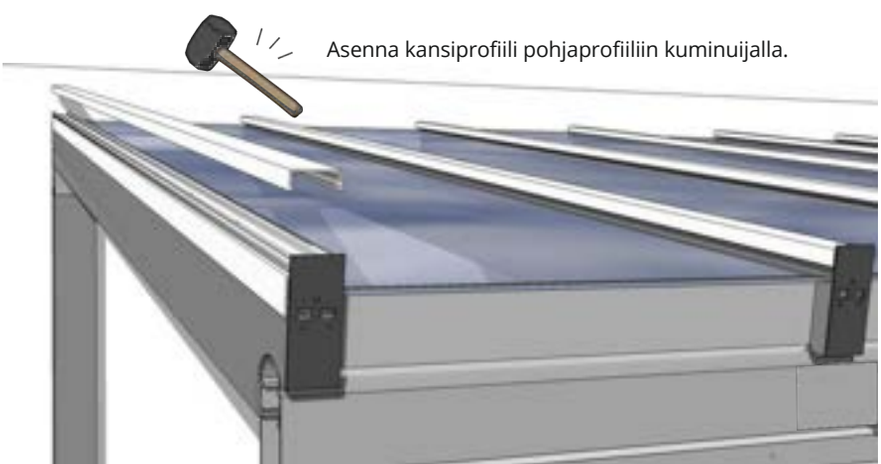

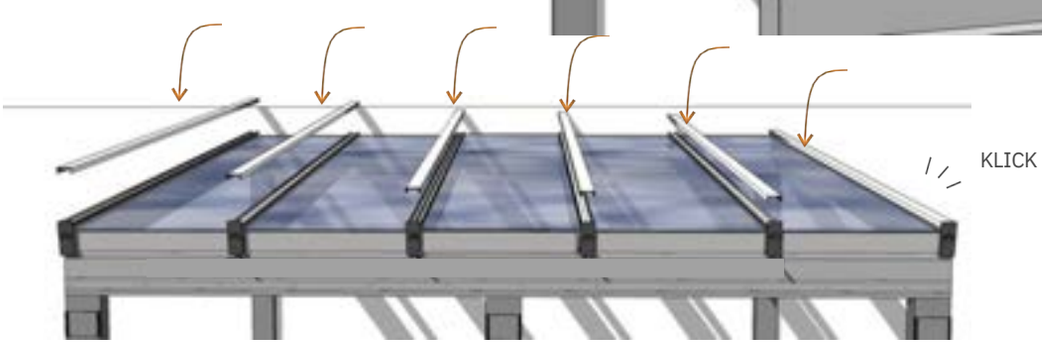

SADEVESIKOURU

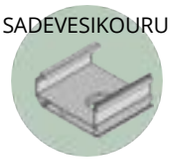

Asenna kaksi kourulistaa sadevesikourun etureunaan mukana tulevilla ruuveilla. Tee vaihe ennen kuin sadevesikouru asennetaan paikoilleen, näin työskentely on helpompaa.

Varmista että kourulistat tulee tasan sadevesikourun kanssa, jotta kourun päädyt tulee asennettua tiiviisti sadevesikouruun.

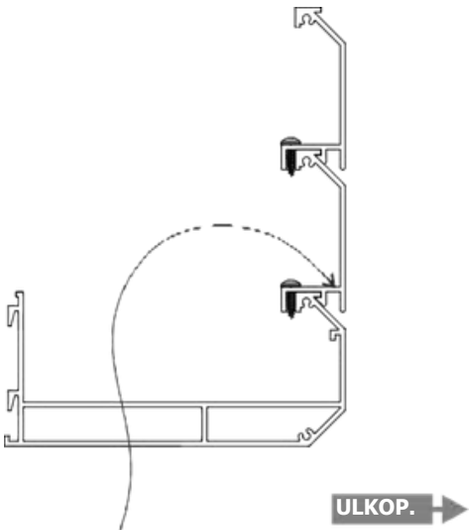

Kourulistoissa on esiporatut reiät vedenpoistolle.

A2 4,8X19

KOURULISTA

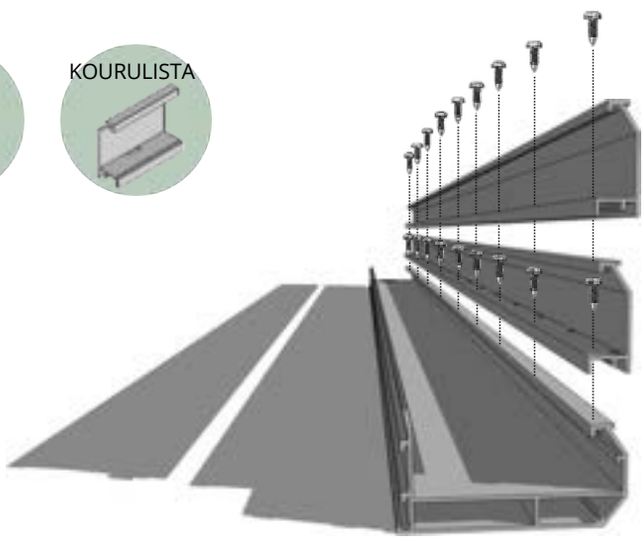

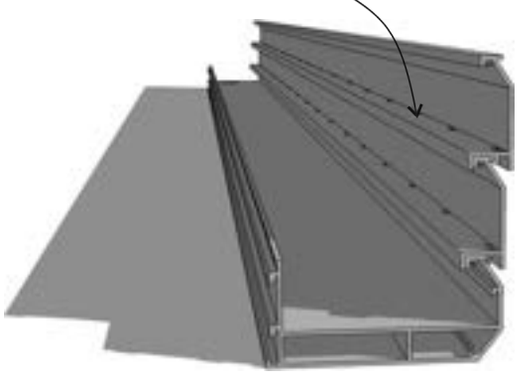

Asennusvinkki! Asenna kourun pääty yhdelle puolelle, jotta saat kourulistat helpommin paikoilleen. Näin saat kourulistat ja sadevesikourut tasan.

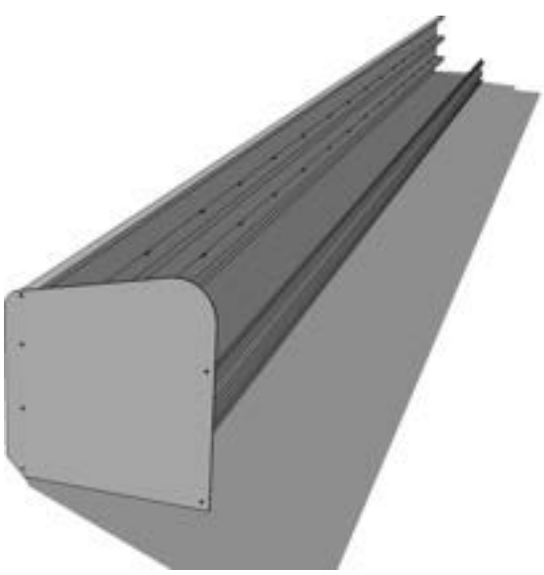

A2 RTS

TIIVISTÄ!

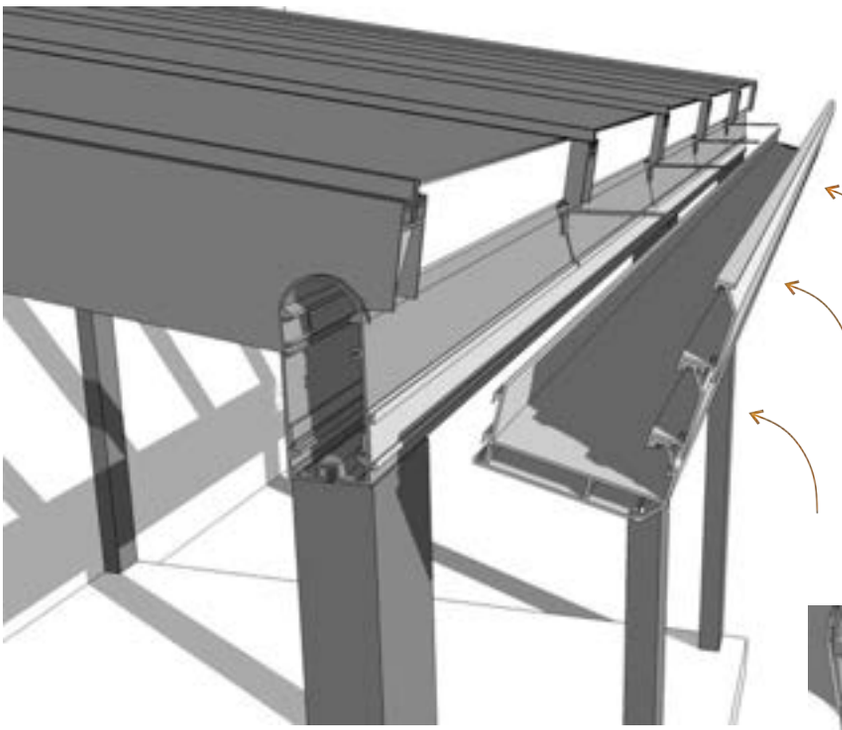

Asenna sadevesikouru etupalkin kourukiinnikkeeseen.
Sadevesikourun tulee tulla tasan etupalkkien kanssa ja ruuvataan paikoilleen mukana tulevilla lukitusruuveilla.

Pursota saumausmassaa uraan ja asenna sitten kiilakumitiiviste sadevesikourun ja kourukiinnikkeen väliin.

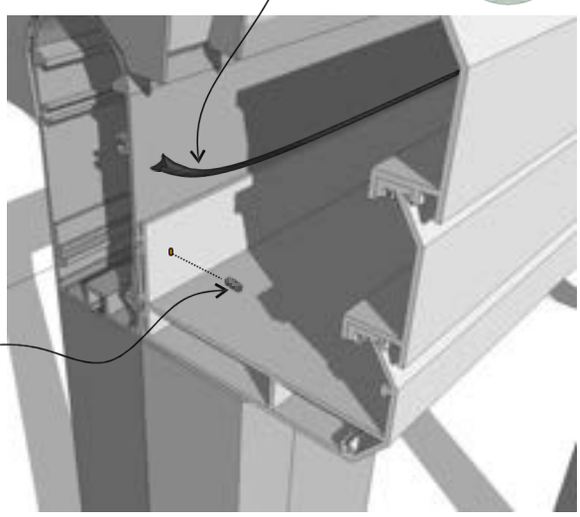

Sadevesikouru kiinnitetään etupalkkiin lisäksi lukitusruuveilla. Näin kourua ei saa nostettua paikoiltaan. Kiinnitysreikä tulee tiivistää saumausmassalla huolellisesti.

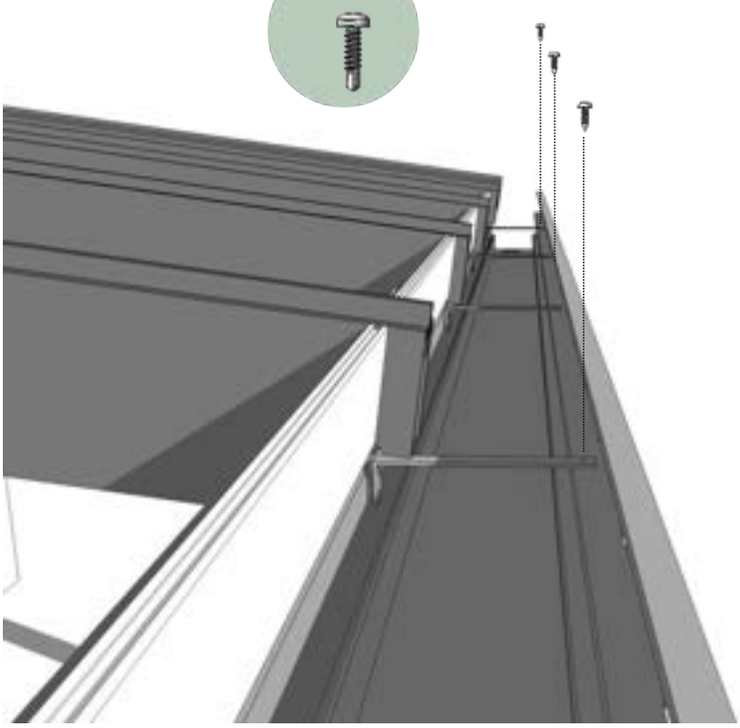

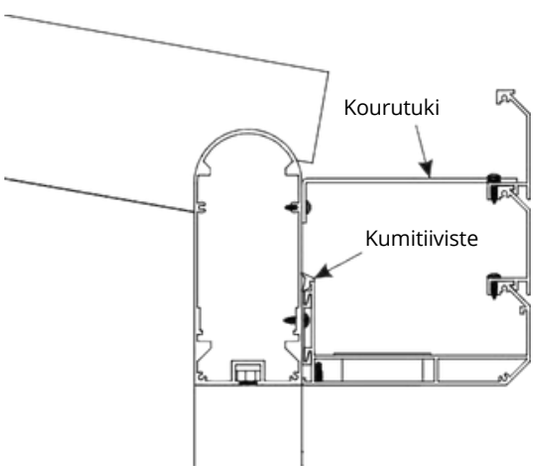

Kiinnitä kourutuki mukana tulevilla ruuveilla yläpuolelta, ylimmän kourulistan sisäpuolelle.

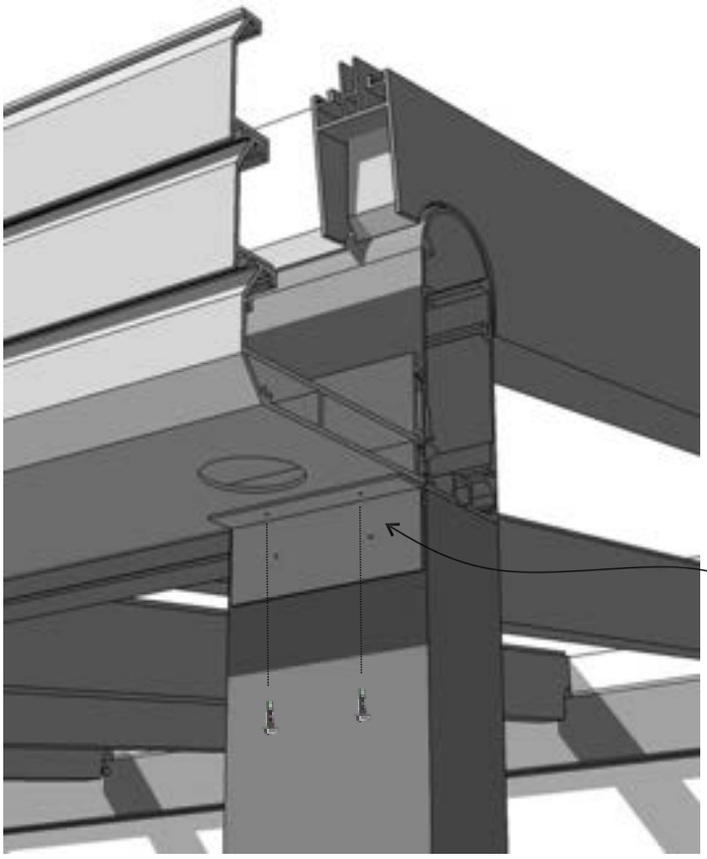

Kiinnitä L-profiili kahdella ruuvilla sadevesikouruun.

Aseta kourusuppilo jyrsittyyn läpivientiin.
Tiivistä saumausmassalla.

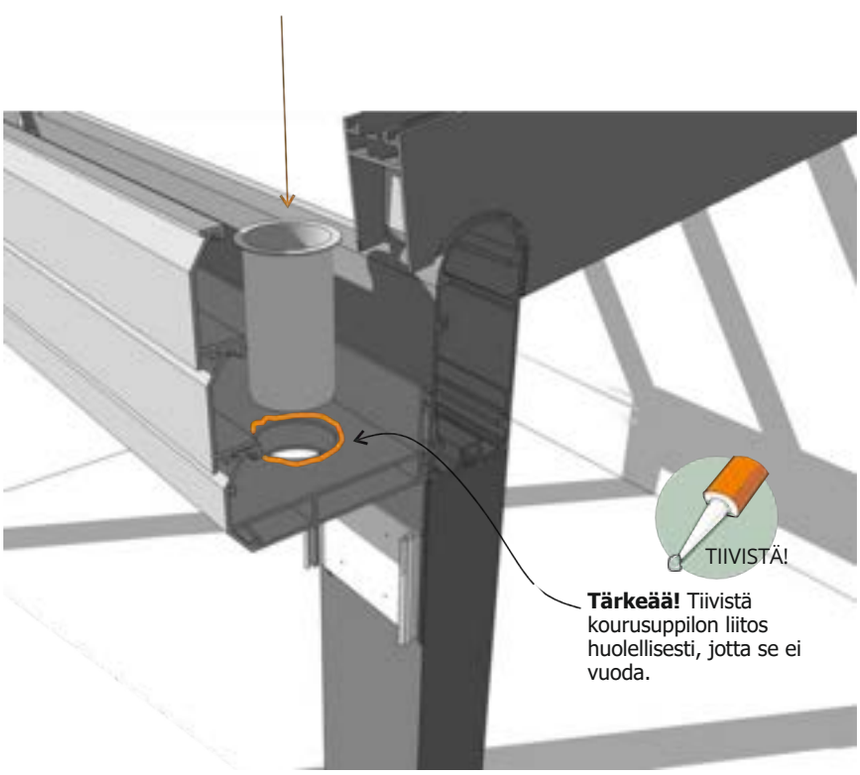

Tärkeää! Tiivistä kourusuppilon liitos huolellisesti, jotta se ei vuoda.

SEINÄPROFIILI

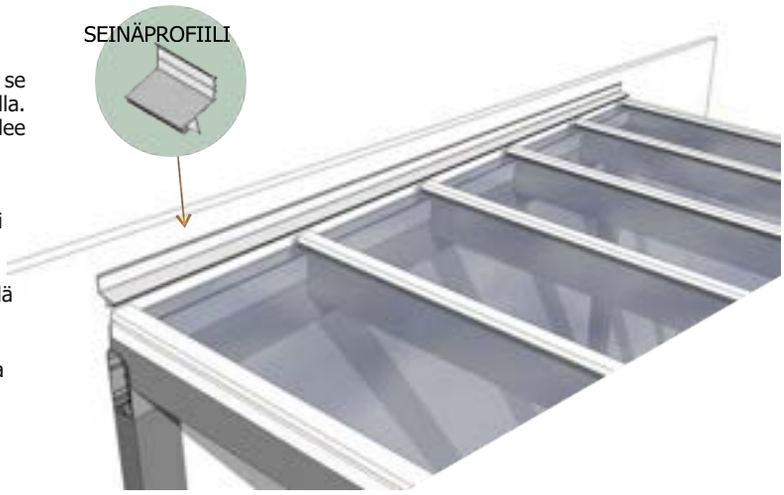

Aseta seinäprofiili takareunaan ja kiinnitä se julkisivuun siihen soveltuvilla ruuveilla. Ruuvit ei sisälly toimitukseen, vaan tulee valita julkisivumateriaalin mukaan.

BUTYYLITEIPPI

Tiivistä sitten seinäprofiili kattoon mukana tulevalla butyyliteipillä. Varmista että teippi tulee tiiviisti joka puolelta. Tarkista myös, että teippi tulee suoraan, sillä kumitiiviste peittää sen seuraavassa vaiheessa. Kylmällä säällä säilytä teippiä sisällä ennen asennusta.

Asennusvinkki! Leikkaa pienempiä paloja teipistä, jotta saat profiilien liitoskohdat myös tiiviiksi.

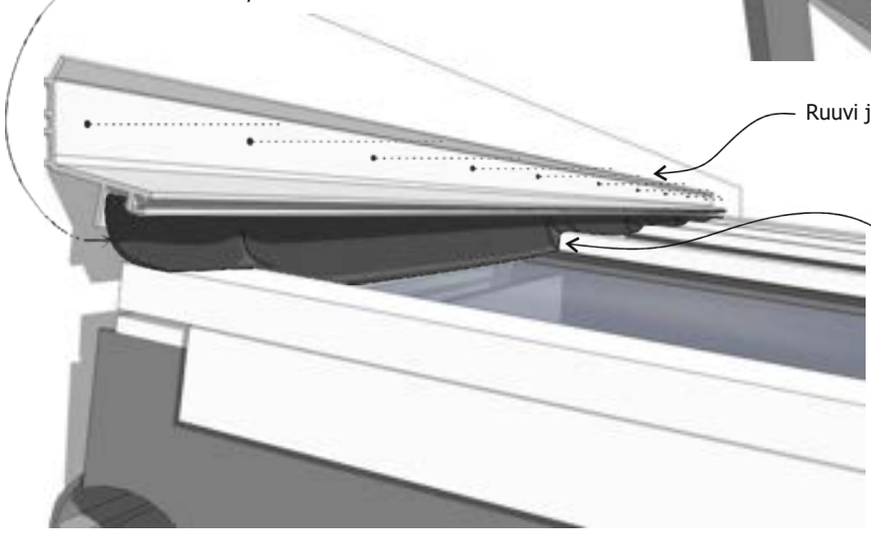

Ruuvi julkisivuun ei sisälly toimitukseen

Leikkaa teippi klick-kansiprofiilin kohdalta ja tiivistä pienemmillä paloilla.

GUMMILIST 70MM

SEINÄPROFIILI

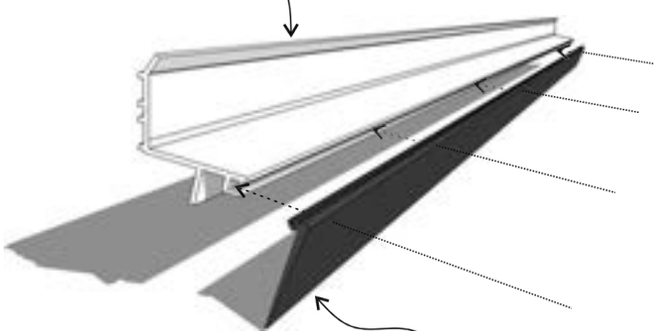

KUMITIIVISTE 70MM

Asenna mukana tuleva kumitiiviste seinäprofiilin uraan. Kumitiivisteen tulee peittää butyyliteippi koko katon leveydeltä.

TIIVISTÄ!

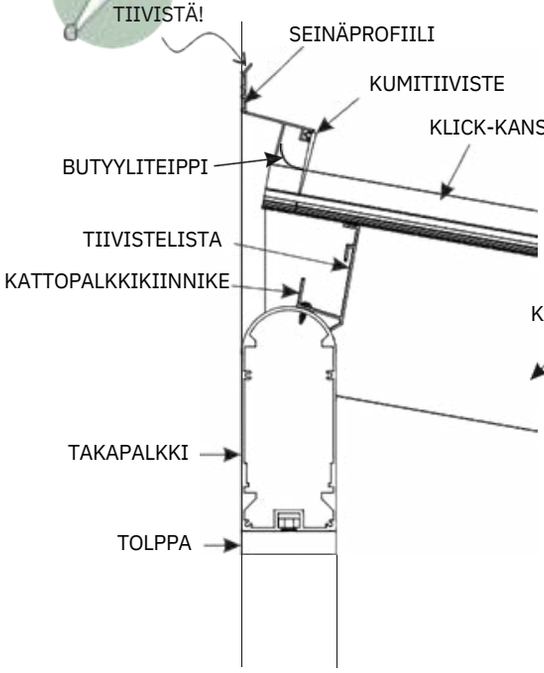

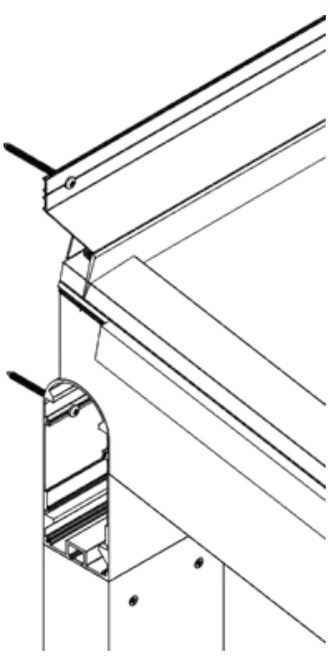

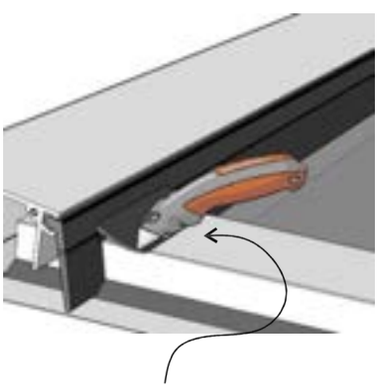

Tee viillot kumitiivisteeseen joka kattotuolin kohdalta, jotta tiiviste asettuu tasaisesti kattoa vasten.

Asenna peitelevy takapalkkiin mukana tulevalla ruuvilla. Tiivistä sauma huolellisesti saumausmassalla.

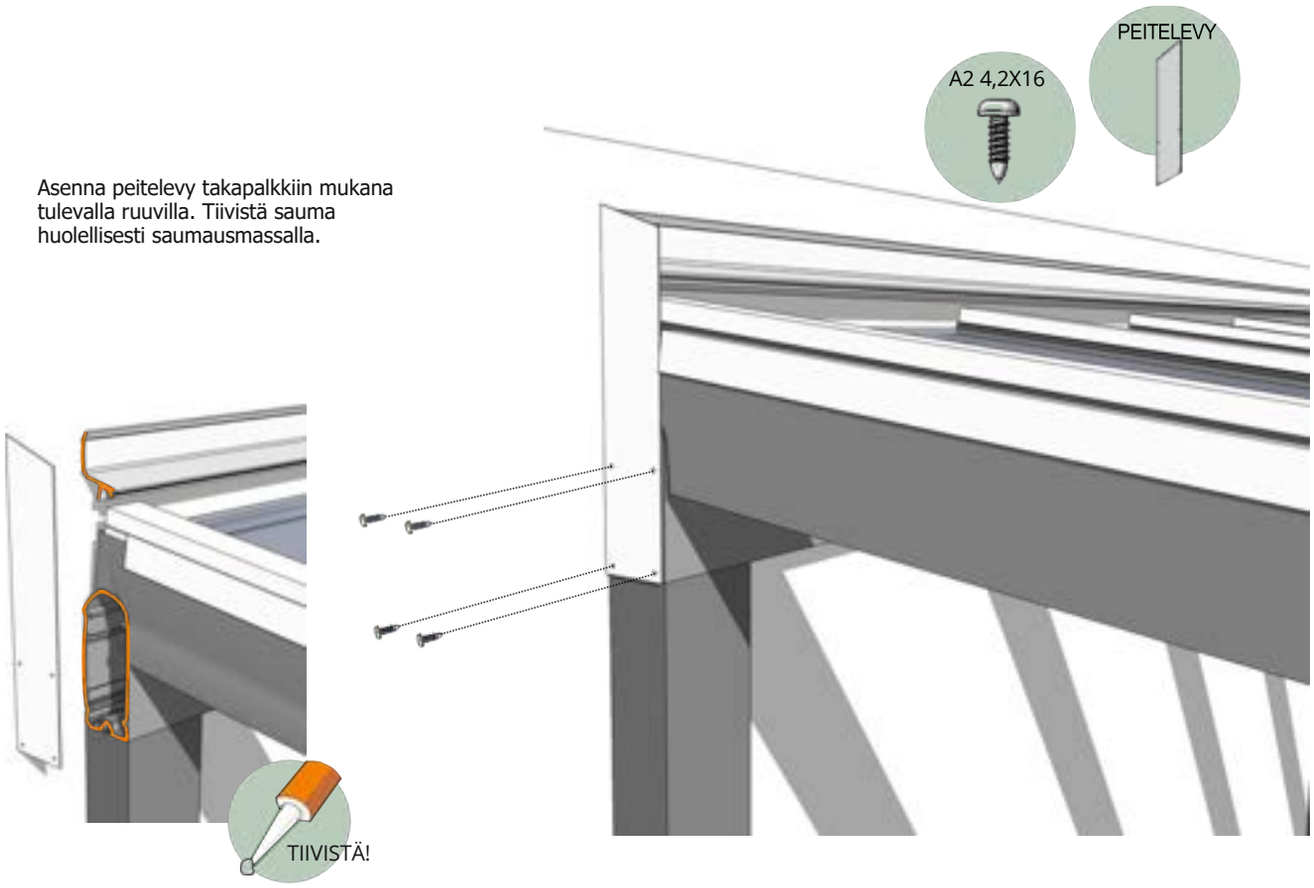

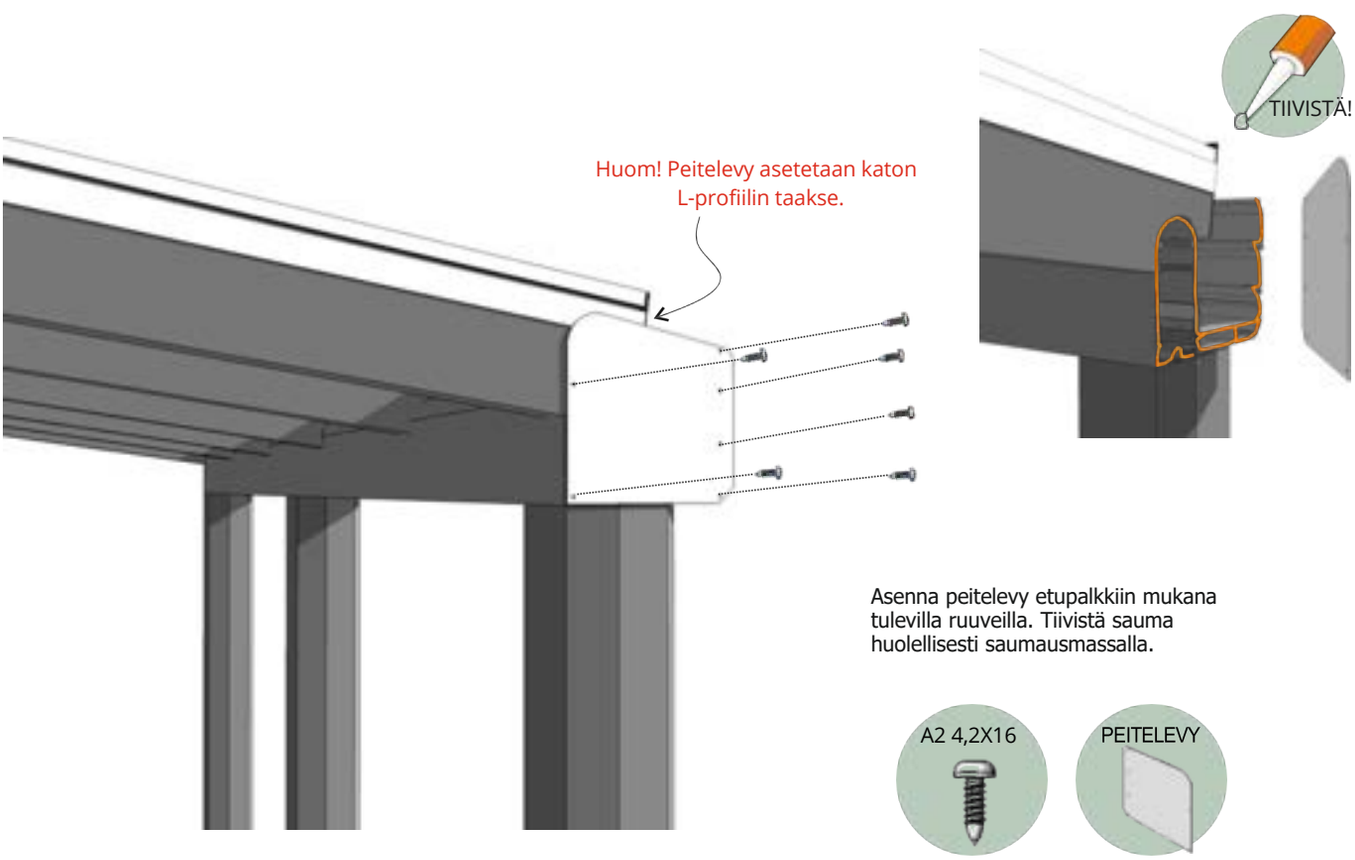

Asenna peitelevy etupalkkiin mukana tulevilla ruuveilla. Tiivistä sauma huolellisesti saumausmassalla.

Asenna syöksytorvi kourusuppiloon ja alhaalla hulevesijärjestelmään tai vaihtoehtoisesti ulosheittäjään.

Vaihtoehto 1

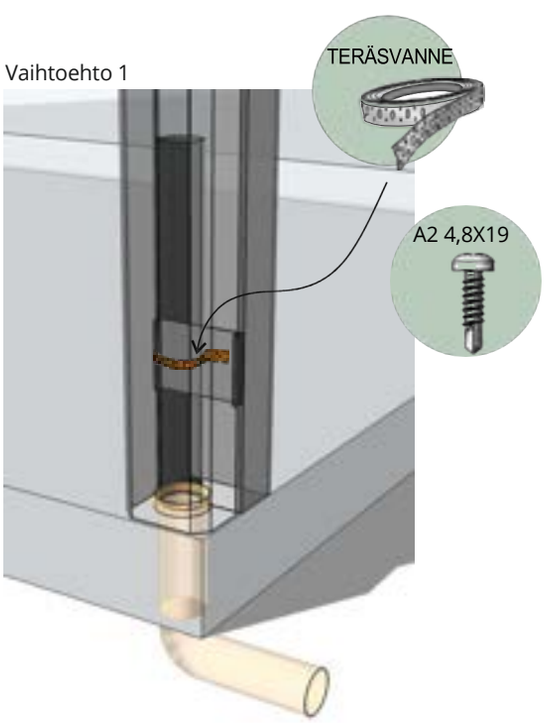

Vaihtoehto 1 kytketään hulevesijärjestelmään tai viedään muuhun vedenpoistojärjestelmään. Syöksytorvi kiinnitetään tolppaan teräsvanteella. Esiporaa kiinnitysreiät teräsvanteelle, ja kiinnitä ruuveilla.

Vaihtoehto 2

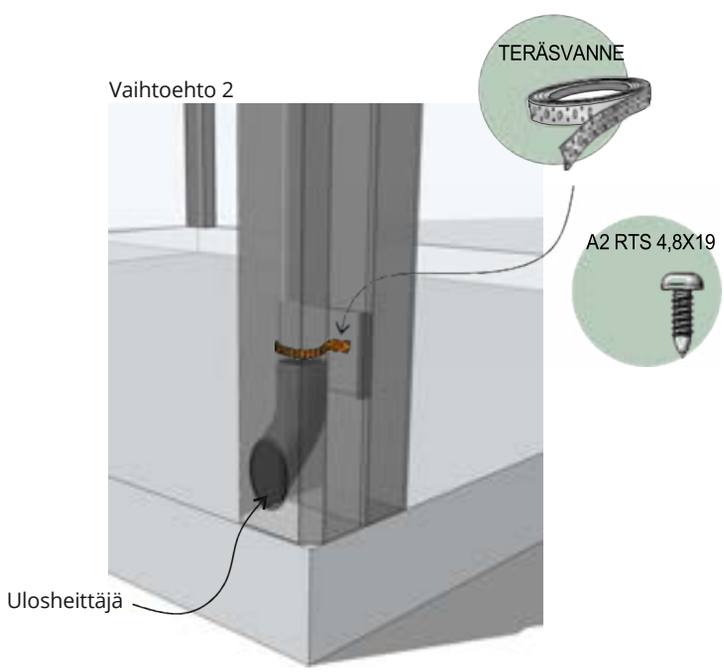

Vaihtoehto 2 tolppapeitteessä on jyrsitty reikä ulosheittäjää varten. Syöksytorvi kiinnitetään tolppaan teräsvanteella. Esiporaa kiinnitysreiät teräsvanteelle, ja kiinnitä ruuveilla.

Asenna tolppapeitteet etutolppiin. Nämä napsahtavat kiinni tolppakansikiinnikkeisiin.

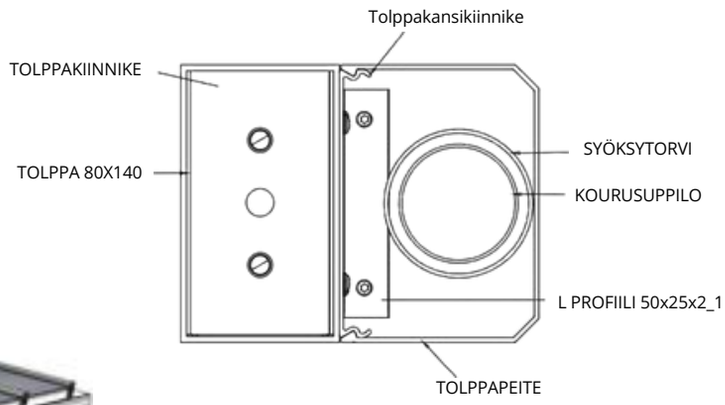

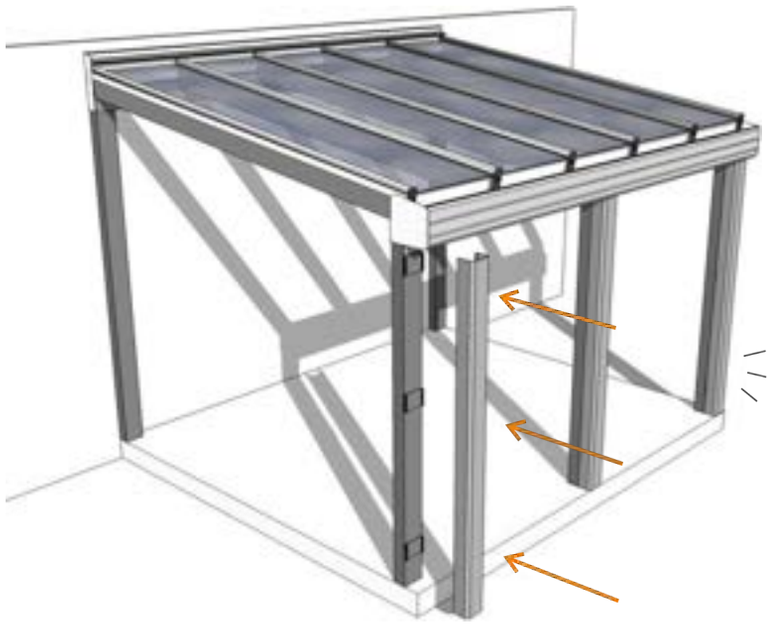

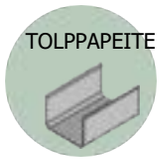

Kytkentäkaavio LED-valaistukselle

Kaapelointi kiinteää asennusta varten

MUUNTAJA

60W

Esimerkki:
Pulpettikatto-
runko:

Jos olet valinnut LED-valaistuksen, tilauksen yhteydessä kattotuolit toimitetaan valmiiksi vedetyillä kaapeleilla. Ne kytketään etupalkin tiivistyslistojen läpi.

Muuntaja voidaan sijoittaa takapalkkiin.

5m jatkokaapeli

Takapalkki

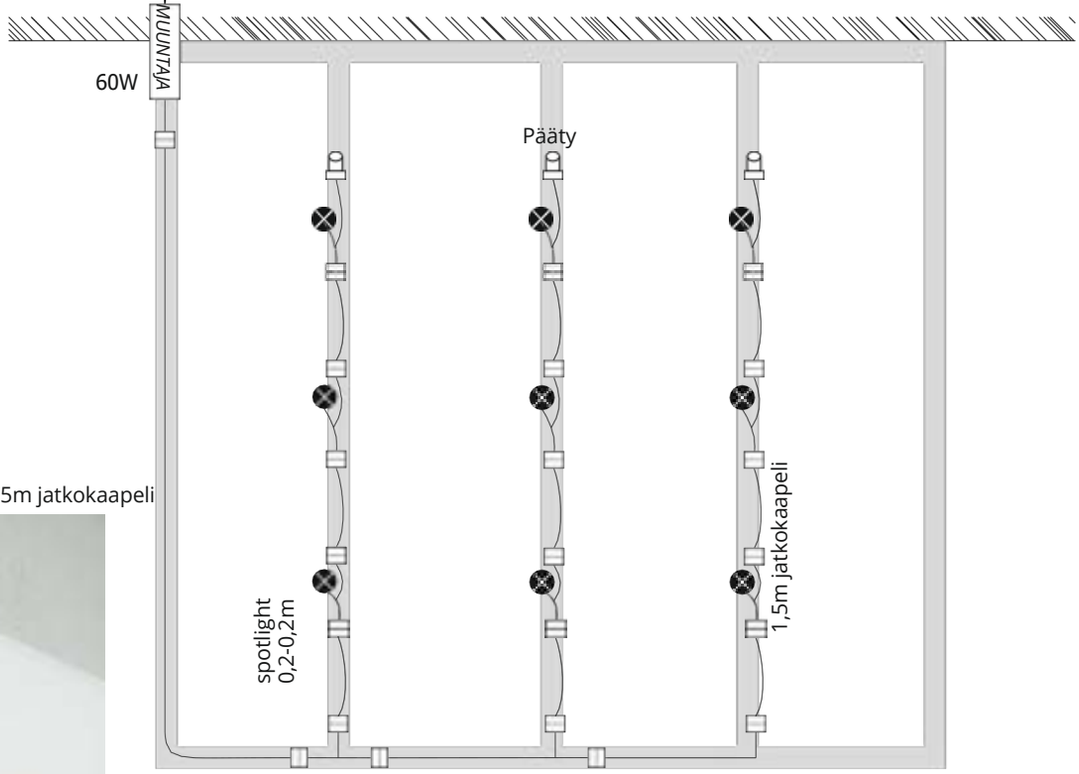

Rungoissa joissa on integroitu valaistus, tulee toimituksen mukana peitelista joka asennetaan etupalkin tiivistelistaan, Peitelistassa on johtotulppa joka pitää listan paikallaan.

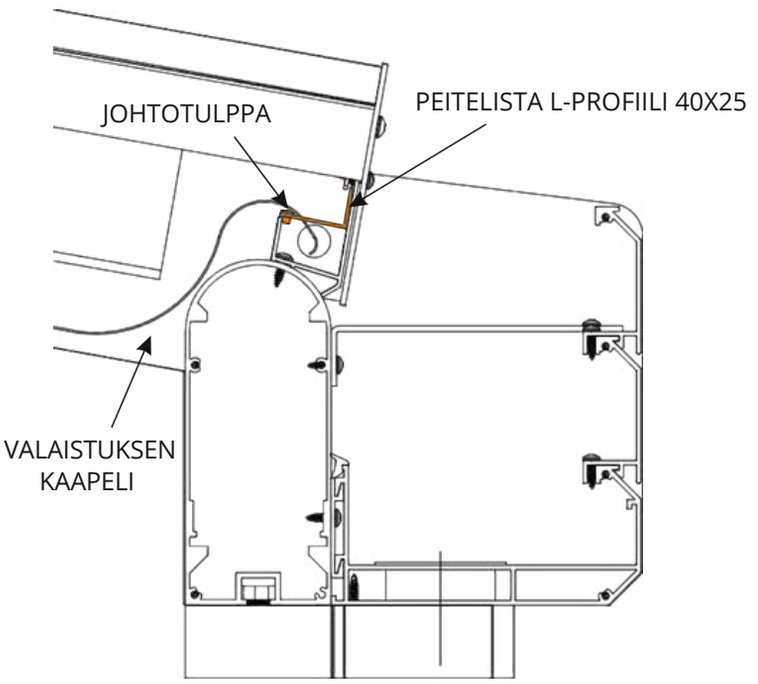

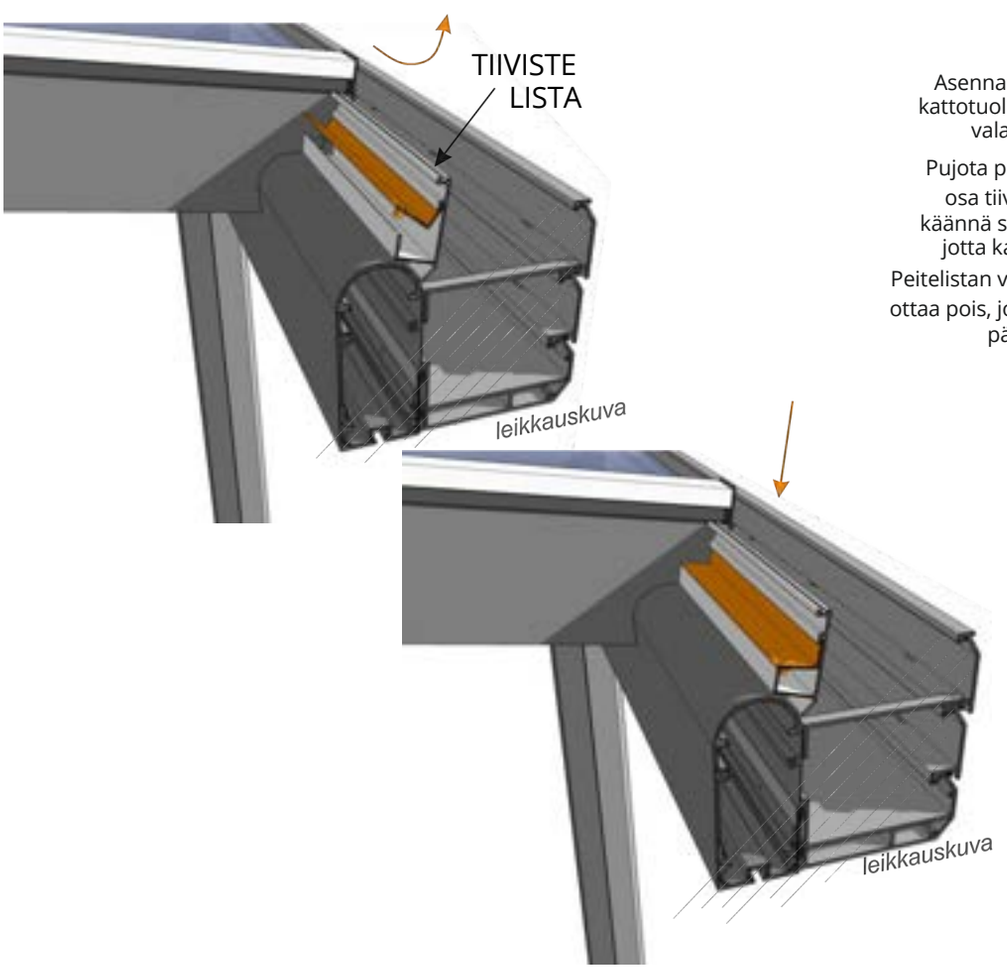

Asenna peitelista jokaisen kattotuolin väliin peittääksesi valaistuskaapelin.

Pujota peitelistan lyhyempi osa tiivistyslistan alle ja käännä sitten peitelista alas, jotta kaapeli jää piiloon.

Peitelistan voi sen jälkeen helposti ottaa pois, jos kaapeleihin tarvitsee päästä käsiksi.

MITTAKUVAT LIUKUOVIEN
ASENNUSTA VARTEN.

Seuraava ohje koskee liukuovien asennusta alumiinirunkoiseen lasiterassiin. Ohjeesta ilmenee mitat eri kiskojen leveyksille. Katso alla.

Tärkeää! Ohje koskee Kesä+ sekä Kevät & Syksy liukuovien asennusta. Seuraa symboleja käyttökausille. Aloita ylemmällä liukukiskolla, sillä se määrittelee liukuovielementin sijoitusta asennusaukossa.

OSA 1: KESÄ+

YLEMPI LIUKUKISKO
2- ja 3-osainen liukuovi

HS3

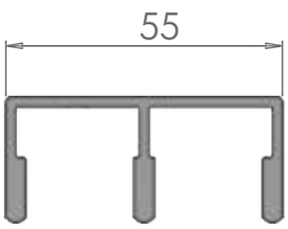

YLEMPI LIUKUKISKO
4-osainen liukuovi

HS4

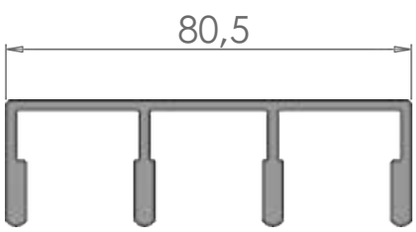

OSA 2: KEVÄT & SYKSY

YLEMPI LIUKUKISKO
2-osainen liukuovi

HSI2

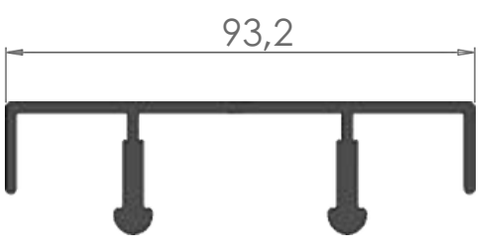

YLEMPI LIUKUKISKO
3-osainen liukuovi

HSI3

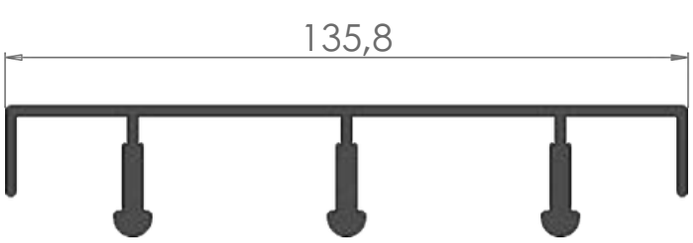

OSA 1: KESÄ+

KESÄ+

2- ja 3-osainen liukuovi

HS3

Esiporaa yläkisko ja kiinnitä itseporautuvilla ruuveilla kuvan mukaan. Porattavien reikien paikat löydät seuraavalta sivulta.

Ruuvi 4,8x16

itseporautuva

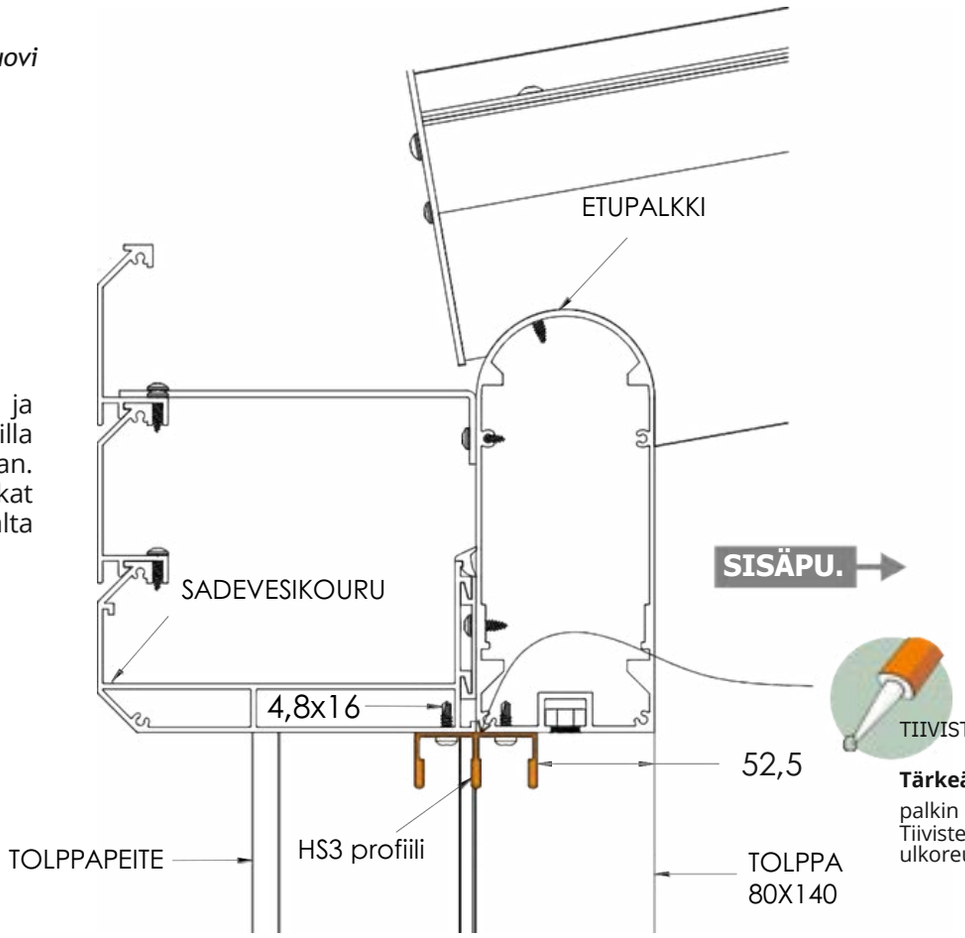

TIIVISTÄ!

Tärkeää! Tiivistä liukukiskon ja palkin liitos saumausmassalla. Tiivisteen tulee tulla palkin ulkoreunan alle.

KESÄ+

4-osainen liukuovi

HS4

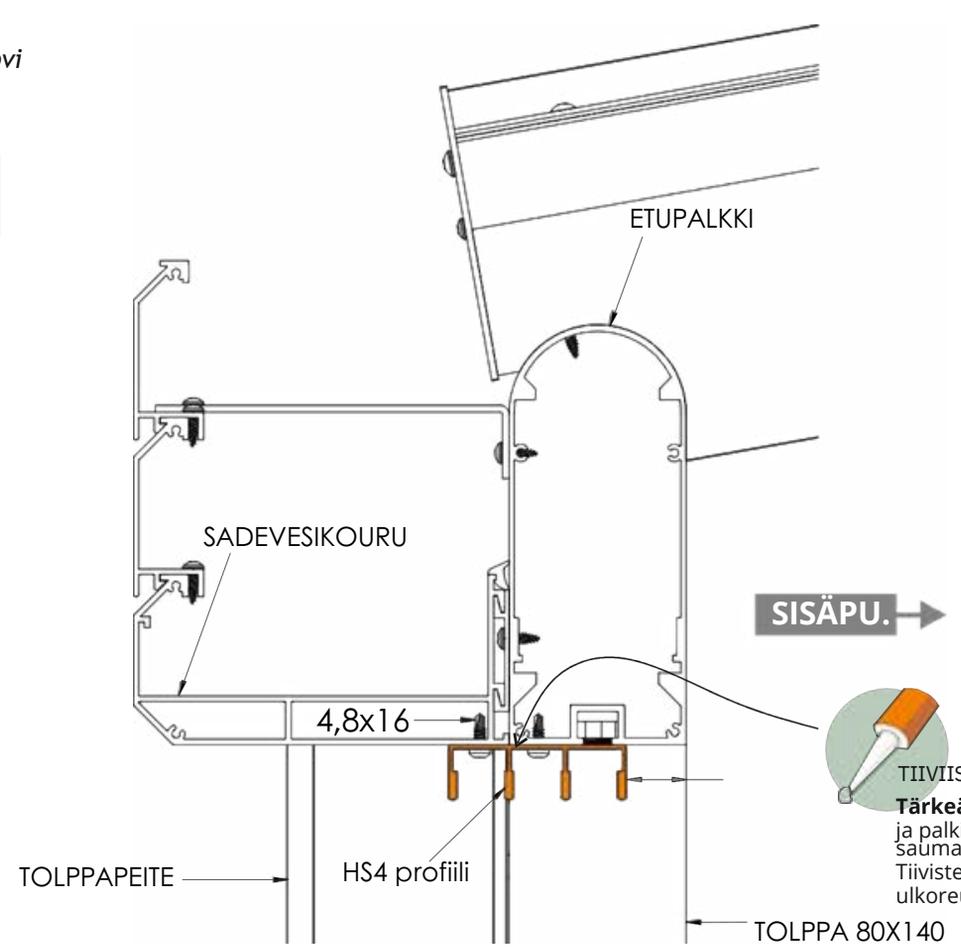

TIIVIISTÄ!

Tärkeää! Tiivistä liukukiskon ja palkin liitos saumausmassalla. Tiivisteen tulee olla palkin ulkoreunan alla.

KESÄ+
Porattavien reikien paikat, profiili HS3 etutolppien välissä

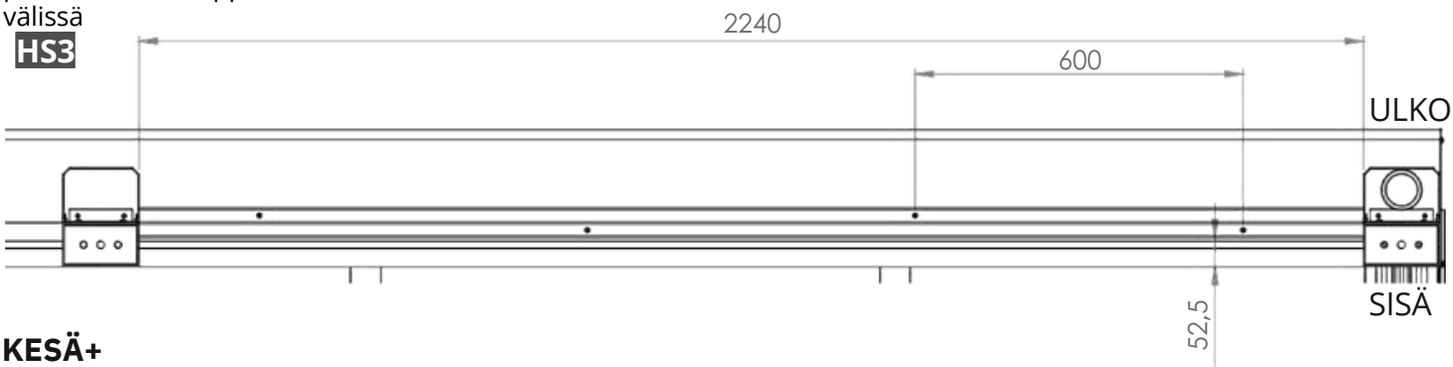

KESÄ+
Porattavien reikien paikat, profiili HS4 etutolppien välissä

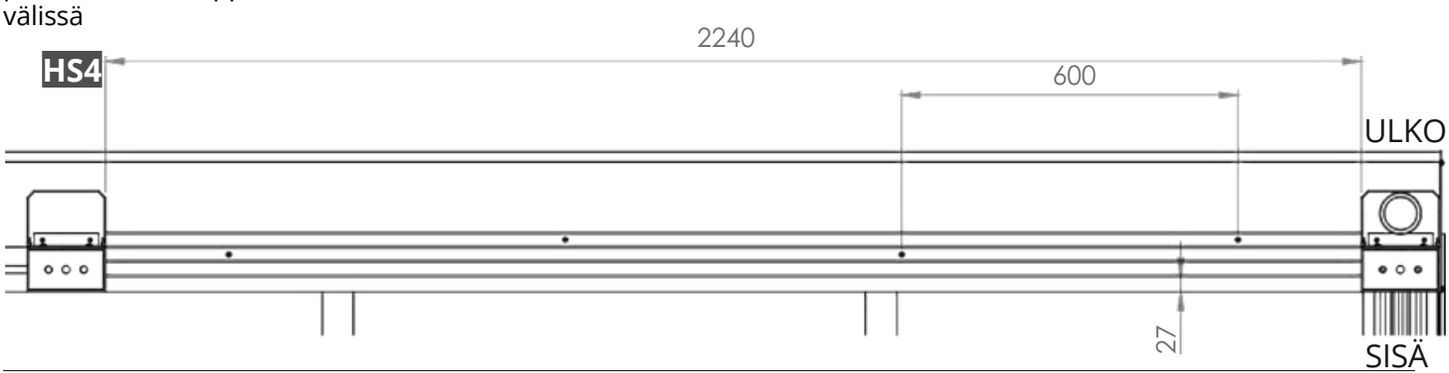

Kiinteän päätykolmion asennus. Mittakuvat löydät seuraavalta sivulta.

30x40 profiili sijoitetaan kattotuolin sisäpintaa vasten.

Varmista että osio tulee kattotuolin ala- ja sisäpuolta vasten!

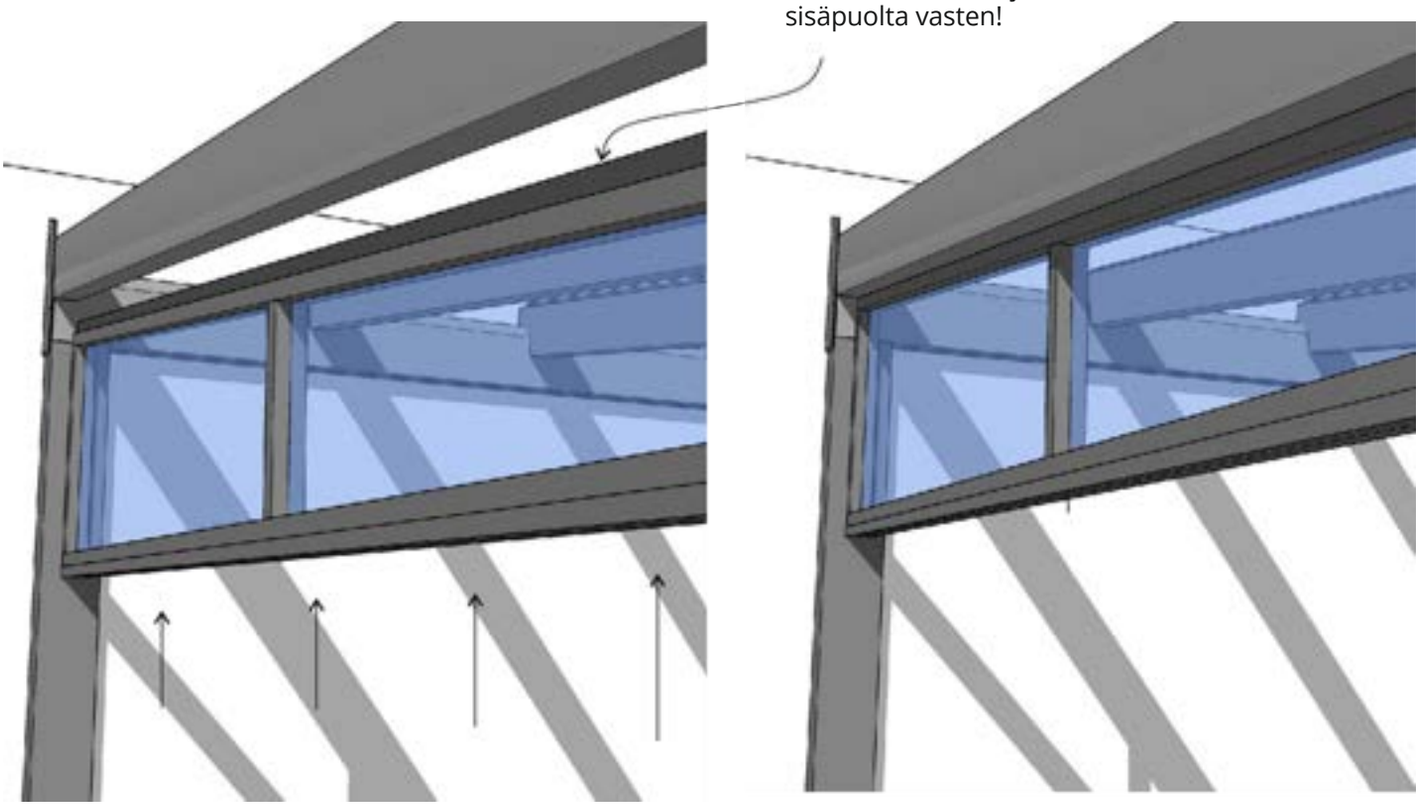

KESÄ+

2- ja 3-osainen liukuovi päätykolmiolla

Asenna kiinteä päätykolmio kattotuoliin itseporautuvilla ruuveilla (4,8x45mm) 30x40 profiilin kohdalta.

Profiili 30x40 sekä ylempi liukukisko toimitetaan valmiiksi asennettuna.

Päätykolmio tulee kattotuolia vasten ja kiinnitysreiät peitetään toimitukseen kuuluvilla tulpilla.

Liitä päätykolmio etu- ja takapalkkiin.

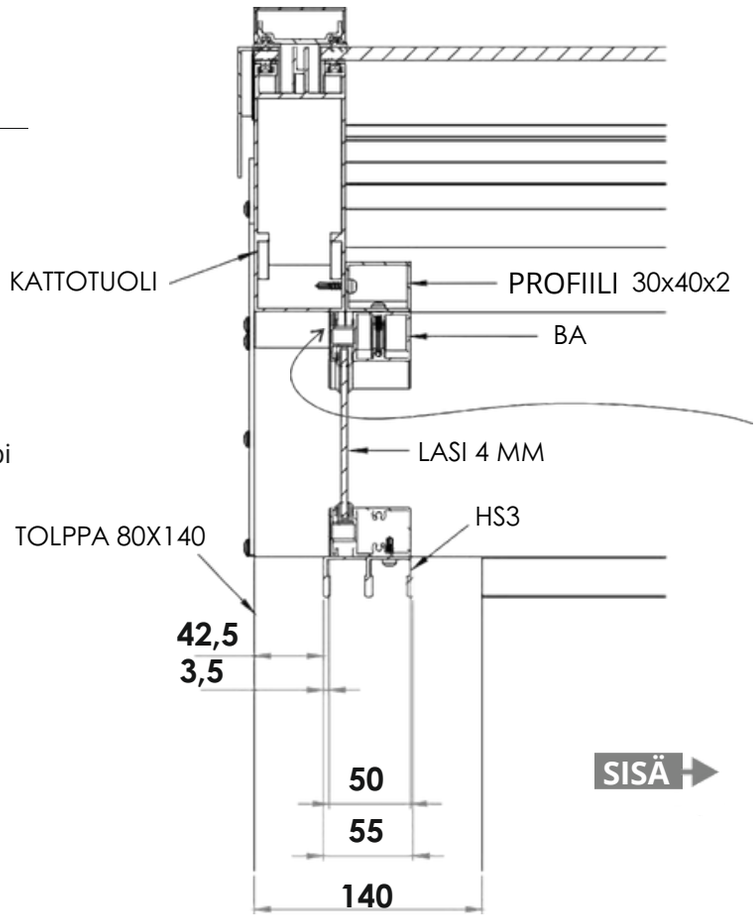

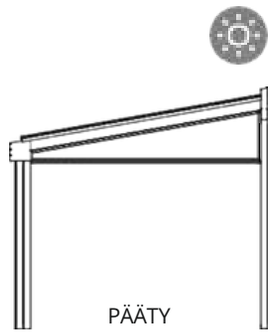

Tärkeää! Tiivistä kattotuolin ja päätykolmion sauma ulkopuolelta.

KESÄ+

4-osainen liukuovi päätykolmiolla

Asenna kiinteä päätykolmio kattotuoliin itseporautuvilla ruuveilla (4,8x45mm) 30x40 profiilin kohdalta.

Profiili 30x40 sekä ylempi liukukisko toimitetaan valmiiksi asennettuna.

Päätykolmio tulee kattotuolia vasten ja kiinnitysreiät peitetään toimitukseen kuuluvilla tulpilla.

Liitä päätykolmio etu- ja takapalkkiin.

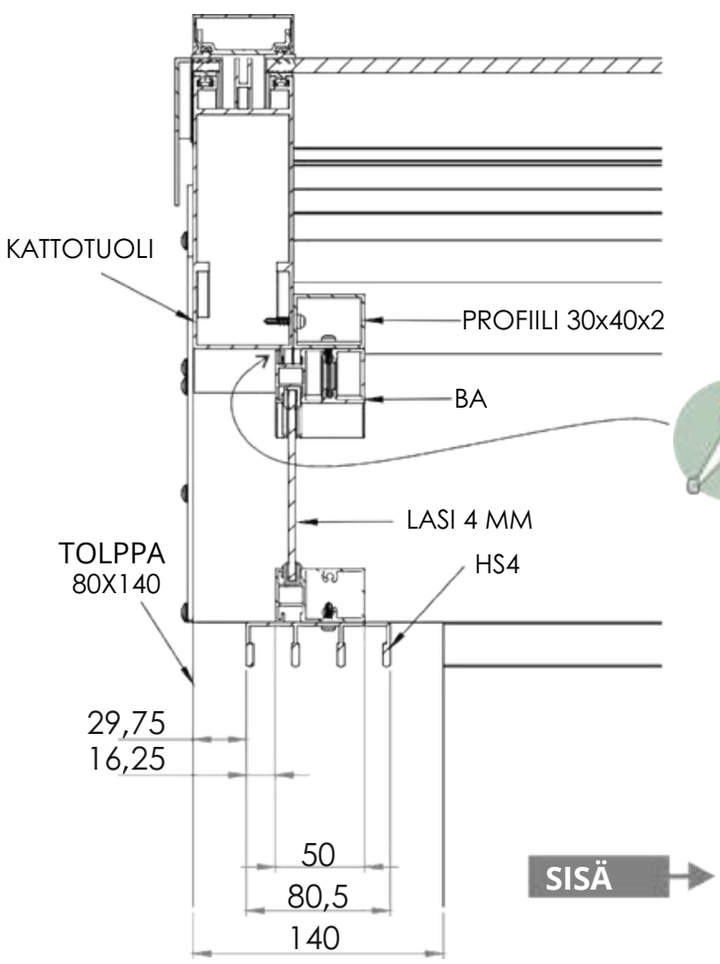

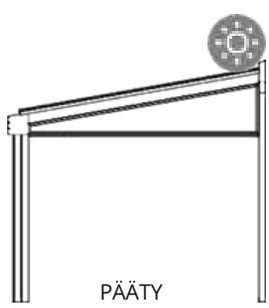

Tärkeää! Tiivistä kattotuolin ja päätykolmion sauma ulkopuolelta.

KESÄ+

Asenna yläkiskot.

Asenna yläkisko edellisten sivujen mukaan.

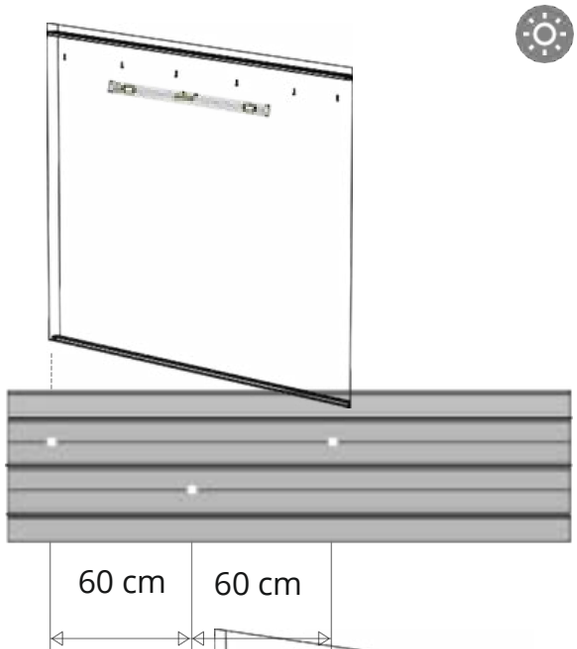

Esiporaa alakisko.

Esiporaa profiili n. 60 cm välein.
Pora 5 mm.

Asenna alakisko.

Asenna alakisko linjassa yläkiskon kanssa. Varmista että profiili tulee oikein päin, vedenpoistoreiät tulevat ulospäin. Kisko tulee keskelle asennusaukkoa. Ruuvaa kisko kiinni.

Ruuvi Torx 4,8 x 40 mm sekä neopreenialuslevy.

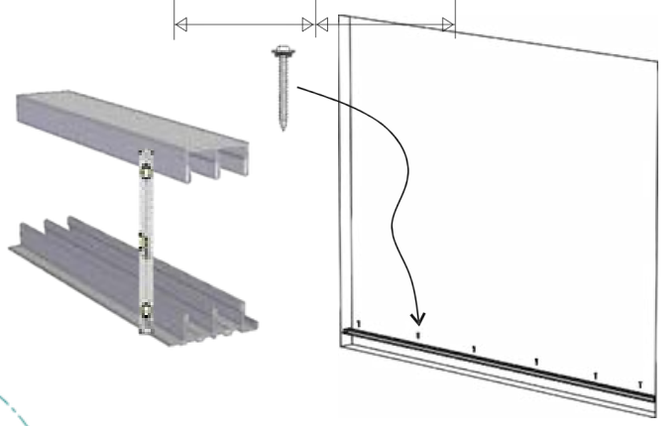

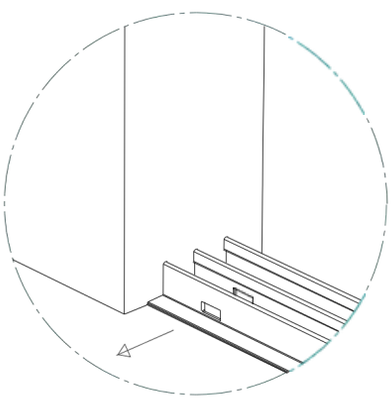

Saumaa alakisko.

Tiivistä alakiskon ja tolpan liitos saumausmassalla. Asenna sivuprofiilit ennen kuin saumausmassa on kuivunut.

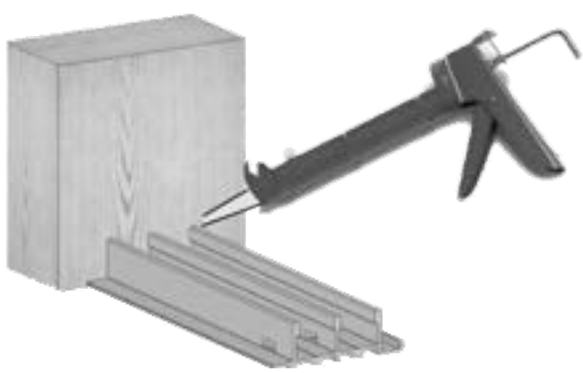

KESÄ+

Karmien asennus.

Esiporaa karmit n. 60 cm välein. Aseta karmi oikeaan kiskoprofiiliin oven kätisyyden mukaan, katso kuva alla.
Karmin evä tulee sisäänpäin. Tarkista että karmi on suorassa ja kiinnitä mukana tulevilla ruuveilla.
Ruuvi 4,8x16mm itseporautuva
Pora 4 mm.

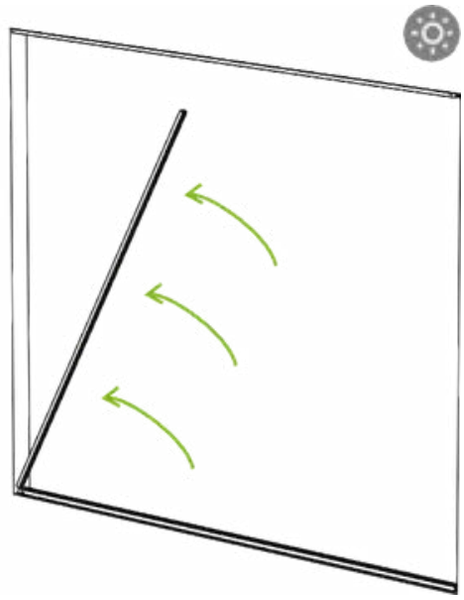

Evä

SISÄ Oikealta avattava

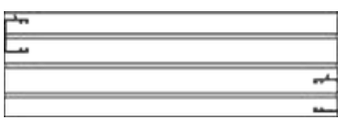

ULKO

Vasemmalta avattava

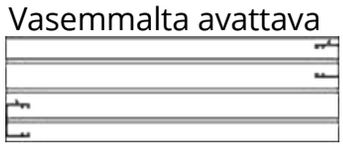

Nosta lasit paikoilleen.

Aloita nostamalla sisin lasi paikoilleen. Ensiksi yläkiskoon ja sitten vastauraan alakiskoon.

Jatka seuraavalla lasilla ja huomio että lasit tulee porrastaen toistensa päälle.

SISÄ

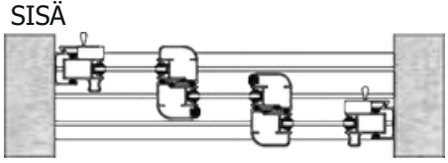

ULKO

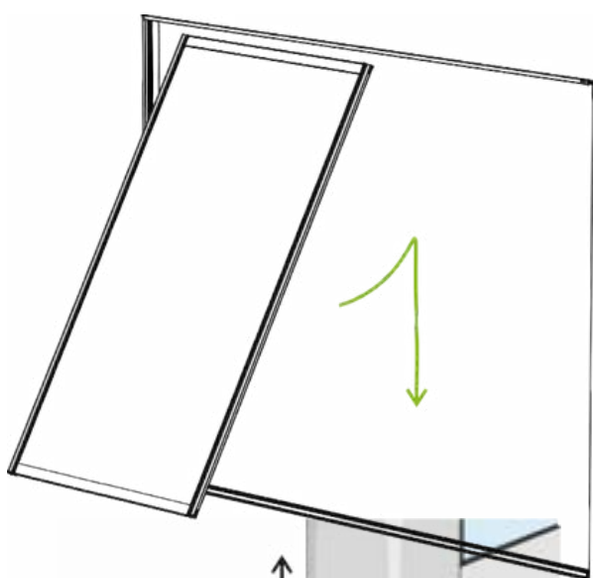

Jokaisessa lasissa on kaksi kuulalaakeripyörää.
Liukuovet ja ikkunat voidaan säätää +3,5mm.

Aloita sulkemalla liukuovet ja tarkistamalla että ovet ovat linjassa toisiinsa.
Säädä liukuovien oikeaa tai vasenta puolta kunnes liukuovet ovat suorassa.

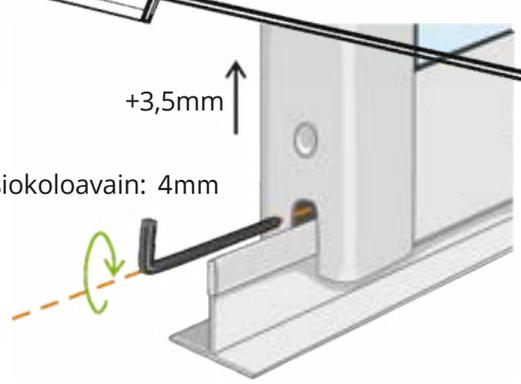

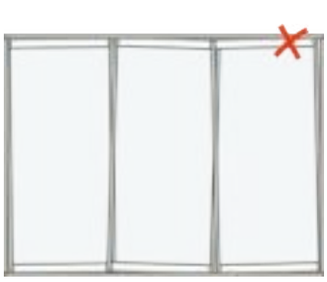

Asento: 0mm

Asento: +3,5mm

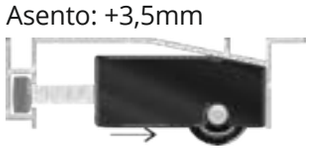

KESÄ+

Lukon asennus

Lukkopesä toimitetaan esiasennettuna seinäprofiiliin.

Kiinnitä sylinterilukko seinäprofiiliin sylinteriruuvilla. Asenna mukana tuleva lukkorosetti. Ota huomioon, että ne ovat herkempiä kylmällä ilmalla ja voivat murtua, jos niitä käsitellään varomattomasti.

Ruuvi: FXS A2 PIL 2,9x6,5mm

Kahvan asennus

Puhdista kahvan oveen tuleva pinta.

Varmista että liukuovi on keskellä asennusaukkoa ennen kuin kahva liimataan. Sulje liukuovi.

Levitä mukana tuleva liima kahvan taustapuolelle (katso kuva A) ja paina kahva paikalleen. Varmista että harjalista osoittaa lasia kohti (katso kuva B).

Vedä etuosa suoraan ylöspäin (katso kuva C).

Kun kahva on liimattu, anna kuivua mielellään 24h (minimi 2h). Avaa sitten ovi

Ruuvaa sitten kahva mukana tulevilla itseporautuvilla ruuveilla (katso kuva D ja B)

Asenna kahvan päätykappaleet (Katso kuva E) ja liimaa päätykappaleet. Laita liimaa päätykappaleen kahteen jalkaan.

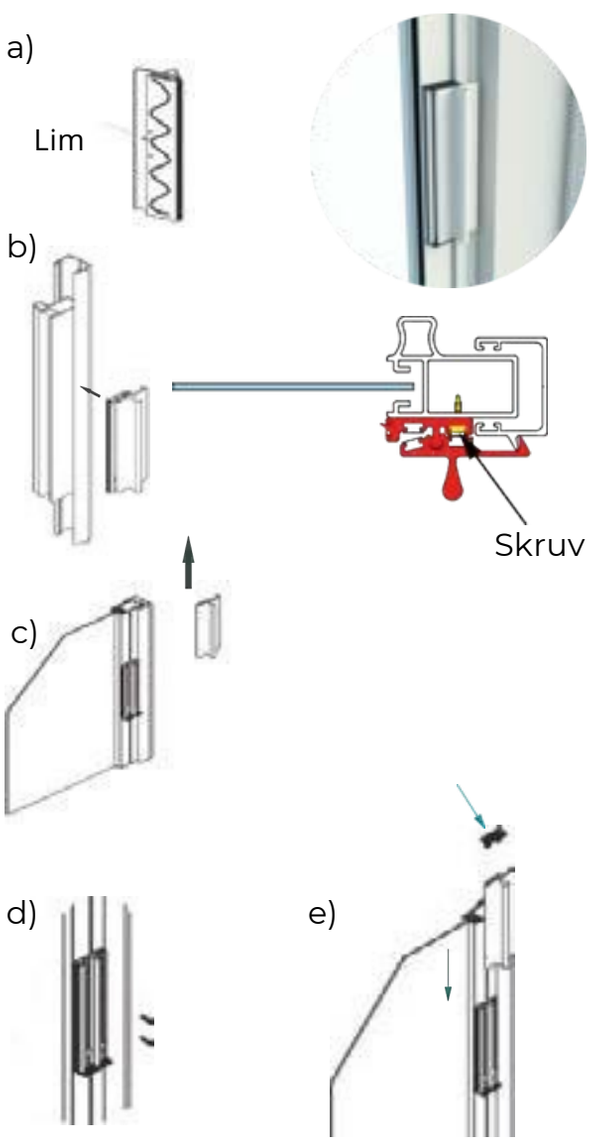

OSA 2: KEVÄT & SYKSY

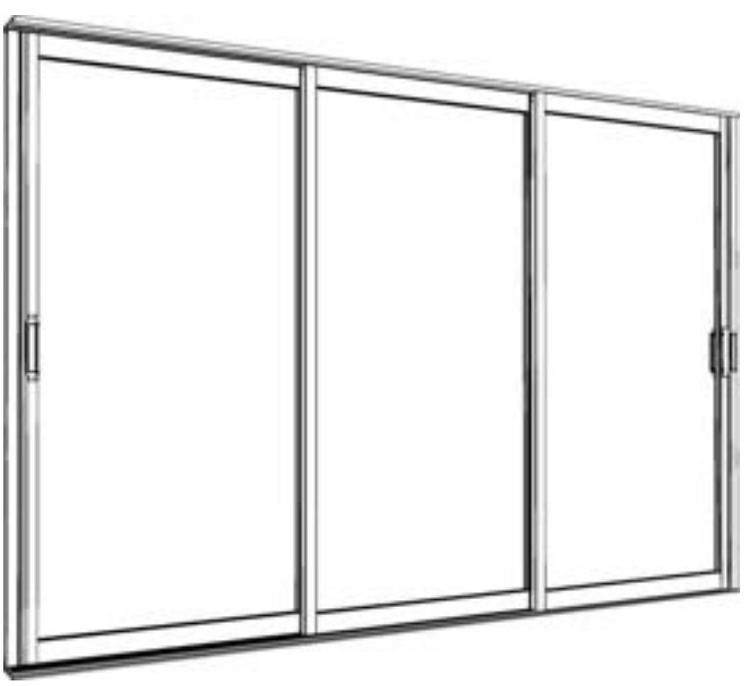

KEVÄT & SYKSY

2-osainen liukuovi

HSI2

Esiporaa yläkisko ja kiinnitä itseporautuvilla ruuveilla kuvan mukaan. Porattavien reikien paikat löydät seuraavalta sivulta.

Ruuvi 4,8x16 itseporautuva

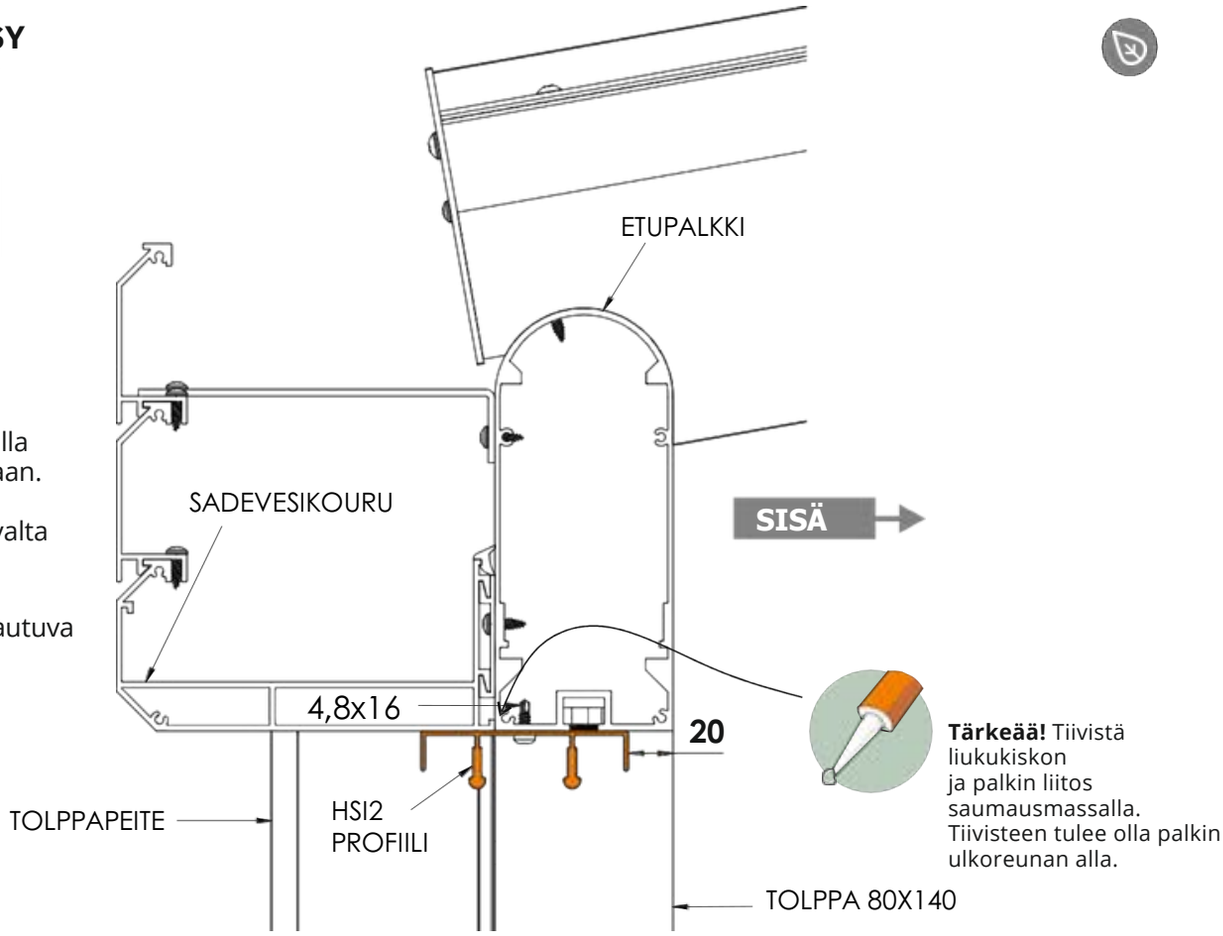

KEVÄT & SYKSY

3-osainen liukuovi

HSI3

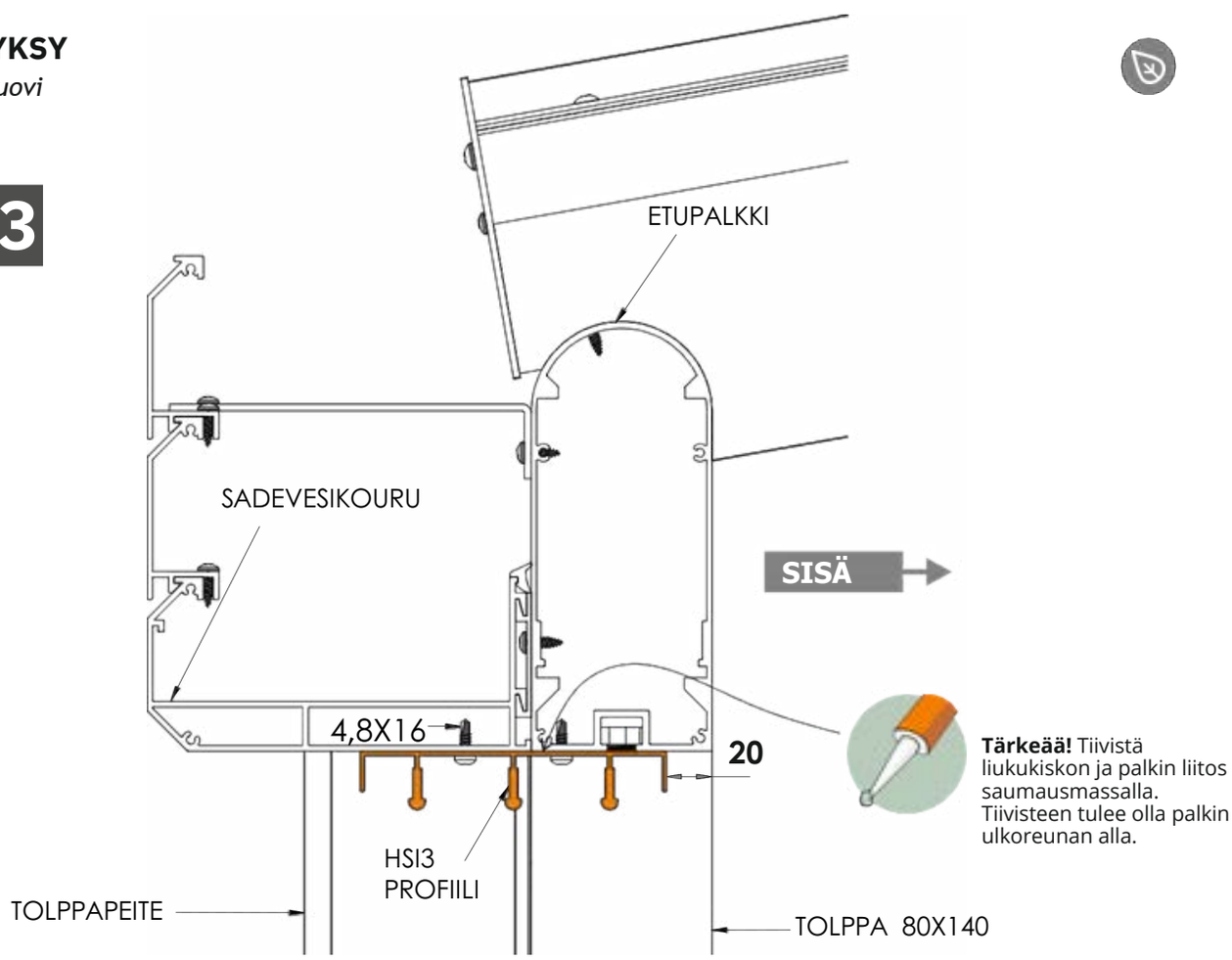

KEVÄT & SYKSY

Porattavien reikien paikat, profiili HSI2 etutolppien välissä

HSI2

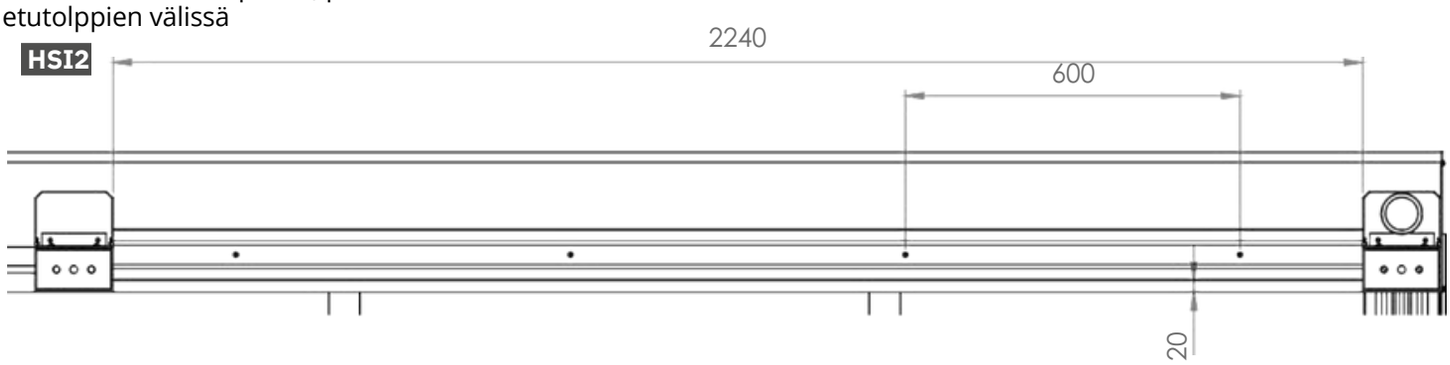

KEVÄT & SYKSY

Porattavien reikien paikat, profiili HSI3 etutolppien välissä

HSI3

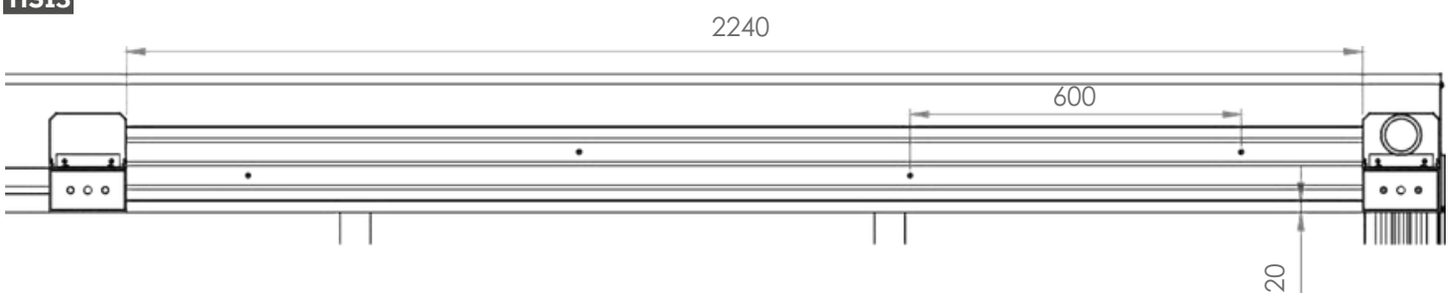

Kiinteän päätykolmion asennus. Mittakuvat löydät seuraavalta sivulta.

30x40 profiili sijoitetaan kattotuolin sisäpintaa vasten. Varmista että osio tulee kattotuolin ala- ja sisäpuolta vasten!

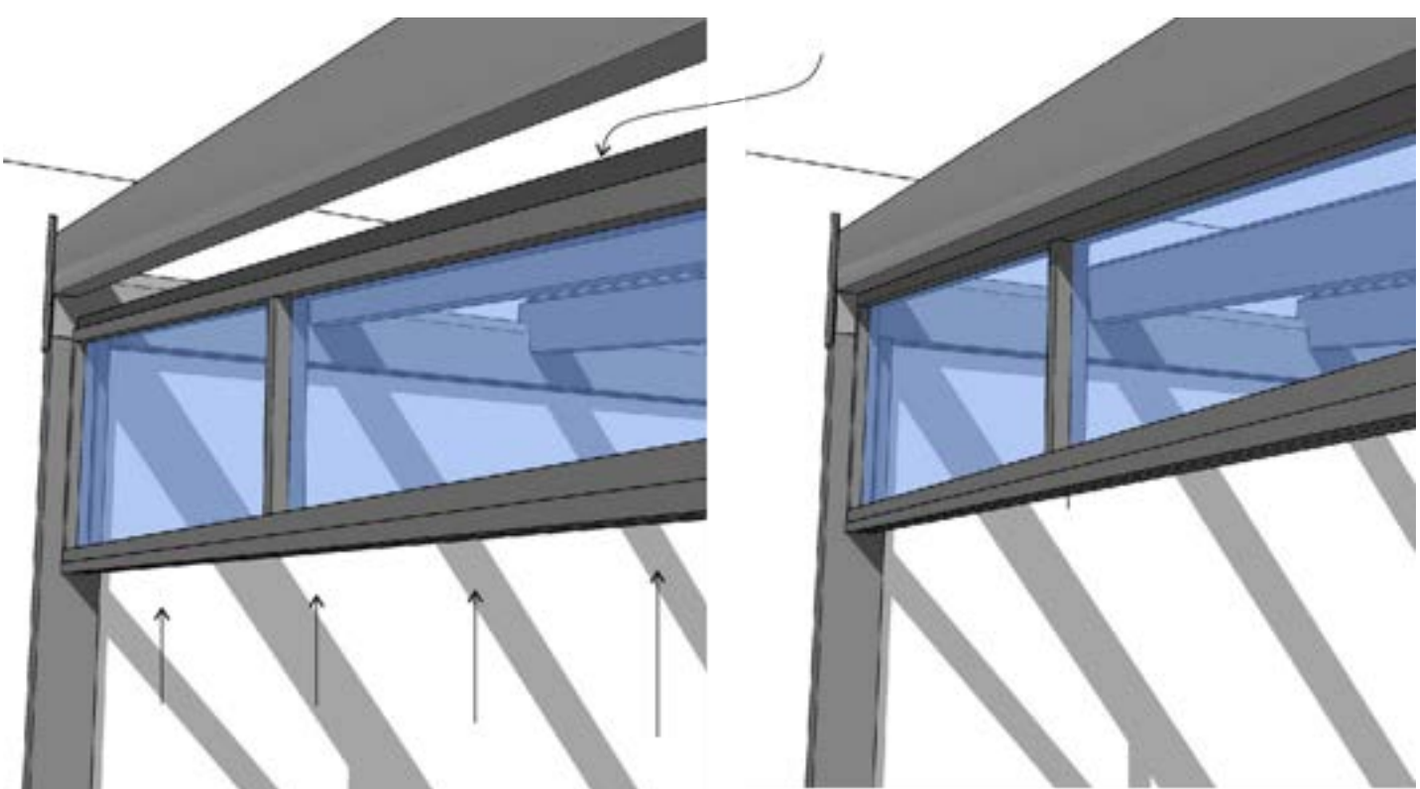

KEVÄT & SYKSY

2-osainen liukuovi päätykolmiolla

Asenna kiinteä päätykolmio kattotuoliin itseporautuvilla ruuveilla (4,8x45mm) 30x40 profiilin kohdalta.

Profiili 30x40 sekä ylempi liukukisko toimitetaan valmiiksi asennettuna.

Päätykolmio tulee kattotuolia vasten ja kiinnitysreiät peitetään toimitukseen kuuluvilla tulpilla.

Liitä päätykolmio etu- ja takapalkkiin.

Lasiasennuksen löydät sivulta 36.

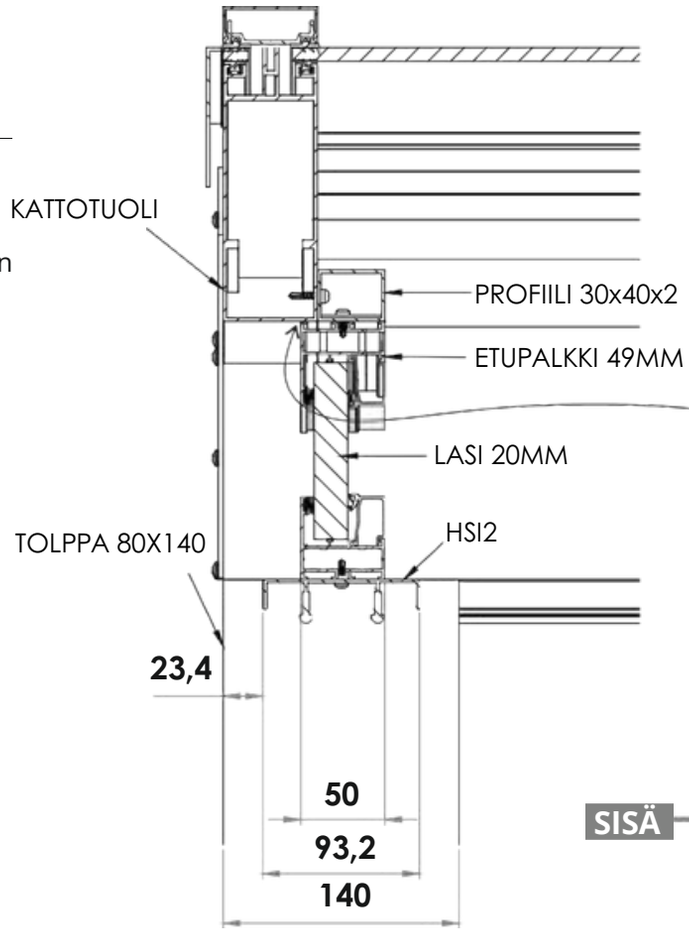

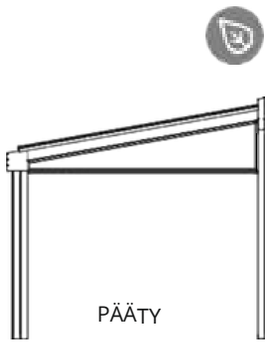

Tärkeää! Tiivistä kattotuolin ja päätykolmion sauma ulkopuolelta.

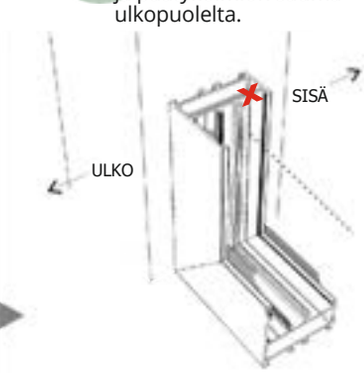

Kiinnitä tolppaan sisimmästä urasta.

KEVÄT & SYKSY

3-osainen liukuovi päätykolmiolla

Asenna kiinteä päätykolmio kattotuoliin itseporautuvilla ruuveilla (4,8x45mm) 30x40 profiilin kohdalta. Profiili 30x40 sekä ylempi liukukisko toimitetaan valmiiksi asennettuna.

Päätykolmio tulee kattotuolia vasten ja kiinnitysreiät peitetään toimitukseen kuuluvilla tulpilla.

Liitä päätykolmio etu- ja takapalkkiin. Lasiasennuksen löydät sivulta 36.

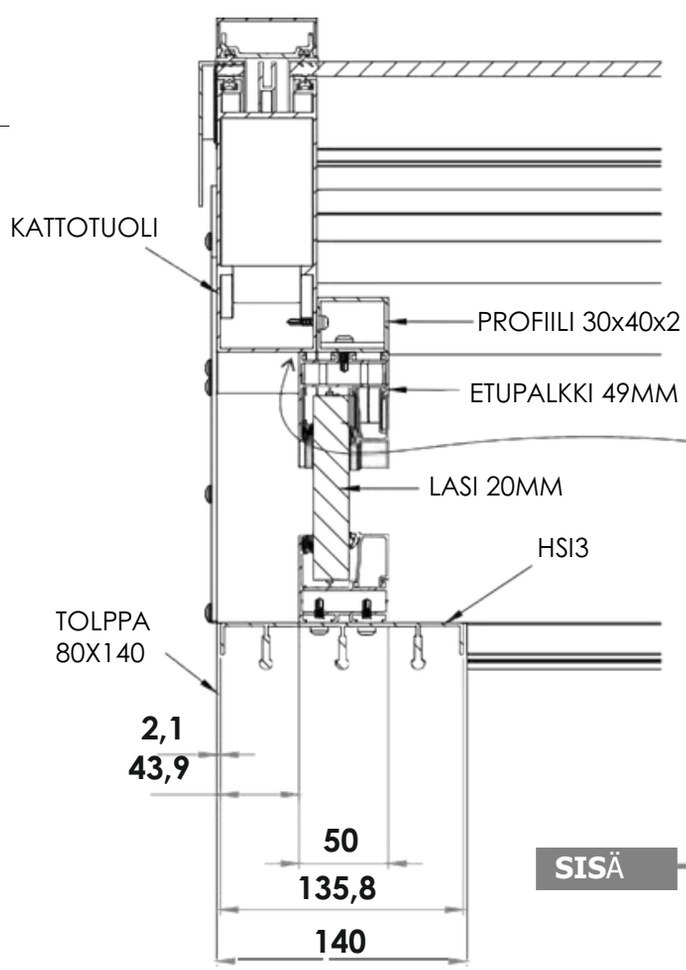

Tärkeää! Tiivistä kattotuolin ja päätykolmion sauma ulkopuolelta.

Kiinnitä tolppaan sisimmästä urasta.

KEVÄT & SYKSY

Kiinteän elementin lasiasennus

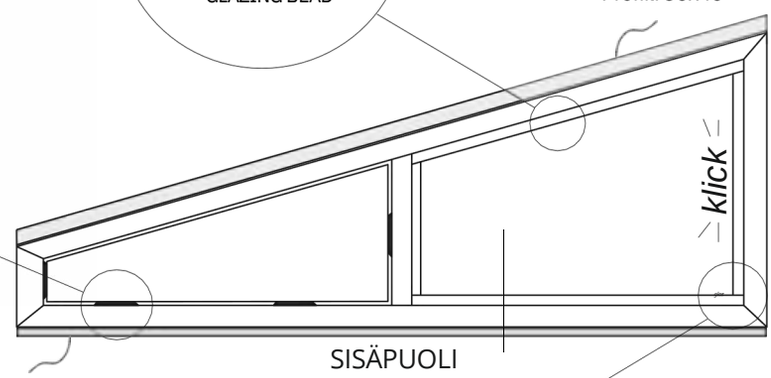

Tarkista että mukana tulevat Glass support ovat asennettu.

Nosta pois Glazing bead mutta kirjaa ylös missä paikassa ne olivat.

Nosta lasi paikoilleen. Ole aina varovainen nostaessasi lasia. Paina Glazing bead-profiilit takaisin paikoilleen.

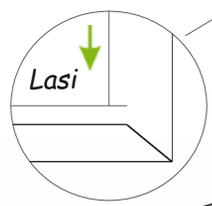

Aseta mahd. karkaisumerkki alaspäin.

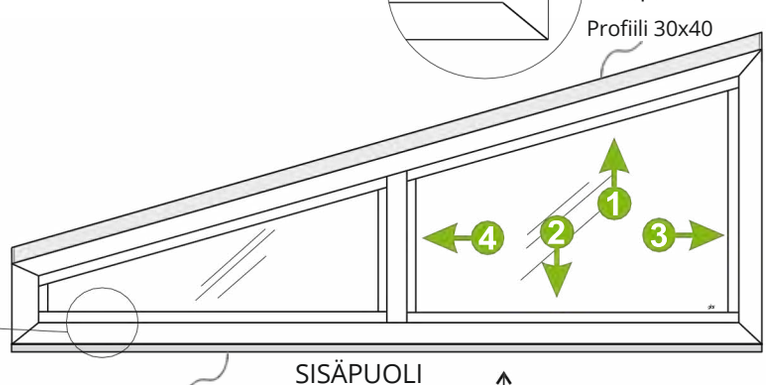

Glazing bead kiinnitetään seuraavassa järjestyksessä

Paina paikoilleen mukana tuleva kiilakumilista lasin ja Glazing bead-profiilin väliin. Aloita ylhäältä ja alhaalta. Tämän jälkeen asenna sivuille. Leikkaa kulmat niin suoraksi kuin mahdollista. Käytä kiiloja lasin ja Glazing bead-profiilin välissä helpottaaksesi kumilistan asennusta.

Käännä kumilistan värjätty linja lasista poispäin.

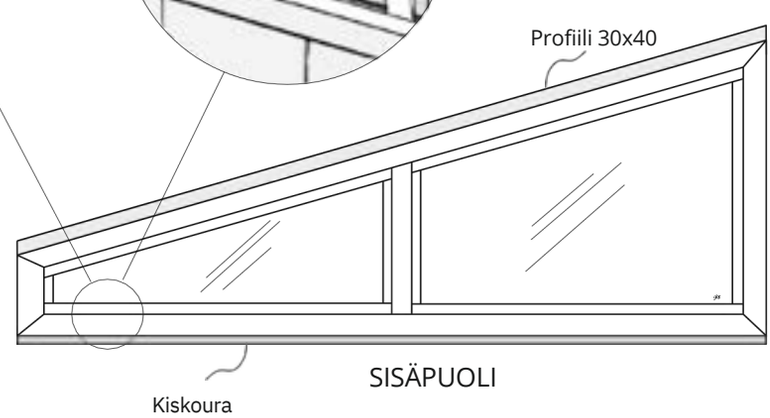

Kiskojen asennus.

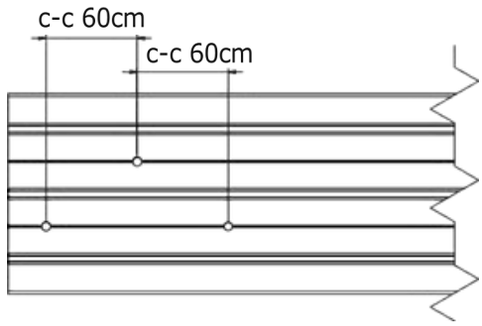

Poraa kiskoihin 5 mm reiät n. 60cm välein.

Asenna yläkisko itseporautuvalla ruuvilla sivu 26 mittakuvien mukaan.
Löysää harjatiivisteitä ja aseta ne ovien liitoskohtiin.
Asenna alakisko. Varmista että vedenpoistoreiät tulevat ulospäin,

ja että ylä- ja alakisko ovat linjassa toisiinsa.

Kiinnitä alakisko mukana tulevilla ruuveilla sekä tiivistealuslevyillä.

Ruuvaa lopuksi varovasti, jotta tiivistealuslevy ei mene rikki.

Tiivistä alakiskon ja pystytolppien väli saumausmassalla (ei sisälly toimitukseen). Asenna tämän jälkeen karmit (VAO) ennen kuin massa on kuivunut.

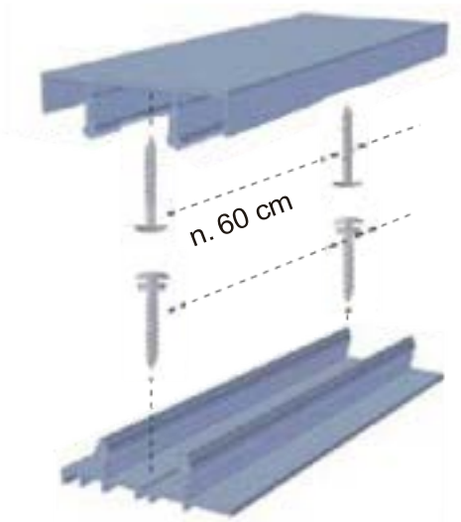

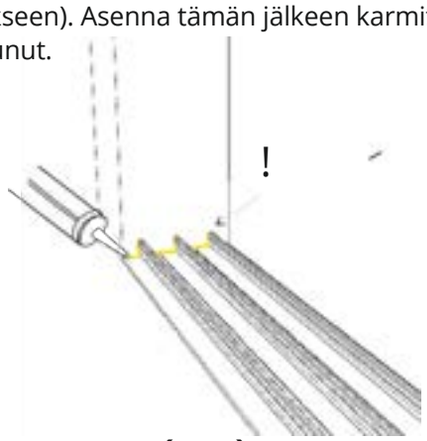

Karmien asennus (VAO)

Esiporaa karmit 4 mm poralla n. 60cm välein. Aseta karmit oikeaan uraan oven kätisyyden mukaan. Katso kuva alla. Kiinnitä itseporautuvalla ruuvilla 4,8x60mm.

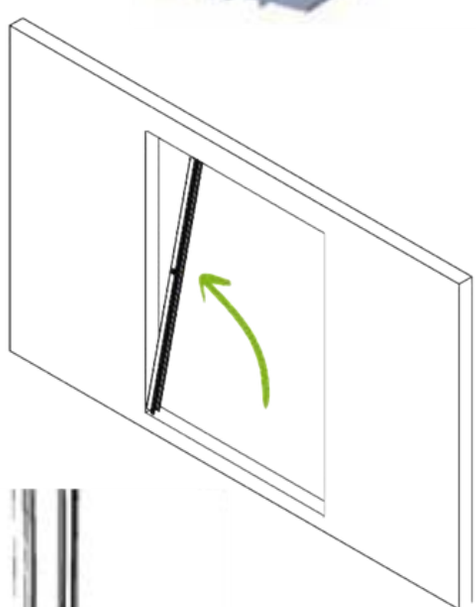

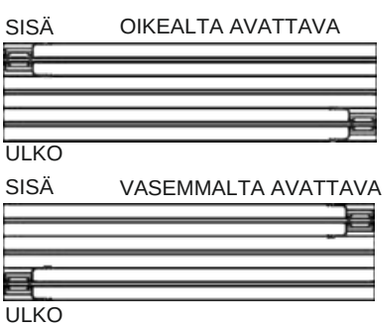

Ovien asennus

Lähetyslistasta voit tarkistaa onko oviaukko oikea vai vasenkätinen. Oikeakätisessä ovet porrastavat niin että sisin ovi tulee oikealle, sisältä katsottuna. Vasenkätinen on päinvastoin.

Aloita nostamalla sisin lasi paikoilleen. Ensiksi yläkiskoon ja sitten vastauraan alakiskoon. Jatka seuraavalla lasilla ja huomio että lasit tulee porrastaen toistensa päälle.

Varmista nostaessasi ovia paikoilleen, että harjatiivisteet yläkiskossa ei ole tiellä.

Sulje ovet ja säädä kuulalaakeripyörät.

Huom! Ovet nostetaan alhaalta.

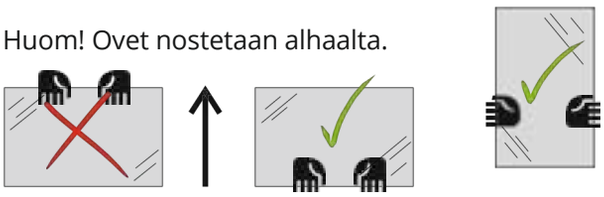

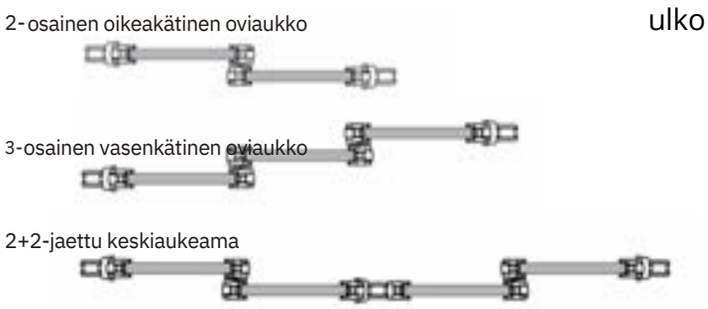

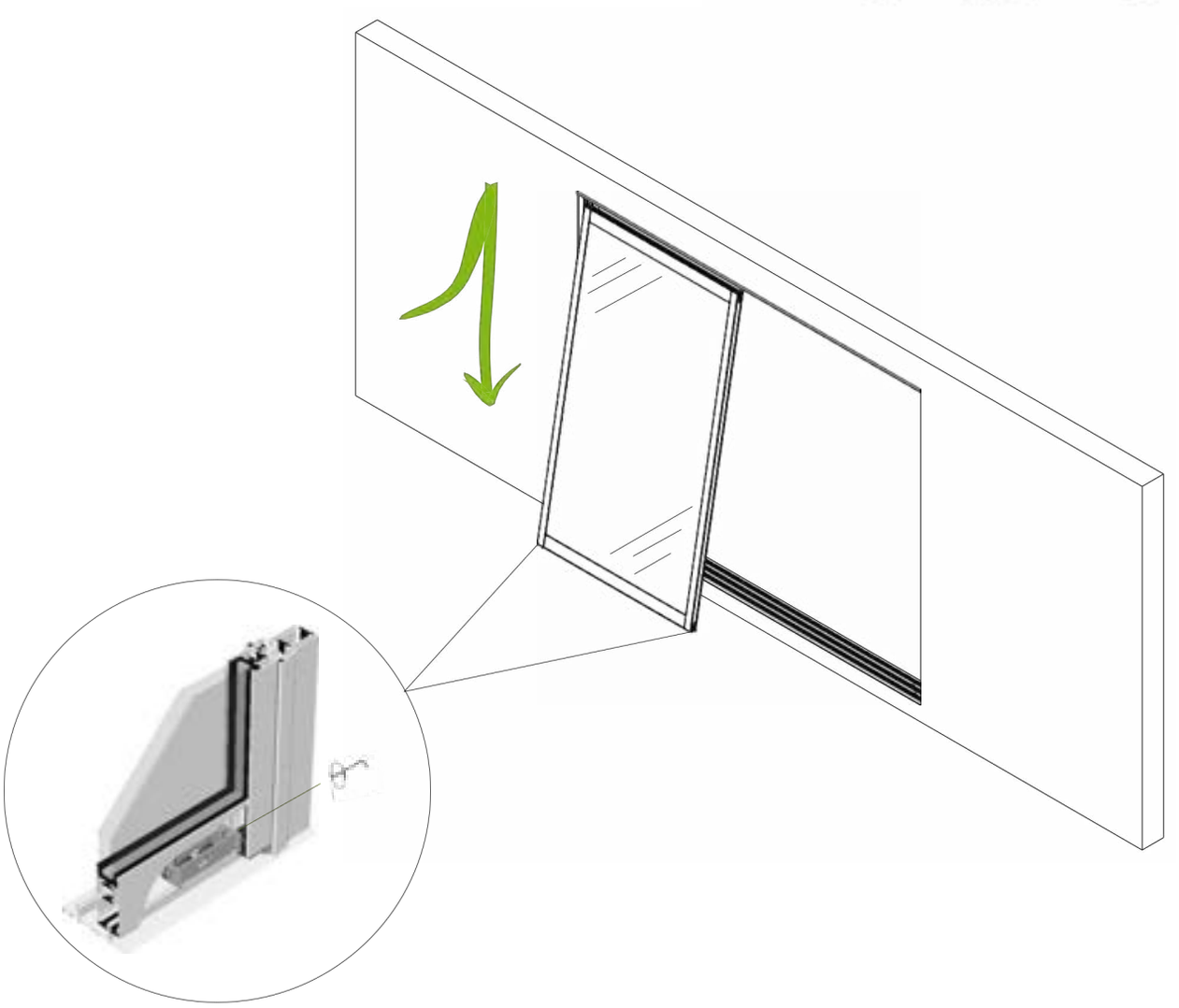

Harjatiivisteiden kiinnitys

Aseta harjatiivisteet paikoilleen ovien liitoskohtiin.

Nämä toimivat ilmasulkuina sekä esteenä ovien poisnostamiselle.
Jotta harjatiivisteet saadaan oikeisiin kohtiin, voi kiskojen ruuveja joutua tilapäisesti ottamaan pois.

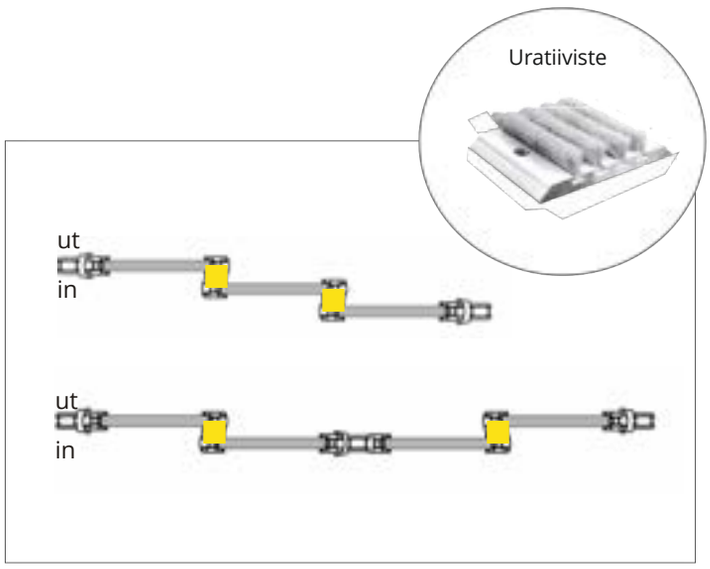

Lukkopesän asennus

Aseta lukkorunko karmiin ja ruuvaa paikoilleen mukana tulevalla ruuvilla. Ole varovainen rosetin kanssa ruuvatessasi lukkopesää paikoilleen.

Lukon säätö:

Muovikorokkeet sisältyvät lähetykseen ja ne kiinnitetään lukkorungon alle, jotta sitä voidaan säätää vaakasuunnassa. Twin Lightin asennukselle mukana tulee popniitit. Peitekilpi asennetaan mukana tulevalla ruuvilla.

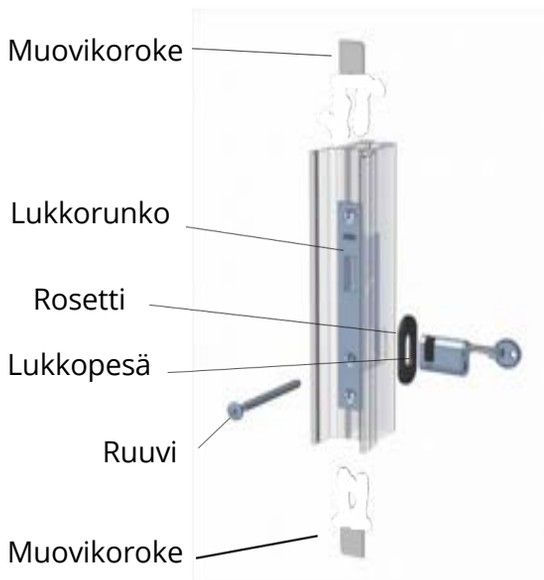

Kahvan asennus

Puhdista pinta liukuoven sivuprofiilista johon kahva asennetaan.
Poista teippien suojakalvo ja kiinnitä kahva sopivalle korkeudelle. Katso kuva.

Esiporaa liukuoven sivuprofiili kahvoissa olevien reikien läpi. Ruuvaa kahva kiinni liukuoveen ja kiinnitä muovipeitteet kahvan ylä- ja alaosaan.

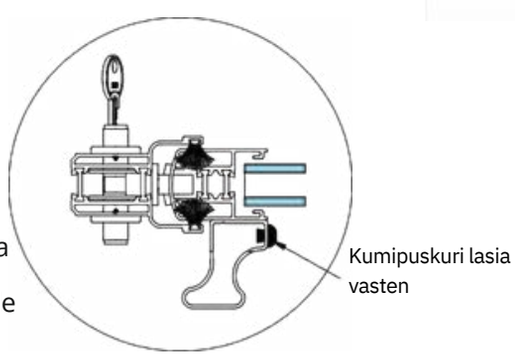

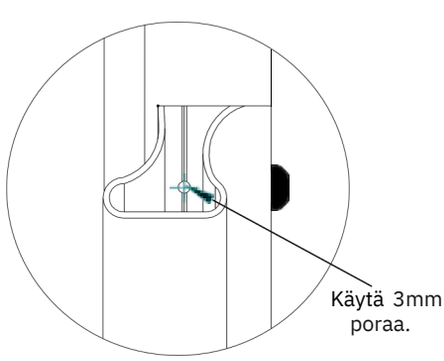

ASENNUSOHJE

LASITERASSI - UUMAJA

Alumiinirunko pulpettikatolla